СССР	СТРОИТЕЛЬНЫЙ КАТАЛОГ ЧАСТЬ 3 ТИПОВАЯ ДОКУМЕНТАЦИЯ НА КОНСТРУКЦИИ, ИЗДЕЛИЯ И УЗЛЫ ЗДАНИЙ И СООРУЖЕНИЙ	СТРОИТЕЛЬНЫЕ КОНСТРУКЦИИ И ИЗДЕЛИЯ Серия I.I34.I-I5 выпуски 3-I,3-2
ЦИТП		УДК 69I-4I2:69.022.4
МАЙ 1988	БЛОКИ ВНУТРЕННИХ СТЕН ДЛЯ ЖИЛЫХ ЗДАНИЙ ВЫСОТОЙ I-4 ЭТАЖА И ОБЩЕСТВЕННЫХ ЗДАНИЙ ВЫСОТОЙ I-3 ЭТАЖА	На I листе На 2 страницах Страница I

Рис.I

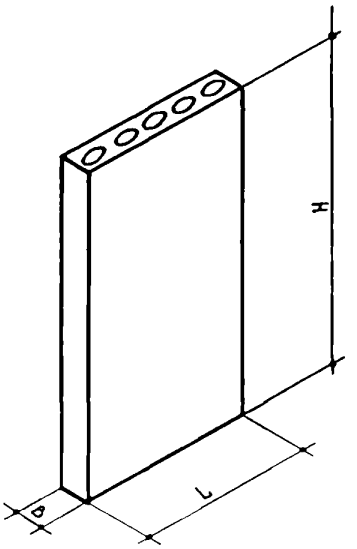

Рис.2

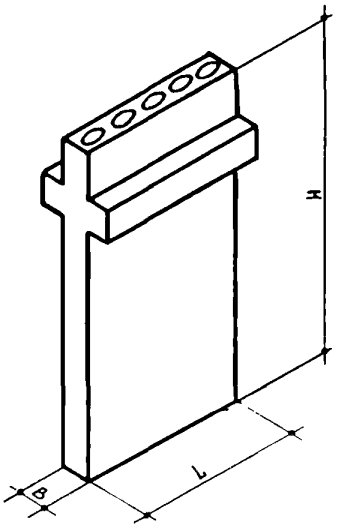

D1AA ТЕХНИЧЕСКАЯ ХАРАКТЕРИСТИКА

Бетон тяжелый B15.

Средняя плотность бетона D 2400.

Блоки армированы пространственными каркасами.

Плоские каркасы и сетки из стали класса A-I диаметром 6,8 мм по ГОСТ 5781-82^{X} и класса Bp-I диаметром 3...5 мм по ГОСТ 6727-80^{X}.

Монтажные петли из стали класса A-I марки ВСт3пс2, ВСт3сп2 по ГОСТ 5781-82^{X}.

В закладных изделиях применяется прокат из стали марки ВСт3кп2.

gost.e-ecolog.ru

БЛОКИ ВНУТРЕННИХ СТЕН ДЛЯ ЖИЛЫХ ЗДАНИЙ ВЫСОТОЙ 1-4 ЭТАЖА И ОБЩЕСТВЕННЫХ ЗДАНИЙ ВЫСОТОЙ 1-3 ЭТАЖА

НОМЕНКЛАТУРА

Рис.	Марка изделия	Размеры, мм			Расход материалов					Масса, кг
		L	H	B	бетон		сталь, кг			
					Класс	объем, м3	натуральная	прив. к кл. A-I	прокат	
1	БВ12.33.28-15т	1180	3280	280	В15	0,74	15,74	20,31	3,20	2010
	БВ12.28.28-15т		2780			0,63	14,30	18,19	3,20	1710
	БВ12.19.28-15т		1880			0,43	11,20	14,01	3,20	1170
	БВ12.13.28-15т		1280			0,29	9,48	11,48	3,20	790
	БВ18.33.28-15т	1780	3280			1,10	24,92	32,17	3,20	2985
	БВ18.28.28-15т		2780			0.93	17,56	22,57	3,20	2520
	БВ18.19.28-15т		1880			0,63	14,55	18,56	3,20	1710
	БВ18.13.28-15т		1280			0,43	12,29	15,24	3,20	1170
2	БВ12.28.28-15т-1	1180	2780	280	В15	0,69	27,62	37,01	3,20	1870
	БВ18.28.28-15т-1	1780				1,03	39,16	53,22	3,20	2795

C2BA УКАЗАНИЯ ПО ПРИМЕНЕНИЮ

Блоки внутренних стен предназначены для применения в 1-4-этажных жилых зданиях и 1-3-этажных общественных зданиях. Предел огнестойкости блоков - 6 часов.

G2EE ИНЖЕНЕРНО-ГЕОЛОГИЧЕСКИЕ УСЛОВИЯ - обычные

G2DD КЛИМАТИЧЕСКИЕ РАЙОНЫ И ПОДРАЙОНЫ СССР - II, III, IB

G2BQ СТЕПЕНЬ АГРЕССИВНОСТИ СРЕДЫ - неагрессивная

ДОПОЛНИТЕЛЬНЫЕ ДАННЫЕ

Расшифровка марки изделия

БВ12.28.15т-1

БВ - блок вентиляционный

12 - длина в дм

28 - высота в дм

18 - толщина в см

15 - класс по прочности на сжатие

Т - бетон тяжелый

1 - блок имеет две консоли для опирания панелей перекрытия

Выпуски 3-1, 3-2 данной серии разработаны взамен соответственно выпусков 4, 5 серии 1.134-2 в части вентиляционных блоков.

К вып.3-1,3-2 разработан выпуск "Карта технического уровня и качества продукции", распространяемый ЦНИИЭПгражданельстроем.

B7EA СОСТАВ ПРОЕКТНОЙ ДОКУМЕНТАЦИИ

Выпуск 3-1 - Блоки вентиляционные. Рабочие чертежи

Выпуск 3-2 - Блоки вентиляционные. Арматурные изделия. Рабочие чертежи

Объем проектных материалов, приведенных к формату А4, - 66 форматок.

B7BA АВТОР ПРОЕКТА ЦНИИЭПгражданельстрой, 117279, Москва, В-279, ул.Профсоюзная,93а

B7HA УТВЕРЖДЕНИЕ Утверждены Госкомархитектуры, приказ от 27.01.88 № 23
Введены в действие с 15.02.88.

B7KA ПОСТАВЩИК ЦИТП, 125878, ГСП, Москва,А-445, ул.Смольная,22

gost.e-ecolog.ru

Инв.№ 22969
Катал.л.№ 061004

Подписано в печать 18.04.88. Тираж 7000 экз. Заказ 732. ЦИТП Госстроя СССР