СССР	СТРОИТЕЛЬНЫЙ КАТАЛОГ ЧАСТЬ 3 ТИПОВАЯ ДОКУМЕНТАЦИЯ НА СТРОИТЕЛЬНЫЕ КОНСТРУКЦИИ, ИЗДЕЛИЯ И УЗЛЫ ЗДАНИЙ И СООРУЖЕНИЙ	СТРОИТЕЛЬНЫЕ КОНСТРУКЦИИ И ИЗДЕЛИЯ Серия I.I34.I-I3 Выпуск 2
ЦИТП	БЛОКИ ВНУТРЕННИХ СТЕН 5- И 9-ЭТАЖНЫХ ЖИЛЫХ ЗДАНИЙ СО СТЕНАМИ ИЗ КРУПНЫХ ЛЕГКОБЕТОННЫХ БЛОКОВ	УДК 69I-4I2
МАРТ 1990		На 3-х листах На 5-ти страницах Страница I

Рис.I

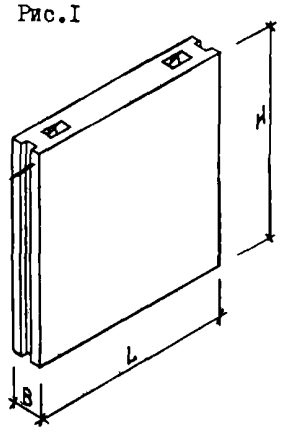

Рис.2

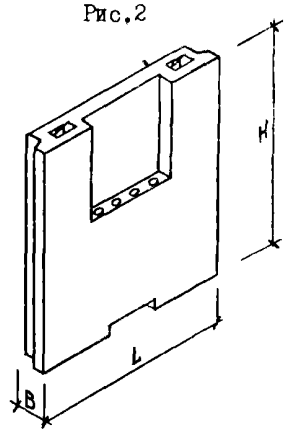

Рис.3

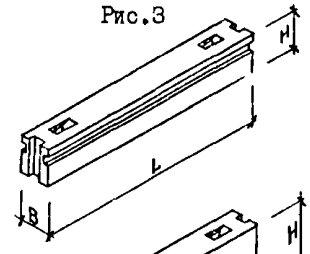

Рис.4

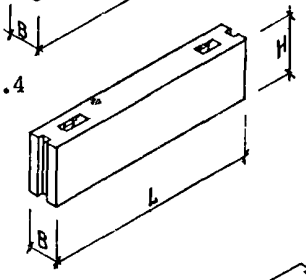

Рис.5

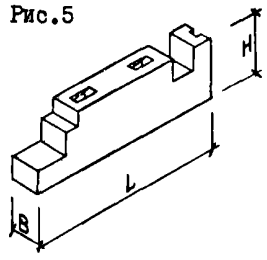

Рис.6

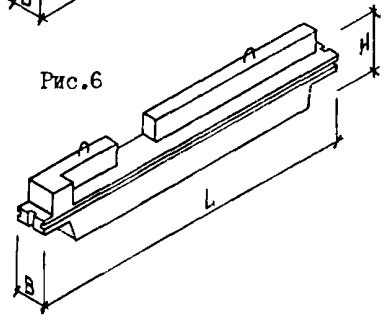

Рис.7

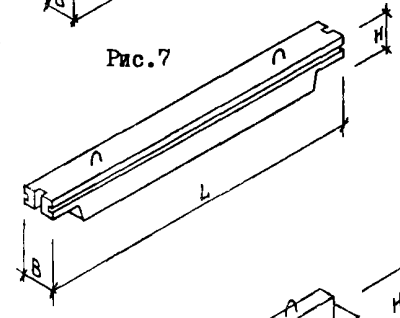

Рис.8

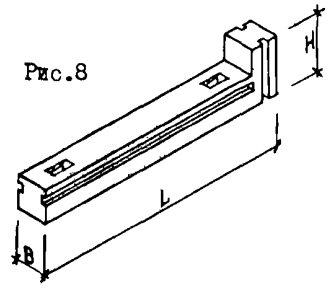

Рис.9

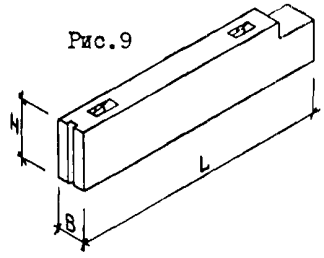

Рис.I0

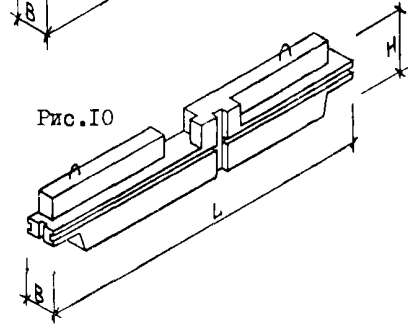

DIAA ТЕХНИЧЕСКАЯ ХАРАКТЕРИСТИКА

Бетон легкий /на пористых заполнителях/ класса В5; В7,5; тяжелый класса ВI2,5 по ГОСТ I8I05-86[X]

Плоские каркасы и сетки из стали класса Ат-IУС диаметром I2 мм по ГОСТ I0884-8I[X], класса Врп-I диаметром 4,5...6 мм по ТУ I4-4-I322-85, класса А-III диаметром 6...I0 мм по ГОСТ 578I-82[X] и класса Вр1 диаметром 4 мм по ГОСТ 6727-80[X].

Строповочные петли из стали класса А-I марки ВСтЗсп2 и класса Ас-II марки I0ГТ по ГОСТ 578I-82[X].

В закладных изделиях применяется прокат из стали марки ВСтЗкп2 по ГОСТ 380-7I[X].

Стеновые блоки армированы плоскими каркасами, поясные и перемычечные блоки армированы пространственными каркасами.

gost.e-ecolog.ru

БЛОКИ ВНУТРЕННИХ СТЕН 5- И 9-ЭТАЖНЫХ ЖИЛЫХ ЗДАНИЙ СО СТЕНАМИ ИЗ КРУПНЫХ ЛЕГКОБЕТОННЫХ БЛОКОВ	СТРОИТЕЛЬНЫЕ КОНСТРУКЦИИ И ИЗДЕЛИЯ Серия I.I34.I-I3 Выпуск 2	Лист I Страница 2

НОМЕНКЛАТУРА БЛОКОВ ИЗ БЕТОНА В5

Рисунок	Марка	Размеры, мм			Расход материалов			Масса, кг		
					бетон		сталь, кг	плотность, кг/м3		
		L	H	B	класс	объем, м3		II00	I400	I600
I	БВ 7.22.30-5л	740	2I80	300	B5	0,46	2,5	570	730	830
	БВ 9.22.30-5л	890				0,56	2,5	700	890	I0I0
	БВ I2.22.30-5л	II90				0,76	2,5	940	I200	I370
	БВ I5.22.30-5л	I490				0,96	2,8	II90	I520	I740
	БВ I8.22.30-5л	I790				I,I5	3,7	I430	I820	2080
	БВ 2I.22.30-5л	2090				I,35	4,0	I680	2I40	2440
	БВ 24.22.30-5л	2390				I,54	4,0	I9I0	2440	2780
	БВ 7.22.30-5л-I	740				0,46	3,7	570	730	830
	БВ 9.22.30-5л-I	890				0,56	3,9	700	890	I0I0
	БВ I8.22.30-5л-I	I790				I,I5	5,I	I430	I820	2080
	БВ I5.22.30-5л-I	I490				0,96	3,9	II80	I500	I7I0
	БВ I5.22.30-5л-2	I490				0,95	2,8	II90	I520	I740
	БВ I8.22.30-5л-2	I790				I,I5	4,0	I430	I820	2080
	БВ 7.22.30-5л-а	740				0,46	3,I	570	730	830
	БВ 9.22.30-5л-а	890				0,56	3,I	700	890	I0I0
	БВ I2.22.30-5л-а	II90				0,76	3.I	940	I200	I370
	БВ I5.22.30-5л-а	I490				0,96	3,3	II90	I520	I740
	БВ I8.22.30-5л-а	I790				I,I5	4,3	I430	I820	2080
	БВ 2I.22.30-5л-а	2090				I,35	4,5	I680	2I40	2440
	БВ 24.22.30-5л-а	2390				I,54	4,5	I9I0	2440	2780
	БВ 7.22.30-5л-Iа	740				0,46	4,2	570	730	830
	БВ 9.22.30-5л-Iа	890				0,56	4,5	700	890	I0I0
	БВ I8.22.30-5л-Iа	I790				I,I5	5,7	I430	I820	2080
	БВ I5.22.30-5л-Iа	I490				0,96	4,5	II80	I500	I7I0
	БВ I5.22.30-5л-2а	I490				0,95	3,3	II90	I520	I740
	БВ I8.22.30-5л-2а	I790				I,I5	4,3	I430	I820	2080
3	БВП 9.3.30-5л	880	340			0,08	2,6	I00	I30	I50
	БВП I2.3.30-5л	II80				0,II	3,0	I40	I70	200
	БВП I5.3.30-5л	I480				0,I4	3,7	I70	220	250
	БВП I8.3.30-5л	I780				0,I7	4,2	2I0	270	3I0
	БВП 2I.3.30-5л	2080				0,20	4,5	250	320	360
	БВП 24.3,30-5л	2380				0,23	6,0	290	360	420
	БВП 27.3.30-5л	2680				0,26	5,3	320	4I0	470
	БВП 30.3.30-5л	2980				0,29	5,8	360	460	520
4	БВП 9.6.30-5л	880	580			0,I5	3,3	I90	240	270
	БВП 2I.6.30-5л	2080				0,36	6,0	450	570	650
	БВП 30.6.30-5л	2980				0,5I	7,5	630	8I0	920
5	БВП I8.6.30-5л	I780				0,27	6,5	3I0	400	450
	БВП 20.6.30-5л	I960				0,28	6,9	350	440	5I0
	БВП 27.6.30-5л	2650				0,40	9,6	500	630	720

БЛОКИ ВНУТРЕННИХ СТЕН 5- И 9-ЭТАЖНЫХ ЖИЛЫХ ЗДАНИЙ СО СТЕНАМИ ИЗ КРУПНЫХ ЛЕГКОБЕТОННЫХ БЛОКОВ	СТРОИТЕЛЬНЫЕ КОНСТРУКЦИИ И ИЗДЕЛИЯ Серия I.I34.I-I3 Выпуск 2	Лист 2 Страница 3

Продолжение

Рисунок	Марка	Размеры, мм			Расход материалов			Масса, кг		
		L	H	B	бетон		сталь, кг	плотность, кг/м3		
					класс	объем, м3		II00	I400	I600
8	БВП 27.6.30-5л-I	2680	580	300	B5	0,29	7,8	370	470	530
	БВП 27.6.30-5л-Iа					0,30	7,8	380	480	550
3	БВП 27.6.30-5л-2					0,47	7,8	590	750	860
	БВП 27.6.30-5л-2а					0,47	7,8	590	750	860
9	БВП 27.6.30-5л-3					0,45	7,6	560	7I0	8I0
3	БВП 26.6.30-5л-					0,40	8,2	500	630	720
6	БВП 34.6.30-5л	3440				0,42	I6,6	520	660	760
	БВП 34.6.30-5л-I					0,42	I6,6	520	660	760
I0	БВП 34.6.30-5л-2					0,42	I6,6	520	660	760
	БВП 34.6.30-5л-3					0,42	I7,2	520	660	760
7	БВП 34.3.30-5л		340			0,28	I0,I	360	450	520
	БВП 34.3.30-5л-I		340			0,28	I0,I	360	450	520
I0	БВП 46.6.30-5л	4600	580			0,54	2I,8	670	850	970
	БВП 46.6.30-5л-I	4600	580			0,54	2I,8	670	850	970
2	БВ 20.22.30-5л	I990	2I80			I,II	I0,I	I370	I750	2000

НОМЕНКЛАТУРА БЛОКОВ ИЗ БЕТОНА В7,5

Рисунок	Марка	Размеры, мм			Расход материалов			Масса, кг		
		L	H	B	бетон		сталь, кг	плотность, кг/м3		
					класс	объем, м3		I200	I500	I700
I	БВ 7.22.30-7,5л	740	2I80	300	B7,5	0,46	2,4	620	780	880
	БВ 9.22.30-7,5л	890				0,56	2,4	760	950	I080
	БВ I2.22.30-7,5л	II90				0,76	2,7	I030	I290	I460
	БВ I5.22.30-7,5л	I490				0,96	3,5	I300	I630	I840
	БВ I8.22.30-7,5л	I790				I,I5	3,8	I560	I950	22I0
	БВ 2I.22.30-7,5л	2090				I,35	3,8	I830	2290	2590
	БВ 24.22.30-7,5л	2390				I,54	5,8	2090	26I0	2960
	БВ 7.22.30-7,5л-I	740				0,46	3,6	620	780	880
	БВ 9.22.30-7,5л-I	890				0,56	3,8	760	950	I080
	БВ I8.22.30-7,5л-I	I790				I,I5	5,2	I560	I950	22I0
	БВ I5.22.30-7,5л-I	I490				0,96	4,6	I300	I630	I840
	БВ I5.22.30-7,5л-2	I490				0,95	3,5	I300	I630	I830
	БВ I8.22.30-7,5л-2	I790				0,I5	3,8	I560	I950	22I0
	БВ 7.22.30-7,5л-а	740				0,46	3,0	620	780	880
	БВ 9.22.30-7,5л-а	890				0,56	3,0	760	950	I080
	БВ I2.22.30-7,5л-а	II90				0,76	3,2	I030	I290	I460
	БВ I5.22.30-7,5л-а	I490				0,96	4,I	I300	I630	I840

БЛОКИ ВНУТРЕННИХ СТЕН 5- И 9-ЭТАЖНЫХ ЖИЛЫХ ЗДАНИЙ СО СТЕНАМИ ИЗ КРУПНЫХ ЛЕГКОБЕТОННЫХ БЛОКОВ	СТРОИТЕЛЬНЫЕ КОНСТРУКЦИИ И ИЗДЕЛИЯ Серия I.I34.I-I3 Выпуск 2	Лист 2 Страница 4

Продолжение

Рисунок	Марка	Размеры, мм			Расход материалов			Масса, кг		
		L	H	B	бетон		сталь, кг	плотность, кг/м3		
					класс	объем, м3		I200	I500	I700
I	БВ I8.22.30-7,5л-а	I790	2I80	300		I,I5	4,3	I560	I950	22I0
	БВ 2I.22.30-7,5л-а	2090				I,35	4,3	I830	2290	2590
	БВ 24.22.30-7,5л-а	2390				I,54	6,3	2090	26I0	2960
	БВ 7.22.30-7,5л-Iа	740				0,46	4,I	620	780	880
	БВ 9.22.30-7,5л-Iа	890				0,56	4,4	760	950	I080
	БВ I8.22.30-7,5л-Iа	I790				I,I5	5,7	I560	I950	22I0
	БВ I5.22.30-7,5л-Iа	I490				0,96	5,2	I300	I630	I840
	БВ I5.22.30-7,5л-2а	I490				0,96	4,I	I300	I630	I830
	БВ I8.22.30-7,5л-2а	I790				I,I5	4,3	I560	I950	22I0
3	БВП 9.3.30-7,5л	880	340			0,08	2,6	II0	I40	I60
	БВП I2.3.30-7,5л	II80				0,II	3,3	I50	I90	2I0
	БВП I5.3.30-7,5л	I480				0,I4	3,7	I90	240	270
	БВП I8.3.30-7,5л	I780				0,I7	4,2	230	290	330
	БВП 2I.3.30-7,5л	2080				0,20	4,5	270	340	380
	БВП 24.3.30-7,5л	2380				0,23	6,0	3I0	390	440
	БВП 27.3.30-7,5л	2680				0,26	5,3	350	440	500
	БВП 30.3.30-7,5л	2980				0,29	5,8	400	500	550
4	БВП 9.6.30-7,5л	880	580			0,I5	3,3	200	250	290
	БВП 2I.6.30-7,5л	2080			B7,5	0,36	6,0	490	6I0	690
	БВП 30.6.30-7,5л	2980				0,5I	7,5	690	860	980
5	БВП I8.6.30-7,5л	I780				0,25	6,5	340	420	480
	БВП 20.6.30-7,5л	I960				0,28	6,9	380	470	540
	БВП 27.6.30-7,5л	2680				0,40	9,6	540	680	770
8	БВП 27.6.30-7,5л-I	2680				0,29	7,8	400	500	570
	БВП 27.6.30-7,5л-Iа	2680				0,30	7,8	4I0	520	580
3	БВП 27.6.30-7,5л-2	2680				0,47	7,8	650	8I0	9I0
	БВП 27.6.30-7,5л-2а	2680				0,47	7,8	650	8I0	9I0
9	БВП 27.6.30-7,5л-3	2680				0,45	7,6	6I0	760	860
3	БВП 26.6.30-7,5л	2680				0,40	8,2	540	680	770
I0	БВП 34.6.30-7,5л	3440				0,42	I6,6	570	7I0	800
	БВП 34.6.30-7,5л-I	3440				0,42	I6,6	570	7I0	800
	БВП 34.6.30-7,5л-2	3440				0,42	I6,6	570	7I0	800
	БВП 34.6.30-7,5л-3	3440				0,42	I7,2	570	7I0	800
7	БВП 34.3.30-7,5л	3440	340			0,28	I0,I	390	480	550
	БВП 34.3.30-7,5л-I	3440	340			0,28	I0,I	390	480	550
I0	БВП 46.6.30-7,5л	4600	580			0,54	2I,8	730	9I0	I040
	БВП 46,6.30-7,5л-I	4600	580			0,54	2I,8	730	9I0	I040
2	БВ 20.22.30-7,5л	I990	2I80			I,II	I0,I	I500	I870	2I20

БЛОКИ ВНУТРЕННИХ СТЕН 5- И 9-ЭТАЖНЫХ ЖИЛЫХ ЗДАНИЙ СО СТЕНАМИ ИЗ КРУПНЫХ ЛЕГКОБЕТОННЫХ БЛОКОВ	СТРОИТЕЛЬНЫЕ КОНСТРУКЦИИ И ИЗДЕЛИЯ Серия I.I34.I-I3 Выпуск 2	Лист 3 Страница 5

НОМЕНКЛАТУРА БЛОКОВ ИЗ БЕТОНА BI2,5

Рисунок	Марка	Размеры, мм			Расход материалов			Масса, кг
		L	H	B	бетон		сталь, кг	
					класс	объем, м3		
6	БВП 34.6.30-I2,5	3440				0,42	I6,6	I050
	БВП 34.6.30-I2,5-I	3440				0,42	I6,6	I050
	БВП 34.6.30-I2,5-а	3440				0,42	22,9	I050
	БВП 34.6.30-I2,5-Iа	3440				0,42	22.9	I050
I0	БВП 34.6.30-I2,5-2	3440	580			0,42	I6,6	I050
	БВП 34.6.30-I2,5-3	3440				0,42	I7,2	I050
	БВП 34.6.30-I2,5-2а	3440				0,42	22,9	I050
	БВП 34.6.30-I2,5-3а	3440		300	BI2,5	0,42	23,2	I050
7	БВП 34.3.30-I2,5	3440	340			0,28	I0,I	720
	БВП 34.3.30-I2,5-I	3440	340			0,28	I0,I	720
I0	БВП 46.6.30-I2,5	4600	580			0,54	2I,8	I350
	БВП 46.6.30-I2,5-а	4600	580			0,54	44,I	I350
	БВП 46.6.30-I2,5-I	4600	580			0,54	2I,8	I350
	БВП 46.6.30-I2,5-Iа	4600	580			0,54	44,I	I350
2	БВ 20.22.30-I2,5	I990	2I80			I,II	I0,I	2770

G2BA УКАЗАНИЯ ПО ПРИМЕНЕНИЮ

Блоки внутренних стен предназначены для применения в проектировании и строительстве 5-9-этажных жилых зданий со стенами из крупных легкобетонных блоков.

Предел огнестойкости блоков - I,I часа

G2EE ИНЖЕНЕРНО-ГЕОЛОГИЧЕСКИЕ УСЛОВИЯ - обычные G2BQ СТЕПЕНЬ АГРЕССИВНОСТИ СРЕДЫ - неагрессивная

ДОПОЛНИТЕЛЬНЫЕ ДАННЫЕ

Расшифровка изделия:

БВ I5.22.30-7,5л-Iа/2,3/; БВП 27.6.30-5л-Iа/2,3/

БВ - блок внутренний;

БВП - блок внутренний поясной;

I5 - длина в дм;

22 - высота в дм;

30 - толщина в см;

7,5 - класс бетона B7,5;

л - легкий бетон;

I/2,3/, - индекс на наличие подрезок, отверстий, закладных деталей;

а - блок перемычечный

B7EA СОСТАВ ПРОЕКТНОЙ ДОКУМЕНТАЦИИ

Выпуск 2 - Блоки бетонные стеновые толщиной 30 см, армированные с применением стали классов Ат-IУС и Врп-I. Рабочие чертежи

Объем проектных материалов, приведенных к формату А4, - 276 форматок

B7BA АВТОР ПРОЕКТА КиевЗНИИЭП, 252I33, Киев-I33, бульвар Леси Украинки,26

B7HA УТВЕРЖДЕНИЕ УТВЕРЖДЕНЫ Госкомархитектуры, приказ от I9.06.89 г. № II4
Введены в действие КиевЗНИИЭП 30.I2.89 г., приказ от I4.09.89 г. № 244
Срок действия I994 год.

B7KA ПОСТАВЩИК ЦИТП, I25878, ГСП, Москва, А-445, ул.Смольная,22

Инв. № 24II3

Катал.л. № 064870

Гл.инженер проекта Б.М.КИРШНЕР

А.А.БРУСАН

Гл.инженер КиевЗНИИЭП

gost.e-ecolog.ru