СССР	СТРОИТЕЛЬНЫЙ КАТАЛОГ ЧАСТЬ 3 ТИПОВАЯ ДОКУМЕНТАЦИЯ НА СТРОИТЕЛЬНЫЕ СИСТЕМЫ И ИЗДЕЛИЯ ЗДАНИЙ И СООРУЖЕНИЙ	СТРОИТЕЛЬНЫЕ КОНСТРУКЦИИ И ИЗДЕЛИЯ Серия I.I34.I-II Вып.I
ЦИТП		УДК 69.022:69I.327-4I2
ОКТЯБРЬ 1989	БЛОКИ ВНУТРЕННИХ СТЕН ИЗ ТЯЖЕЛОГО БЕТОНА ДЛЯ КРУПНОБЛОЧНЫХ ЖИЛЫХ ЗДАНИЙ	На 2 листах На 3 страницах Страница I

Рис.1

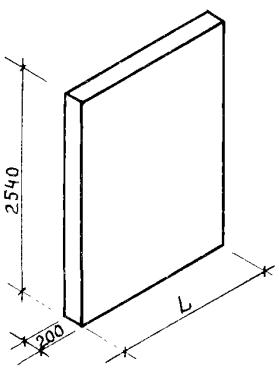

Рис.2

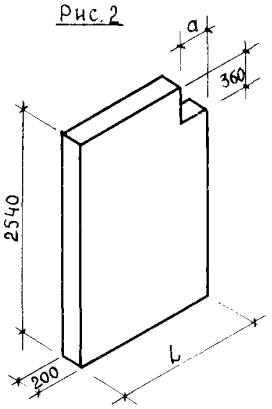

Рис.3

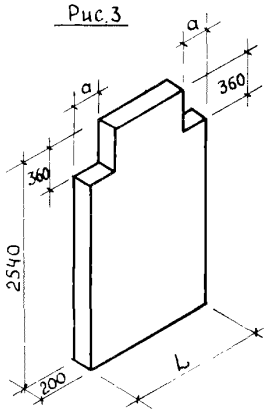

Рис.4

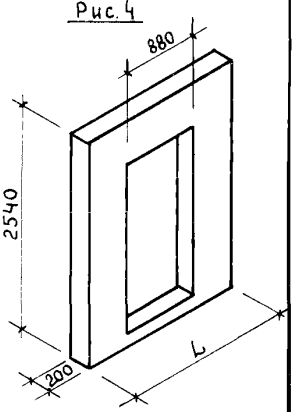

Рис.5

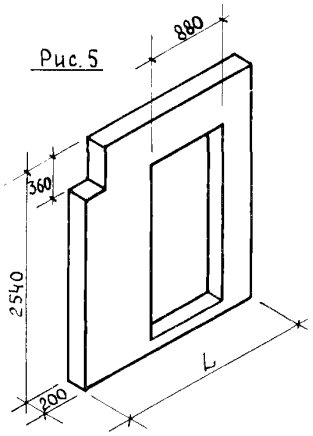

Рис.6

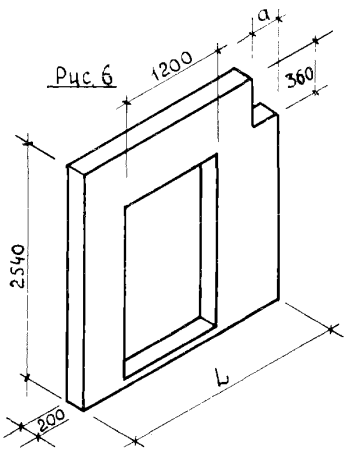

Рис.7

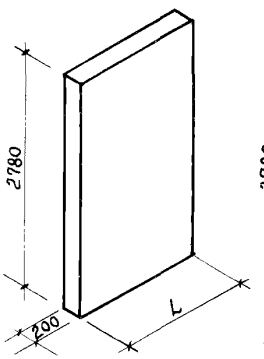

Рис.8

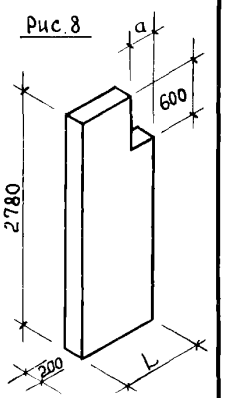

Рис.9

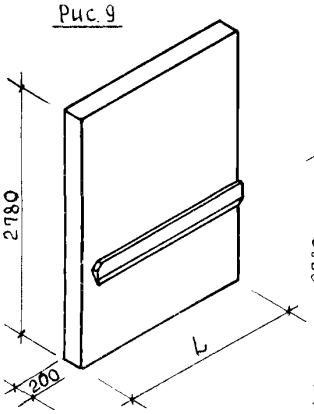

Рис.10

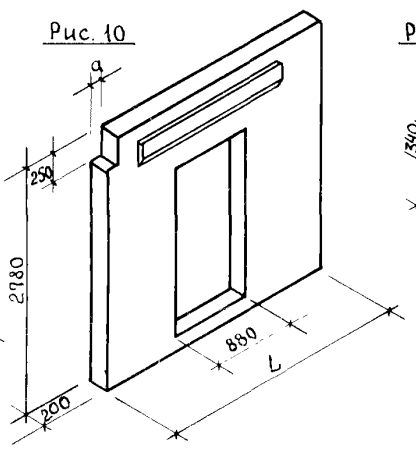

Рис.11

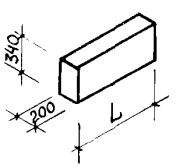

Рис.12

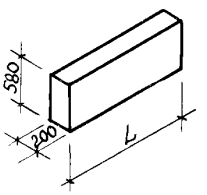

gost.e-ecolog.ru

БЛОКИ ВНУТРЕННИХ СТЕН ИЗ ТЯЖЕЛОГО БЕТОНА ДЛЯ КРУПНОБЛОЧНЫХ ЖИЛЫХ ЗДАНИЙ	СТРОИТЕЛЬНЫЕ КОНСТРУКЦИИ И ИЗДЕЛИЯ. Серия I.I34.I-II Вып. I	Лист I Страница 2

ТЕХНИЧЕСКАЯ ХАРАКТЕРИСТИКА

Бетон тяжелый класса BI5 или BI2,5.

Продольная и поперечная арматура из стали классов Вр-I, A-I, A-III диаметрами от 4+I6 мм.

Изделия армируются арматурными блоками, плоскими каркасами и сетками.

Марка изделий		Размеры		Расход материалов			Масса блока, кг
				тяжелый бетон, м3	Расход стали, кг натуральной / приведенной кА I		
Петлевой вариант	Беспетлевой вариант	L, мм	a, мм		петлевой вариант	беспетлевой вариант	
		по рис. I					
СБВ 9.26.2-Т-I	СБВ 9.26.2-Т-I.0.0.0.5	880	-	0,43	9,78 / I2,02	7,96 / I0,20	I075
СБВ I8.26.2-Т-I	СБВ I8.26.2-Т-I.0.0.0.5	I780	-	0,88	II,69 / I4,46	9,09 / II,86	22I5
СБВ 24.26.2-Т-I	СБВ 24.26.2-Т-I.0.0.0.5	2380	-	I,I9	I6,53 / 20,45	II,53 / I5,45	2970
		по рис. 2					
СБВ 9.26.2-Т-I.0.0.I	СБВ 9.26.2-Т-I.0.0.I.5	880	300	0,42	9,20 / II,64	7,38 / 9,82	I040
СБВ I2.26.2-Т-I.0.0.I	СБВ I2.26.2-Т-I.0.0.I.5	II80	300	0,57	I0,27 / I2,90	7,77 / I0,40	I420
СБВ I5.26.2-Т-I.0.0.I	СБВ I5.26.2-Т-I.0.0.I.5	I480	300	0,72	II,74 / I5,0I	9,I4 / I2,4I	I8I0
СБВ I8.26.2-Т-I.0.0.I	СБВ I8.26.2-Т-I.0.0.I.5	I780	300	0,87	I2,II / I5,55	9,5I / I2,95	2I80
СБВ 24.26.2-Т-I.0.0.I	СБВ 24.26.2-Т-I.0.0.I.5	2380	300	I,I8	I4,88 / I9,I4	II,24 / I5,50	2940
СБВ 25.26.2-Т-I.0.0.I	СБВ 25.26.2-Т-I.0.0.I.5	2500	300	I,24	I6,39 / 20,73	II,39 / I5,73	3I00
		по рис. 3					
СБВ I2.26.2-Т-I.0.0.2	СБВ I2.26.2-Т-I.0.0.2.5	II80	300	0,56	9,47 / I2,24	6,87 / 9,64	I390
		по рис. 4					
СБВ I8.26.2-Т-2.I.2	СБВ I8.26.2-Т-2.I.2.0.5	I750	-	0,5I	37,70 / 5I,7I	35,I0 / 49,II	I272
СБВ 24.26.2-Т-2.I.5	СБВ 24.26.2-Т-2.I.5.0.5	2380	-	0,82	27,76 / 37,84	25,I6 / 35,24	2040
		по рис. 5					
СБВ 2I.26.2-Т-2.I.I.I	СБВ 2I.26.2-Т-2.I.I.I.5	2080	2I0	0,65	33,69 / 46,30	30,98 / 43,59	I632
		по рис. 6					
СБВ 24.26.2-Т-2.I.I.I	СБВ 24.26.2-Т-2.I.I.I.5	2380	3I0	0,80	34,34 / 47,25	3I,63 / 44,54	I990
СБВ 25.26.2-Т-2.I.6.I	СБВ 25.26.2-Т-2.I.6.I.5	2500	260	0,86	30,76 / 42,I5	28,I6 / 39,55	2I50
СБВ 25.26.2-Т-2.3.3.I	СБВ 25.26.2-Т-2.3.3.I.5	2500	260	0,72	35,85 / 49,47	33,25 / 46,87	I8I0
		по рис. 7					
СБВ 9.28.2-Т-I	СБВ 9.28.2-Т-I.0.0.0.5	880	-	0,47	II,20 / I3,75	9,38 / II,93	II80
СБВ I5.28.2-Т-I	СБВ I5.28.2-Т-I.0.0.0.5	I480	-	0,8I	I5,40 / I8,82	II,23 / I4,65	20I2
СБВ I8.28.2-Т-I	СБВ I8.28.2-Т-I.0.0.0.5	I780	-	0,97	I5,24 / I8,83	II,60 / I5,I9	2420
СБВ 24.28.2-Т-I	СБВ 24.28.2-Т-I.0.0.0.5	2380	-	I,30	I8,43 / 22,88	I3,43 / I7,88	3260
		по рис. 8					
СБВ 9.28.2-Т-I.0.0.I	СБВ 9.28.2-Т-I.0.0.I.5	880	300	0,45	I0,62 / I3,36	8,80 / II,54	II30
		по рис. 9					
СБВ I2.28.2-Т-3	СБВ I2.28.2-Т-3.0.5	II80	-	0,66	24,64 / 32,67	22,I4 / 30,I7	I640
СБВ I2.28.2-Т-3.I	СБВ I2.28.2-Т-3.I.5	II80	-	0,66	24,64 / 32,67	22,I4 / 30,I7	I640
СБВ 2I.28.2-Т-3.I	СБВ 2I.28.2-Т-3.I.5	2080	-	I,I7	29,49 / 39,I9	25,85 / 35,55	29I5

БЛОКИ ВНУТРЕННИХ СТЕН ИЗ ТЯЖЕЛОГО БЕТОНА ДЛЯ КРУПНОБЛОЧНЫХ ЖИЛЫХ ЗДАНИЙ	СТРОИТЕЛЬНЫЕ КОНСТРУКЦИИ И ИЗДЕЛИЯ Серия I.I34.I-II Вып. I	Лист 2 Страница 3

Продолжение

Марка изделий		Размеры		Расход материалов			Масса блока, кг
				тяжелый бетон,	Расход стали, кг натуральной / приведенной к AI		
Петлевой вариант	Беспетлевой вариант	L, мм	a, мм	м3	петлевой вариант	беспетлевой вариант	
СБВ 27.28.2-Т-4.2.7.I	СБВ 27.28.2-Т-4.2.7.I.5 по рис.I0	2690	I00	I,I5	44,92 / 60,6I	4I,28 / 56,97	2865
СБВ 27.28.2-Т-4.2.7.I.I	СБВ 27.28.2-Т-4.2.7.I.I.5	2680	I00	I,I5	44,92 / 60,6I	4I,28 / 56,97	2865
СБВ 27.28.2-Т-4.3.4.I	СБВ 27.28.2-Т-4.3.4.I.5	2680	I00	0,99	43,74 / 58,93	40,I0 / 55,29	2470
СБВ 27.28.2-Т-4.3.4.I.I	СБВ 27.28.2-Т-4.3.4.I.I.5 по рис. II	2680	I00	0,99	43,74 / 58,93	40,I0 / 55,29	2470
ВПР I4.3.2-Т-5	ВПР I4.3.2-Т-5.5	I400	-	0,09	5,83 / 7,57	5,07 / 6,8I	240
ВПР I5.3.2-Т-5	ВПР I5.3.2-Т-5.5 по рис. I2	I480	-	0,I0	5,87 / 6,63	5,II / 5,87	230
ВПР I5.6.2-Т-5	ВПР I5.6.2-Т-5.5	I500	-	0,I7	7,49 / 9,64	6,73 / 8,88	425

С2ВА УКАЗАНИЯ ПО ПРИМЕНЕНИЮ

Блоки предназначены для применения во внутренних стенах 5 и 9-этажных жилых зданий.

Предел огнестойкости стен из блоков более 2 часов.

С2ЕЕ ИНЖЕНЕРНО-ГЕОЛОГИЧЕСКИЕ УСЛОВИЯ - обычные.

Э3ОВ НОРМАТИВНОЕ ВЕТРОВОЕ ДАВЛЕНИЕ - 48 кгс/м2.

ДОПОЛНИТЕЛЬНЫЕ ДАННЫЕ

Расшифровка марки изделия СБВ I2.26.2-Т-I.0.0.0.5:
СБВ - стеновой блок внутренний,
I2 - длина блока в дециметрах,
26 - высота блока в дециметрах,
2 - толщина блока в дециметрах,
Т - бетон тяжелый,
I.0.0.0.5 - глухой, без проема, без подрезки для опирания перемычки, беспетлевой вариант.
Серия I.I34.I-II, вып. I разработана взамен серии I.I34-I, вып.4.

В7ЕА СОСТАВ ПРОЕКТНОЙ ДОКУМЕНТАЦИИ

Вып. I. Блоки толщиной 20 см. Материалы для проектирования и рабочие чертежи.

Объем проектных материалов, приведенных к формату А4 - 278 форматок.

В7ВА АВТОР ПРОЕКТА ЦНИИЭП жилища, I27434, Москва И-434, Дмитровское шоссе, 9, корп.Б

В7НА УТВЕРЖДЕНИЕ Утверждены и введены в действие Госкомархитектуры с 25.06.89 приказ № 113 от 19.06.89. Срок действия 1995г.

В7КА ПОСТАВЩИК ЦИТП, I25878, ГСП, Москва А-445, ул.Смольная, 22.

Гл. инженер проекта Г.И.Зыкина

Гл. инженер института В.М.Остроцов

Инв. № 23880

Катал.л. №064I72

gost.e-ecolog.ru