СССР	СТРОИТЕЛЬНЫЙ КАТАЛОГ ЧАСТЬ 3 ТИПОВАЯ ДОКУМЕНТАЦИЯ НА КОНСТРУКЦИИ, ИЗДЕЛИЯ И УЗЛЫ ЗДАНИЙ И СООРУЖЕНИЙ	СТРОИТЕЛЬНЫЕ КОНСТРУКЦИИ И ИЗДЕЛИЯ Серия I.I32.I-I3тв Выпуски 0,I,2,3 УДК 691.022-413
ЦИТП	ПАНЕЛИ НАРУЖНЫХ СТЕН ЛЕГКОБЕТОННЫЕ ОДНОСЛОЙНЫЕ ОДНОРЯДНОЙ РАЗРЕЗКИ ДЛЯ КРУПНОПАНЕЛЬНЫХ ЖИЛЫХ ЗДАНИЙ С ШАГОМ ПОПЕРЕЧНЫХ СТЕН 3,0; 3,6 м И ВЫСОТОЙ ЭТАЖА 2,8 м (УНИФИЦИРОВАННЫЕ ДЛЯ СЛОЖНЫХ УСЛОВИЙ СТРОИТЕЛЬСТВА: НЕРАВНОМЕРНО СЖИМАЕМЫЕ ГРУНТЫ, ПРОСАДОЧНЫЕ ГРУНТЫ, ПОДРАБАТЫВАЕМЫЕ ТЕРРИТОРИИ)	МЗС1
МАРТ 1986		На 5 листах На I0 страницах Страница I

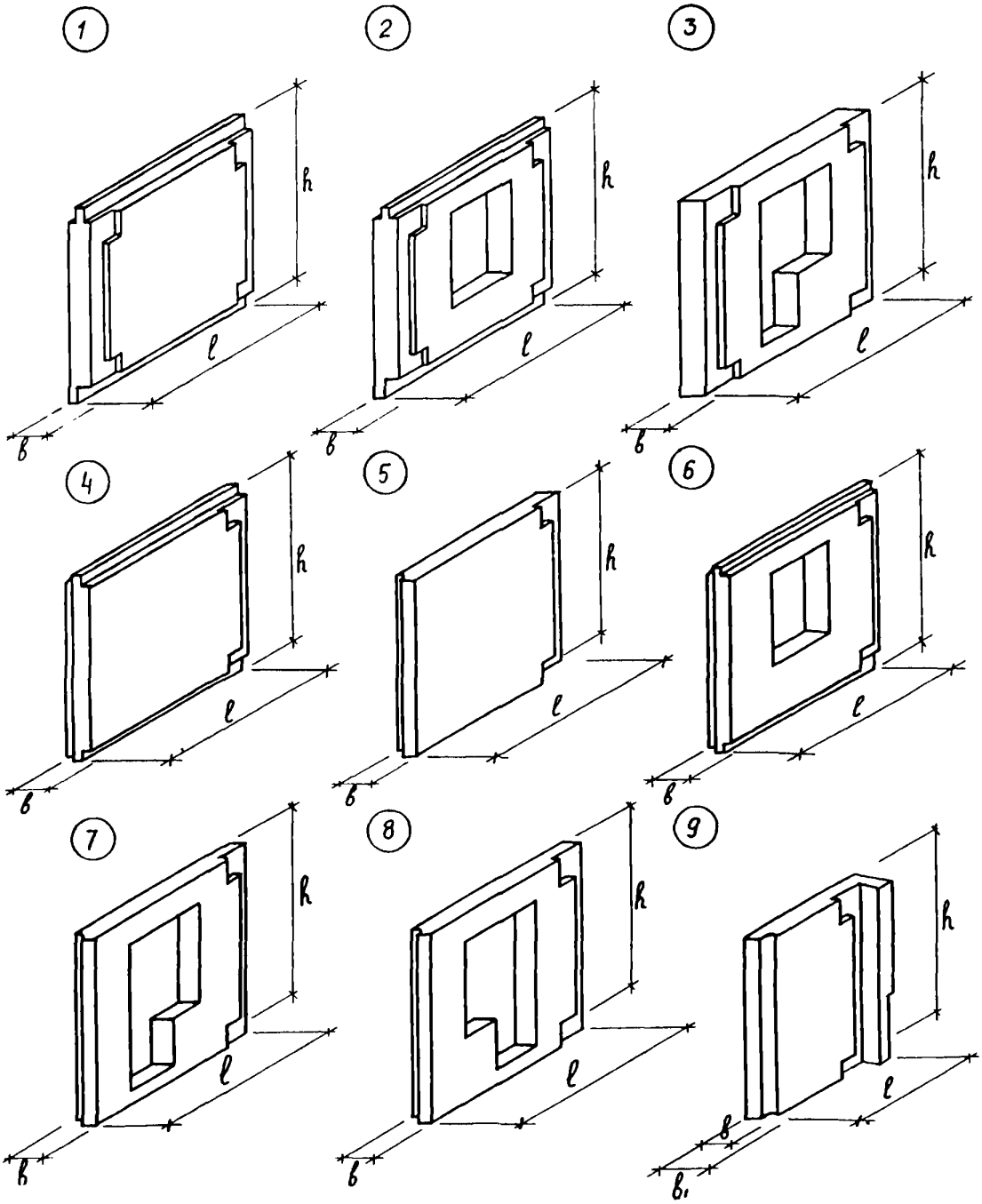

gost.e-ecolog.ru

ПАНЕЛИ НАРУЖНЫХ СТЕН ЛЕГКОБЕТОННЫЕ ОДНОСЛОЙНЫЕ ОДНОРЯДНОЙ РАЗРЕЗКИ ДЛЯ КРУПНОПАНЕЛЬНЫХ ЖИЛЫХ ЗДАНИЙ С ШАГОМ ПОПЕРЕЧНЫХ СТЕН 3,0;3,6 м И ВЫСОТОЙ ЭТАЖА 2,8 м (УНИФИЦИРОВАННЫЕ ДЛЯ СЛОЖНЫХ УСЛОВИЙ СТРОИТЕЛЬСТВА: НЕРАВНОМЕРНО СЖИМАЕМЫЕ ГРУНТЫ, ПРОСАДОЧНЫЕ ГРУНТЫ, ПОДРАБАТЫВАЕМЫЕ ТЕРРИТОРИИ)	СТРОИТЕЛЬНЫЕ КОНСТРУКЦИИ И ИЗДЕЛИЙ Серия I.I32.I-I3 пв Выпуски 0,I,2,3	Лист I Страница 2

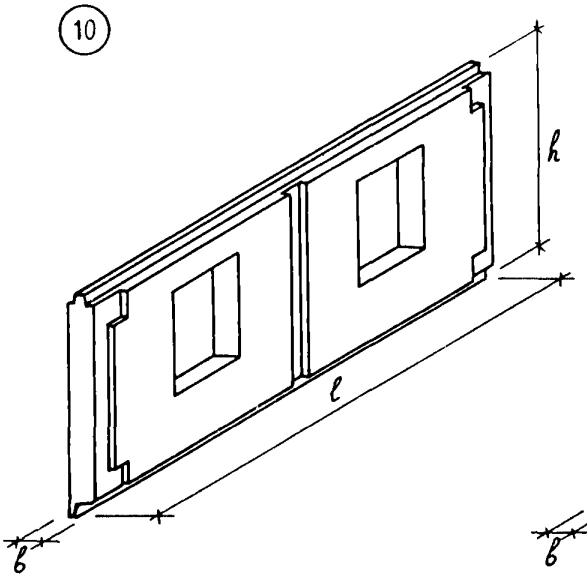

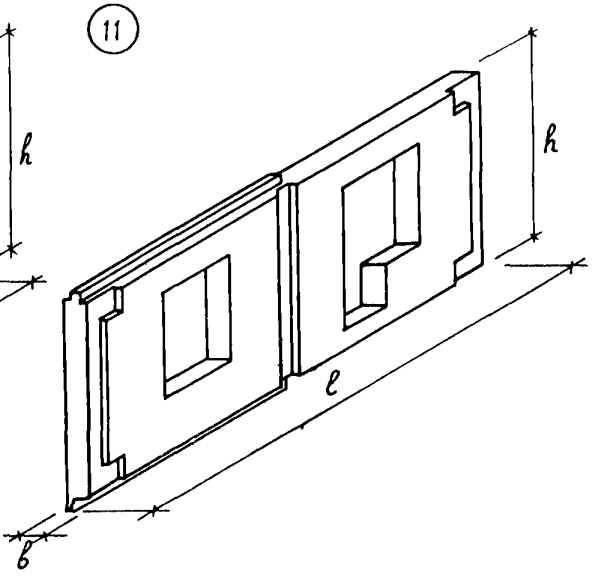

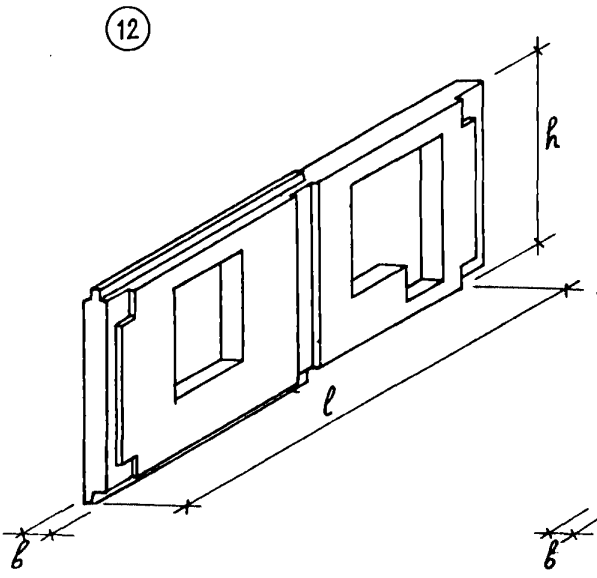

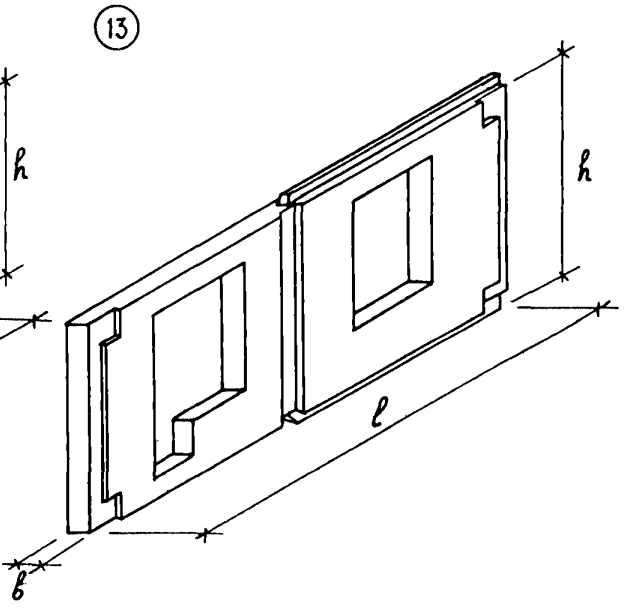

ПАНЕЛИ НАРУЖНЫХ СТЕН ЛЕГКОБЕТОННЫЕ ОДНОСЛОЙНЫЕ ОДНОРЯДНОЙ РАЗРЕЗКИ ДЛЯ КРУПНОПАНЕЛЬНЫХ ЖИЛЫХ ЗДАНИЙ С ШАГОМ ПОПЕРЕЧНЫХ СТЕН 3,0;3,6 м И ВЫСОТОЙ ЭТАЖА 2,8 м (УНИФИЦИРОВАННЫЕ ДЛЯ СЛОЖНЫХ УСЛОВИЙ СТРОИТЕЛЬСТВА: НЕРАВНОМЕРНО СЖИМАЕМЫЕ ГРУНТЫ, ПРОСАДОЧНЫЕ ГРУНТЫ, ПОДРАБАТЫВАЕМЫЕ ТЕРРИТОРИИ)	СТРОИТЕЛЬНЫЕ КОНСТРУКЦИИ И ИЗДЕЛИЯ Серия I.I32.I-I3 пв Вып.0,I,2,3	Лист 2 Страница 3

14

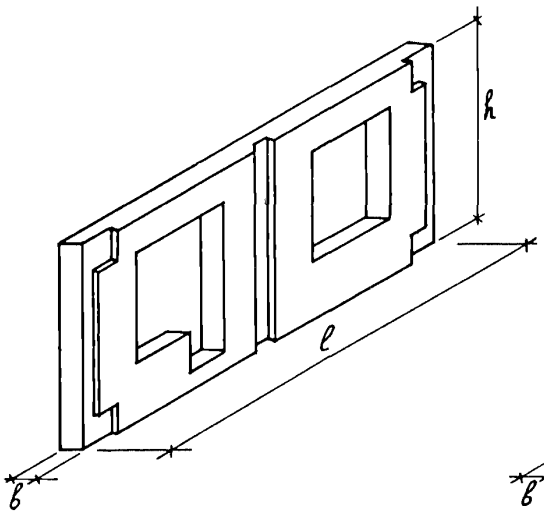

15

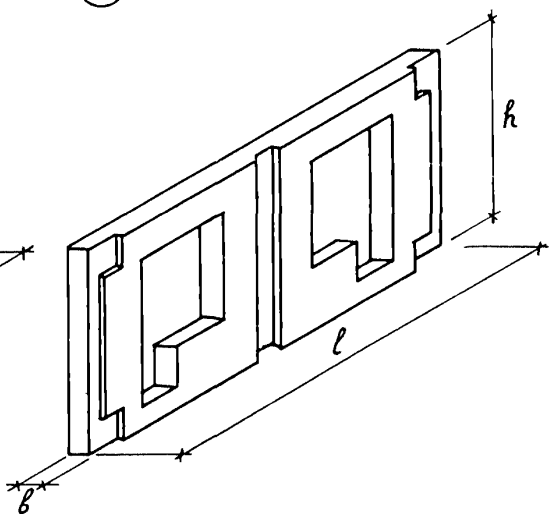

16

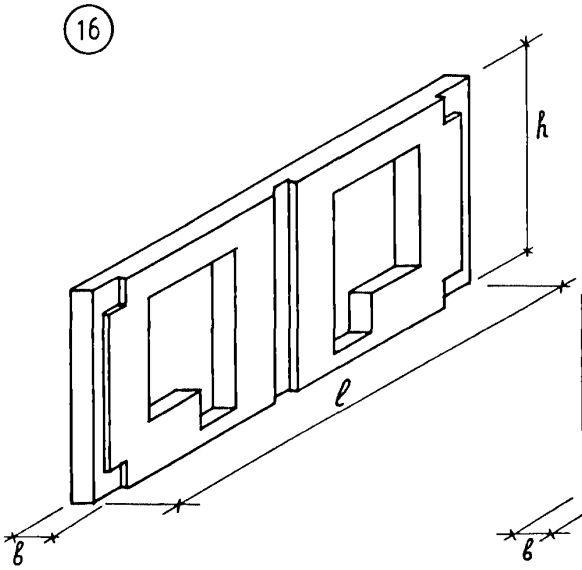

17

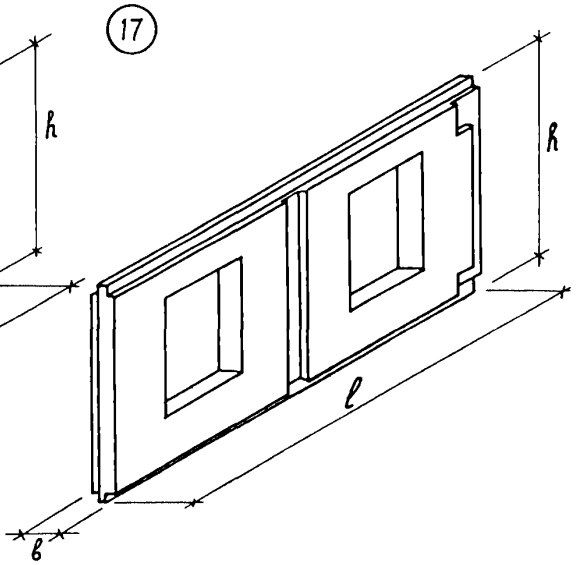

ПАНЕЛИ НАРУЖНЫХ СТЕН ЛЕГКОБЕТОННЫЕ ОДНОСЛОЙНЫЕ ОДНОРЯДНОЙ РАЗРЕЗКИ ДЛЯ КРУПНОПАНЕЛЬНЫХ ЖИЛЫХ ЗДАНИЙ С ШАГОМ ПОПЕРЕЧНЫХ СТЕН 3,0;3,6 м И ВЫСОТОЙ ЭТАЖА 2,8 м(УНИФИЦИРОВАННЫЕ ДЛЯ СЛОЖНЫХ УСЛОВИЙ СТРОИТЕЛЬСТВА: НЕРАВНОМЕРНО СЖИМАЕМЫЕ ГРУНТЫ, ПРОСАДОЧНЫЕ ГРУНТЫ, ПОДРАБАТЫВАЕМЫЕ ТЕРРИТОРИИ)	СТРОИТЕЛЬНЫЕ КОНСТРУКЦИИ И ИЗДЕЛИЯ Серия I.I32.I-I3 пв Вып.0.I,2,3	Лист 2 Страница 4

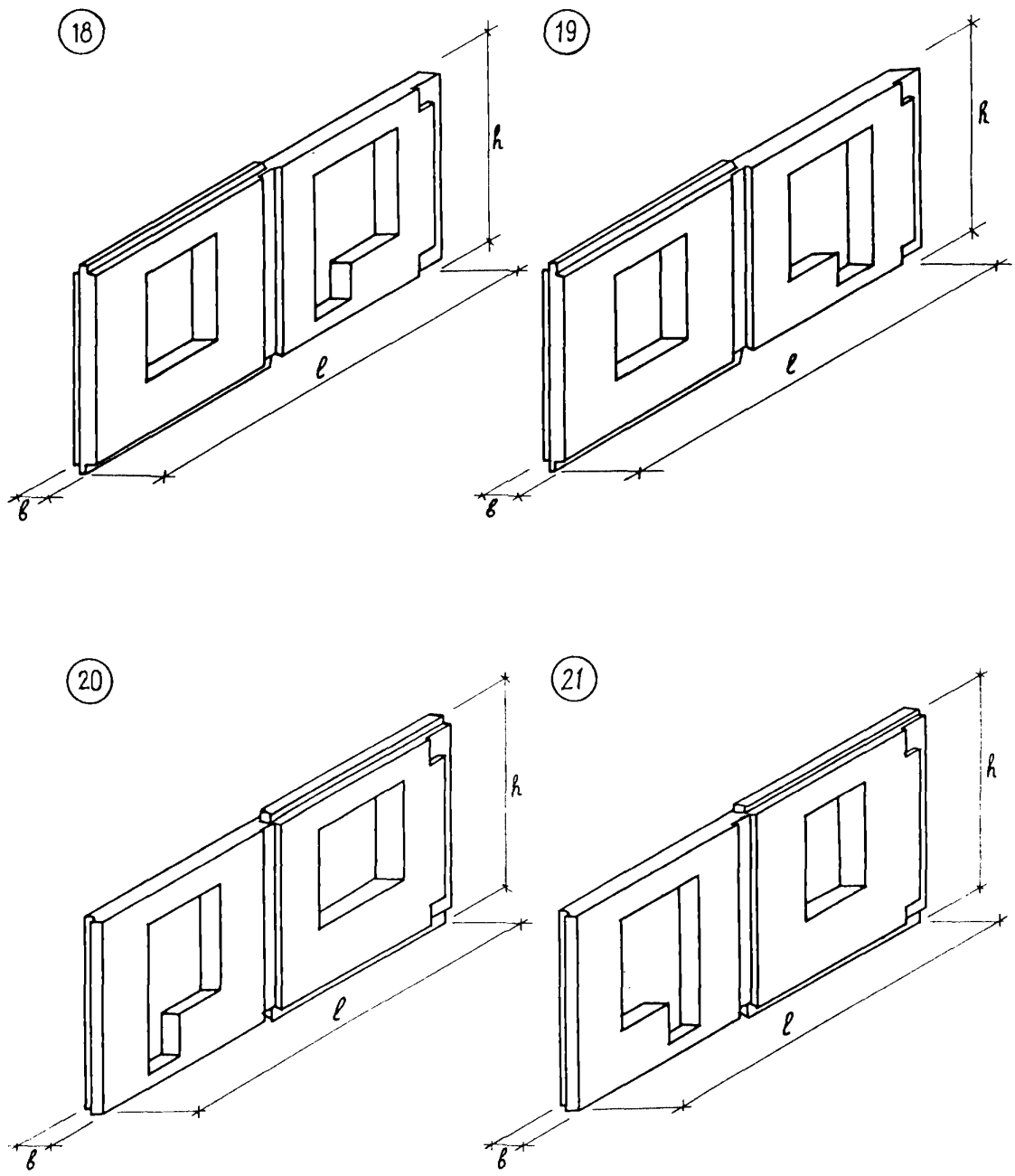

ПАНЕЛИ НАРУЖНЫХ СТЕН ЛЕГКОБЕТОННЫЕ ОДНОСЛОЙНЫЕ ОДНОРЯДНОЙ РАЗРЕЗКИ ДЛЯ КРУПНОПАНЕЛЬНЫХ ЖИЛЫХ ЗДАНИЙ С ШАГОМ ПОПЕРЕЧНЫХ СТЕН 3,0;3,6 м И ВЫСОТОЙ ЭТАЖА 2,8 м (УНИФИЦИРОВАННЫЕ ДЛЯ СЛОЖНЫХ УСЛОВИЙ СТРОИТЕЛЬСТВА: НЕРАВНОМЕРНО СЖИМАЕМЫЕ ГРУНТЫ, ПРОСАДОЧНЫЕ ГРУНТЫ, ПОДРАБАТЫВАЕМЫЕ ТЕРРИТОРИИ)	СТРОИТЕЛЬНЫЕ КОНСТРУКЦИИ И ИЗДЕЛИЯ Серия I.I32.I-I3пв Вып.0,I,2,3	Лист 3 Страница 5

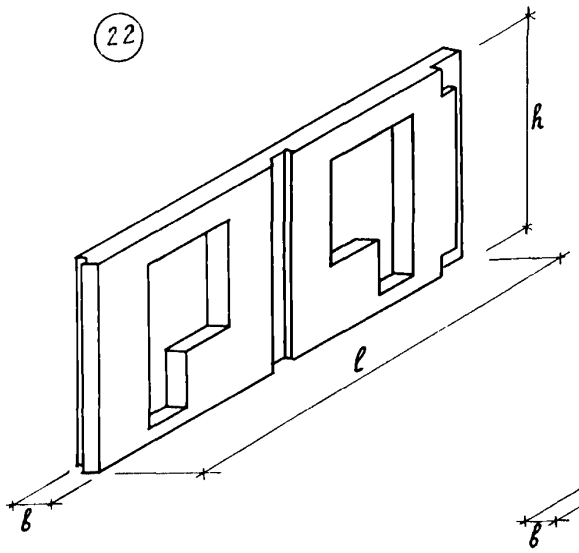

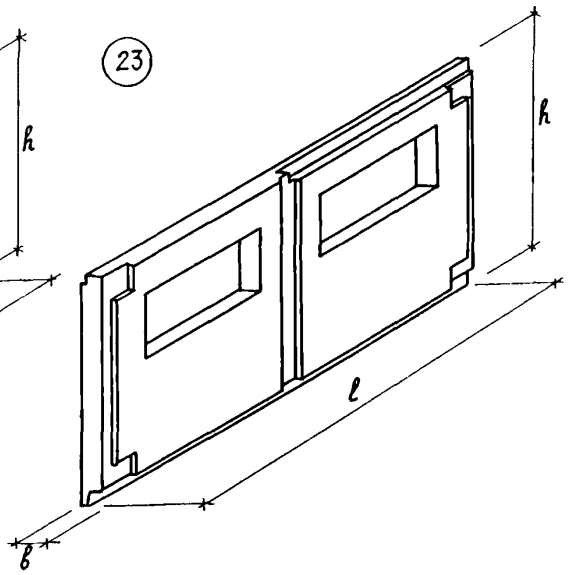

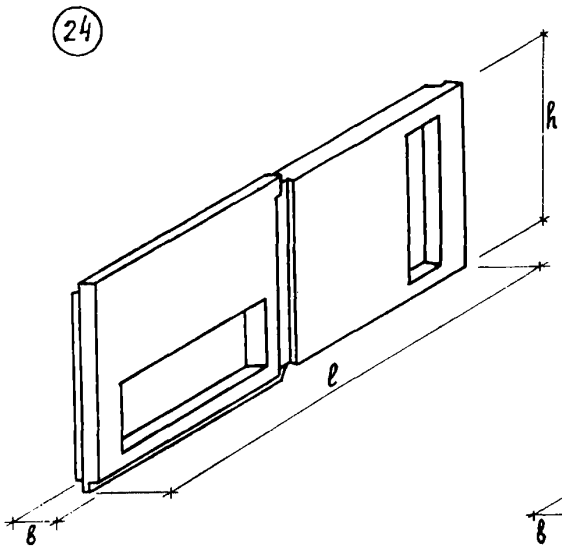

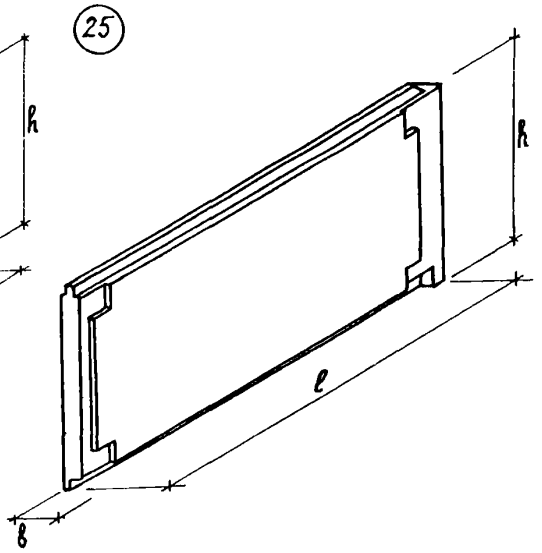

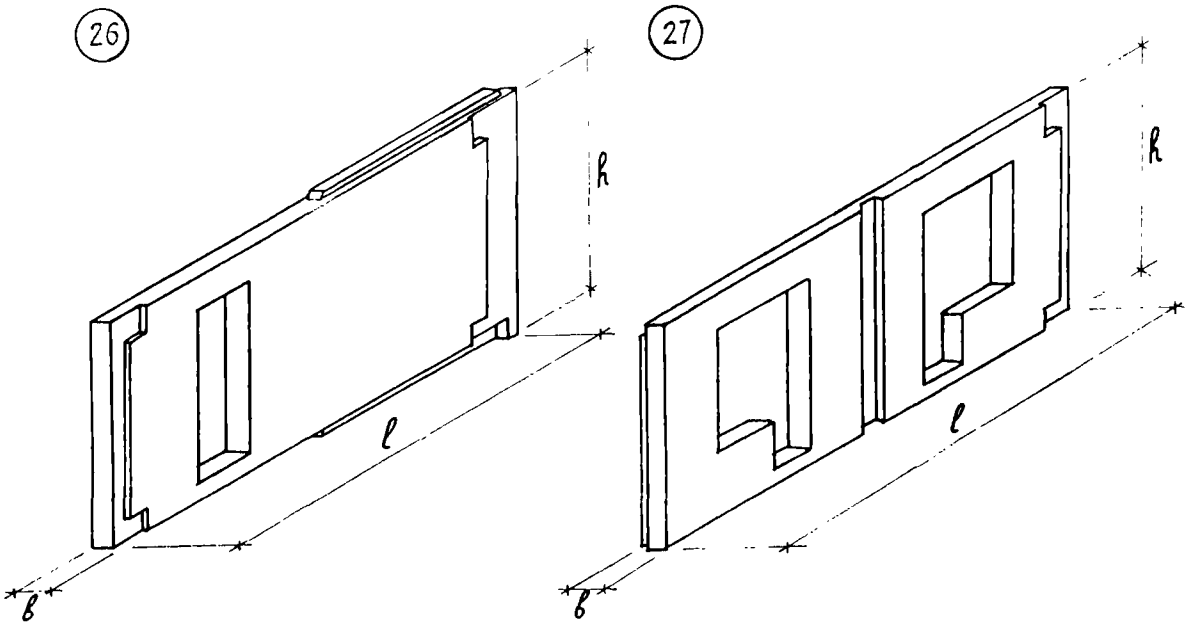

DIAA ТЕХНИЧЕСКАЯ ХАРАКТЕРИСТИКА

Панели наружных стен легкобетонные, на пористых заполнителях, марки М75, однослойные, однорядной разрезки одношаговые и двухшаговые толщиной 350 мм.

Наружный и внутренний отделочные слои - цементный раствор марки М50.

Общие материалы для проектирования, сведения о конструкции панелей, применяемым материалам, допускам, указания по испытаниям, маркировке складированию, монтажным узлам и номенклатуре изделий представлены в выпуске 0.

Рабочие чертежи панелей однослойных наружных стен с армированием их пространственными каркасами разработаны в выпуске I.

Рабочие чертежи панелей двухшаговых наружных стен с армированием их пространственными каркасами разработаны в выпуске 2.

Рабочие чертежи арматурных изделий, из которых комплектуются пространственные каркасы одношаговых и двухшаговых наружных стеновых панелей, разработаны в выпуске 3.

Арматура каркасов принята из стали классов А-Ш, диаметром 8,I0 мм, А-I диаметром 6 мм по ГОСТ 578I-82; Вр-I диаметром 4 и 5 мм по ГОСТ 6727-80; строповочные петли - из горячекатанной стали класса А-I по ГОСТ 578I-82.

ПАНЕЛИ НАРУЖНЫХ СТЕН ЛЕГКОБЕТОННЫЕ ОДНОСЛОЙНЫЕ ОДНОРЯДНОЙ РАЗРЕЗКИ ДЛЯ КРУПНОПАНЕЛЬНЫХ ЖИЛЫХ ЗДАНИЙ С ШАГОМ ПОПЕРЕЧНЫХ СТЕН 3,0;3,6 М И ВЫСОТОЙ ЭТАЖА 2,8 М /УНИФИЦИРОВАННЫЕ ДЛЯ СЛОЖНЫХ УСЛОВИЙ СТРОИТЕЛЬСТВА:НЕРАВНОМЕРНО СЖИМАЕМЫЕ ГРУНТЫ, ПРОСАДОЧНЫЕ ГРУНТЫ, ПОДРАБАТЫВАЕМЫЕ ТЕРРИТОРИИ/

СТРОИТЕЛЬНЫЕ КОНСТРУКЦИИ И ИЗДЕЛИЯ Серия I.I32.I-I3дв Выпуск 0,I,2,3

ПРОДОЛЖЕНИЕ

№ рис.	Марка изделия	Размеры, мм			Расход материалов				Масса, т
		l	b	h	Бетон, м3	Цем. раствор	Сталь, кг		
							Натур.	Привед. к кл.А-I	
I	IHC 30.29.35-75 ЛПВ-I.I	2990	2900		2,46	0,24	33,74	42,80	3585
	IHC 36.29.35-75 ЛПВ-I.I	3590			2,96	0,29	37,43	47,47	4285
2	IHC 30.29.35-75 ЛПВ-I.I-0I	2990	2900		2,0I	0,20	44,08	58,I5	30I0
	IHC 30.29.35-75 ЛПВ-I.I-03				I,79	0,I8	45,55	60,I0	2760
	IHC 36.29.35-75 ЛПВ-I.I-05	3590			2,08	0,2I	47,03	6I,94	3240
3	IHC 30.27.35-75 ЛПВ-I.I-I2	2990	2650		I,6I	0,I4	47,56	63,23	2520
	IHC 30.27.35-75 ЛПВ-I.I-I8								
	IHC 36.27.35-75 ЛПВ-I.I-II	3590			I,94	0,I7	56,8I	75,84	3020
	IHC 36.27.35-75 ЛПВ-I.I-I7								
4	IHC 29.29.35-75 ЛПВ-3.I	2905	2900		2,48	0,2I	33,42	42,44	3525
	IHC 29.29.35-75 ЛПВ-I.3								
	IHC 35.29.35-75 ЛПВ-3.I	3505			2,99	0,28	38,08	44,64	4300
	IHC 35.29.35-75 ЛПВ-I.3			350					
5	IHC 35.27.35-75 ЛПВ-3.I	3505	2650		2,9I	0,27	34,I9	42,76	4I75
	IHC 35.27.35-75 ЛПВ-I.3								
6	IHC 29.29.35-75 ЛПВ-3.I-0I	2905	2900		2,04	0,I8	44,92	59,38	30I0
	IHC 29.29.35-75 ЛПВ-I.3-0I								
	IHC 29.29.35-75 ЛПВ-3.I-03				I,82	0,I5	45,22	59,82	2760
	IHC 29.29.35-75 ЛПВ-I.3-03								
	IHC 35.29.35-75 ЛПВ-3.I-05	3505			2,I2	0,2I	55,33	73,87	3I80
	IHC 35.29.35-75 ЛПВ-I.3-05								
7	IHC 29.27.35-75 ЛПВ-3.I-I2	2905	2650		I,95	0,I7	48,83	64,52	2970
	IHC 29.27.35-75 ЛПВ-I.3-I8								
8	IHC 29.27.35-75 ЛПВ-3.I-I8	2905	2650						
	IHC 29.27.35-75 ЛПВ-I.3-I2								
9	IHC I2.27.39-75 ЛПВ-6.I	II85	2650	390	0,93	0,09	23,90	29,34	I350
	IHC I2.27.39-75 ЛПВ-I.6								

ПАНЕЛИ НАРУЖНЫХ СТЕН ЛЕГКОБЕТОННЫЕ ОДНОСЛОЙНЫЕ ОДНОРЯДНОЙ РАЗРЕЗКИ ДЛЯ КРУПНОПАНЕЛЬНЫХ ЖИЛЫХ ЗДАНИЙ С ШАГОМ ПОПЕРЕЧНЫХ СТЕН 3,0; 3,6 М И ВЫСОТОЙ ЭТАЖА 2,8 М /УНИФИЦИРОВАННЫЕ ДЛЯ СЛОЖНЫХ УСЛОВИЙ СТРОИТЕЛЬСТВА: НЕРАВНОМЕРНО СЖИМАЕМЫЕ ГРУНТЫ, ПРОСАДОЧНЫЕ ГРУНТЫ, ПОДРАБАТЫВАЕМЫЕ ТЕРРИТОРИИ/

СТРОИТЕЛЬНЫЕ КОНСТРУКЦИИ И ИЗДЕЛИЯ Серия I.I32.I-I3пв Выпуск 0,I,2,3

ПРОДОЛЖЕНИЕ

№ рис.	Марка изделия	Размеры, мм			Расход материалов				Масса т
		l	b	h	Бетон м3	Цем. раствор	Сталь, кг Натур.	Сталь, кг Привед. к кл А-I	
I0	IHC 60.29.35-75 ЛПВ-I.I-03.03	5990	2900		3,94	0,34	98,2I	I3I,II	59I5
	IHC 72.29.35-75 ЛПВ-I.I-05.05	7I90			4,59	0,40	I25,I0	I69,02	7300
	IHC 66.29.35-75 ЛПВ-I.I-03.05	6590			4,26	0,37	II6,40	I55,62	6430
	IHC 66.29.35-75 ЛПВ-I.I-05.03								
	IHC 60.29.35-75 ЛПВ-I.I-03.0I	5990			4,I6	0,33	I29,7I	I29,7I	6II0
	IHC 60.29.35-75 ЛПВ-I.I-0I.03								
II	IHC 60.29.35-75 ЛПВ-I.I-03.I2	5990	2900		3,56	0,3I	II5,40	I55,88	5630
	IHC 60.29.35-75 ЛПВ-I.I-I8.03								
	IHC 66.29.35-75 ЛПВ-I.I-05.I2	6590			3,90	0,33	I28,80	I66,93	6080
	IHC 66.29.35-75 ЛПВ-I.I-I8.05								
	IHC 72.29.35-75 ЛПВ-I.I-05.II	7I90			4,22	0,36	I35,I0	I8I,62	7I80
	IHC 72.29.35-75 ЛПВ-I.I-I7.05								
I2	IHC 66.29.35-75 ЛПВ-I.I-03.I7	6590	2900		3,90	0,33	I22,60	I65,43	6080
	IHC 66.29.35-75 ЛПВ-I.I-II.03								
	IHC 72.29.35-75 ЛПВ-I.I-05.I7	7I90			4,22	0,36	I35,I0	I8I,62	7I80
	IHC 72.29.35-75 ЛПВ-I.I-II.05								
I3	IHC 60.29.35-75 ЛПВ-I.I-I2.03	5990	2900	350	3,56	0,3I	II5,40	I59,98	5630
	IHC 60.29.35-75 ЛПВ-I.I-03.I8								
	IHC 66.29.35-75 ЛПВ-I.I-I2.05	6590			3,90	0,33	I23,70	I66,93	5945
	IHC 66.29.35-75 ЛПВ-I.I-05.I8								
	IHC 72.29.35-75 ЛПВ-I.I-II.03	7I90			4,43	0,37	I33,50	I89,52	7200
	IHC 72.29.35-75 ЛПВ-I.I-03.I7								
I4	IHC 60.27.35-75 ЛПВ-I.I-I8.03	5990	2650		3,49	0,3I	II6,40	I66,44	5600
	IHC 60.27.35-75 ЛПВ-I.I-03.I2								
	IHC 66.27.35-75 ЛПВ-I.I-I7.03	6590			3,8I	0,33	I23,70	I66,44	6400
	IHC 66.27.35-75 ЛПВ-I.I-03.II								
I5	IHC 60.27.35-75 ЛПВ-I.I-I2.I8	5990	2650		3,23	0,29	II7,60	I58,98	5600
	IHC 72.27.35-75 ЛПВ-I.I-II.I7	7I90			3,86	0,33	I36,30	I82,00	7I90
I6	IHC 60.27.35-75 ЛПВ-I.I-I8.I2	5990	2650		3,23	0,29	II7,60	I58,30	5620
	IHC 72.27.35-75 ЛПВ-I.I-I7.II	7I90			3,86	0,33	II7,30	I82,73	7I90
	IHC 66.27.35-75 ЛПВ-I.I-I8.II	6590			3,53	0,32	I24,00	I68,55	6400
	IHC 66.27.35-75 ЛПВ-I.I-I7.I2								
I7	IHC 59.29.35-75 ЛПВ-3.I-03.03	5905	2900		3,99	0,34	98,39	I3I,54	5980
	IHC 59.29.35-75 ЛПВ-I.3-03.03								
	IHC 65.29.35-75 ЛПВ-3.I-03.05	6505			4,I8	0,37	II7,30	I56,53	6200
	IHC 65.29.35-75 ЛПВ-I.3-05.03								
	IHC 7I.29.35-75 ЛПВ-3.I-05.05	7I05			4,5I	0,40	I24,80	I68,04	7I00
	IHC 7I.29.35-75 ЛПВ-I.3-05.05								

ПАНЕЛИ НАРУЖНЫХ СТЕН ЛЕГКОБЕТОННЫЕ ОДНОСЛОЙНЫЕ ОДНОРЯДНОЙ РАЗРЕЗКИ ДЛЯ КРУПНОПАНЕЛЬНЫХ ЖИЛЫХ ЗДАНИЙ С ШАГОМ ПОПЕРЕЧНЫХ СТЕН 3,0; 3,6М И ВЫСОТОЙ ЭТАЖА 2,8 М /УНИФИЦИРОВАННЫЕ ДЛЯ СЛОЖНЫХ УСЛОВИЙ СТРОИТЕЛЬСТВА: НЕРАВНОМЕРНО СЖИМАЕМЫЕ ГРУНТЫ, ПРОСАДОЧНЫЕ ГРУНТЫ, ПОДРАБАТЫВАЕМЫЕ ТЕРРИТОРИИ/

СТРОИТЕЛЬНЫЕ КОНСТРУКЦИИ И ИЗДЕЛИЯ Серия I.I32.I-I3 пв Выпуск 0,I,2,3

ПРОДОЛЖЕНИЕ

№ рис.	Марка изделия	Размеры, мм			Расход материалов				Масса, т
		l	b	h	Бетон, м3	Цем. раствор	Сталь, кг		
							Натур.	Привед. к кл.А-I	
I8	IHC 59.29.35-75 ЛПВ-3.I-03.I2	5905	2900		3,5I	0,32	II5,I0	I55,66	5690
	IHC 59.29.35-75 ЛПВ-I.3-I8.03								
I9	IHC 59.29.35-75 ЛПВ-3.I-03.I8	5905	2900		3,5I	0,32	II5,I0	I55,66	5690
	IHC 59.29.35-75 ЛПВ-I.3-I2.03								
	IHC 65.29.35-75 ЛПВ-3.I-03.I7	6505			3,68	0,34	I39,70	I88,78	6I00
	IHC 65.29.35-75 ЛПВ-I.3-II.03								
20	IHC 65.29.35-75 ЛПВ-3.I-I2.05	6505	2900		3,87	0,34	I27,60	I7I,73	6I00
	IHC 65.29.35-75 ЛПВ-I.3-05.I8								
	IHC 7I.29.35-75 ЛПВ-3.I-II.05	7I05			4,I7	0,37	I33,50	I79,53	6930
	IHC 7I.29.35-75 ЛПВ-I.3-05.I7								
2I	IHC 65.29.35-75 ЛПВ-3.I-I8.03	6505	2900		4,05	0,35	I24,80	I65,93	6II5
	IHC 65.29.35-75 ЛПВ-I.3-03.I2								
	IHC 7I.29.35-75 ЛПВ-3.I-I8.05	7I05			4,36	0,38	I3I,50	I38,5I	6800
	IHC 7I.29.35-75 ЛПВ-I.3-05.I8								
22	IHC 59.27.35-75 ЛПВ-3.I-I2.I8	5905	2650		3,I4	0,3I	II7,50	I58,22	5950
	IHC 59.27.35-75 ЛПВ-I.3-I2.I8								
	IHC 65.27.35-75 ЛПВ-3.I-I2.I7	6505		350	3,50	0,29	I26,70	I70,60	6I00
	IHC 65.27.35-75 ЛПВ-I.3-II.I8								
	IHC 7I.27.35-75 ЛПВ-3.I-II.I7	7I05			3,8I	0,3I	I34,I0	I8I,00	6800
	IHC 7I.27.35-75 ЛПВ-I.3-II.I7								
23	IHC 60.29.35-75 ЛПВ-I.I-24.24	5990	2900		4,I4	0,37	I02,50	I37,I3	6I35
24	IHC 58.29.35-75 ЛПВ-3.3-25.23	5820	2900		3,95	0,36	95,8I	I27,65	5890
25	IHC 53.29.35-75 ЛПВ-I.4	5345	2900		4,5I	0,46	70,I9	86,46	7230
	IHC 53.29.35-75 ЛПВ-4.I								
	IHC 65.29.35-75 ЛПВ-I.4	6545			5.52	0,56	77,66	97,26	8005
	IHC 65.29.35-75 ЛПВ-4.I								
	IHC 65.29.35-75 ЛПВ-I.5	6545			5,5I	0,56	80,58	I0I,36	7995
	IHC 65.29.35-75 ЛПВ-5.I								
26	IHC 53.29.35-75 ЛПВ-I.4-24	5345	2900		3,98	0,4I	70,79	9I,43	59I5
	IHC 53.29.35-75 ЛПВ-4.I-24								
	IHC 65.29.35-75 ЛПВ-I.4-24	6545			4,87	0,50	80,79	I04,20	7095
	IHC 65.29.35-75 ЛПВ-4.I-24								
	IHC 65.29.35-75 ЛПВ-I.5-24	6545			4,87	0,50	89,9I	II4,26	7200
	IHC 65.29.35-75 ЛПВ-5.I-24								
27	IHC 59.27.35-75 ЛПВ-3.I-I8.I2	5905	2650		3,I4	0,3I	II7,50	I59,05	5950
	IHC 59.27.35-75 ЛПВ-I.3-I8.I2								
	IHC 65.27.35-75 ЛПВ-3.I-I8.II	6505			3,50	0,29	I27,40	I7I,60	6500
	IHC 65.27.35-75 ЛПВ-I.3-I7.I2								
	IHC 7I.27.35-75 ЛПВ-3.I-I7.II	7I05			3,8I	0,3I	I34,I0	I8I,0	5890
	IHC 7I.27.35-75 ЛПВ-I.3-I7.II								

ПАНЕЛИ НАРУЖНЫХ СТЕН ЛЕГКОБЕТОННЫЕ ОДНОСЛОЙНЫЕ ОДНОРЯДНОЙ РАЗРЕЗКИ ДЛЯ КРУПНОПАНЕЛЬНЫХ ЖИЛЫХ ЗДАНИЙ С ШАГОМ ПОПЕРЕЧНЫХ СТЕН 3,0;3,6 М, И ВЫСОТОЙ ЭТАЖА 2,8 М/УНИФИЦИРОВАННЫЕ ДЛЯ СЛОЖНЫХ УСЛОВИЙ СТРОИТЕЛЬСТВА: НЕРАВНОМЕРНО СЖИМАЕМЫЕ ГРУНТЫ, ПРОСАДОЧНЫЕ ГРУНТЫ, ПОДРАБАТЫВАЕМЫЕ ТЕРРИТОРИИ/.	СТРОИТЕЛЬНЫЕ КОНСТРУКЦИИ И ИЗДЕЛИЯ Серия I.I32.I-I3пв Выпуски 0,I,2,3	Лист 5 Страница I0

C2BA УКАЗАНИЯ ПО ПРИМЕНЕНИЮ

Рабочие чертежи панелей из легкого бетона на пористых заполнителях разработаны для наружных несущих стен крупнопанельных 5-9 этажных жилых домов с малым шагом поперечных внутренних несущих стен, унифицированных для трех условий строительства: на неравномерно сжимаемых грунтах, на просадочных грунтах и подрабатываемых территориях.

Изготовление панелей предусматривается применительно к технологии заводов (типовой проект предприятия крупнопанельного домостроения мощностью I40000 м2 общей площади в год, шифр 409-I3-6).

J3OB СКОРОСТНОЙ НАПОР ВЕТРА - 45 кгс/м2
0,44 кПа

J3NB ВЕС СНЕГОВОГО ПОКРОВА - 70 кгс/м2
0,69 кПа

N1BD РАСЧЕТНАЯ ТЕМПЕРАТУРА НАРУЖНОГО ВОЗДУХА - минус 24°С

G2DD КЛИМАТИЧЕСКИЕ РАЙОНЫ И ПОДРАЙОНЫ СССР - П,Ш,Пв,Шб и Шв

G2EE ИНЖЕНЕРНО-ГЕОЛОГИЧЕСКИЕ УСЛОВИЯ - неравномерно сжимаемые грунты, просадочные грунты, подрабатываемые территории

ДОПОЛНИТЕЛЬНЫЕ ДАННЫЕ

Маркировка изделий принята по ГОСТ II024-84.

Например: I НС 65.29.35 - 75 ЛПВ-I.3 03.05:

I НС - однослойная наружная стеновая панель,

65.29.35 - габариты изделия,

75 Л - марка легкого бетона на сжатие,

ПВ - особые условия применения изделия - сложные условия строительства,

I.3 - вид примыкания к конструкциям - типы торцов изделия,

03.05 - типы проемов

В связи с утверждением настоящей серии, исключен из числа действующих серия I.I32-8пв выпуски 0-I, I-I, I-2 ч.I и 2, I-3, I-4, I-5, I-6, I-9, I-I0, ч.I и 2, I-II, I-I2, I-I4, I-I5, I-I7, 2-I ч.Iи 2, 2_2 ч.I и 2.

B7EA СОСТАВ ПРОЕКТНОЙ ДОКУМЕНТАЦИИ

Выпуск 0 - Материалы для проектирования. Указания по изготовлению панелей
Узлы панелей

Выпуск I - Панели одношаговые. Рабочие чертежи

Выпуск 2 - Панели двухшаговые. Рабочие чертежи

Выпуск 3 - Арматурные изделия. Рабочие чертежи

B7BA Объем проектных материалов, приведенных к формату А4 - 642 форматок

B7HA АВТОР ПРОЕКТА КиевЗНИИЭП, 252I33,Киев,Бульвар Леси Украинки, 26

УТВЕРЖДЕНИЕ Утверждены Госгражданстроем, приказ от 29.II.85 № 369, введены в действие с 20.I2.85

B7KA ПОСТАВЩИК ЦИТП, I25875, ГСП, Москва,А-445, ул.Смольная,22

Инв. № 20977
Катал.л. № 053I87

gost.e-ecolog.ru