КІ00,200,300-3÷5-83

ЧАСТЬ

3

Раздел I
Подгруппа
I.I32

ПАНЕЛИ НАРУЖНЫХ СТЕН ОДНОРЯДНОЙ РАЗРЕЗКИ ЛЕГКОБЕТОННЫЕ ДЛЯ КРУПНОПАНЕЛЬНЫХ ЖИЛЫХ ЗДАНИЙ С ШАГОМ ПОПЕРЕЧНЫХ СТЕН 2,4÷3,6 М И ВЫСОТОЙ ЭТАЖА 2,8 М ДЛЯ СТРОИТЕЛЬСТВА В СЕЙСМИЧЕСКИХ РАЙОНАХ

ВЫПУСК I-7. ПАНЕЛИ ГРУППЫ С-НТI и С-НТ4 ТОЛЩИНОЙ 300 мм

Область применения: II и III климатические районы и подрайоны IВ, IУБ, IУВ и IУГ (кроме влажных зон) с расчетной сейсмичностью 7 и 8 баллов

ПАСПОРТ
ТИПОВЫЕ КОНСТРУКЦИИ
СЕРИЯ I.I32I-4. ВЫПУСК I-7

УДК 691.328.022-413

Разработаны ЦНИИЭП жилища, Москва, I27434, Дмитровское шоссе, дом 9, корпус "Б" совместно с ЦНИИСК им. Кучеренко Москва, Ж-389, 2-я Институтская ул., дом 6

Утверждены и введены в действие Госгражданстроем с 0I.02.83г. Приказ № 37 от 28.0I.83

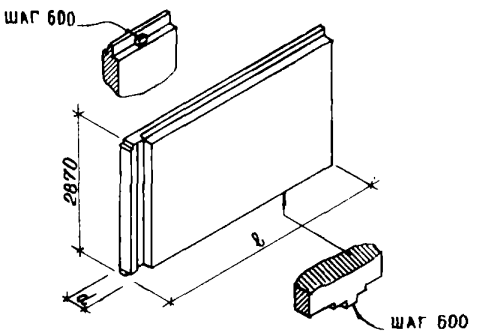

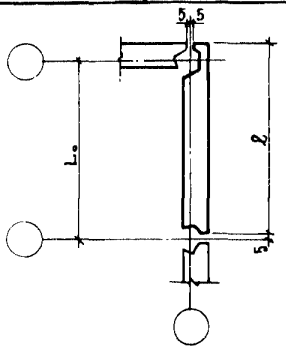

Шаг, м L_0	Марка изделия	Размеры, мм ℓ	d	Показатели расхода материалов на панель на 1 м² Объем, м³ легкого бетона	декоративного бетона	Расход стали натуральной	приведенной к А-I	Масса изделия, кг	№ листов выпуска
3,6	С-НТI-38.29.3 С-НТIл-38.29.3	38I5	300	2,608 0,238	0,289 0,026	52,0÷69,0 4,8÷6,3	67,0÷90,0 6,I0÷8,2	3300÷5050	I,2
4,2	С-НТI-44.29.3 С-НТIл-44.29.3	44I5	300	3,046 0,240	0,332 0,026	59,0÷79,0 4,7÷6,2	76,0÷I04,0 6,0÷8,2	3850÷5950	3,4
4,8	С-НТI-50.29.3 С-НТIл-50.29.3	50I5	300	3,5I0 0,244	0,375 0,026	65,0÷9I,0 4,5÷6,3	8,3÷II9,0 5,8÷8,3	4400÷6750	5,6
5,4	С-НТI-56.29.3 С-НТIл-56.29.3	56I5	300	3,93I 0,244	0,4I8 0,026	72,0÷I00,0 4,5÷6,30	92,0÷I3I,0 5,8÷8,3	4900÷7350	7,8

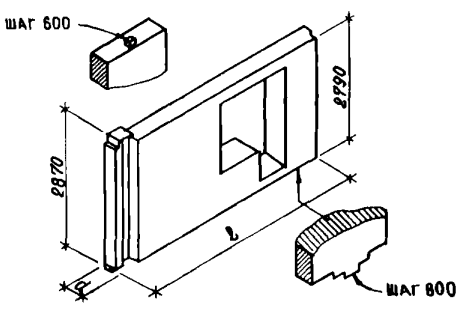

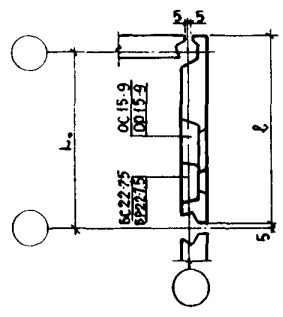

3,6	С-НТI-38.29.3-4б-2 С-НТIл-38.29.3-4бл-2	38I5	300	I,709 0,228	0,I99 0,027	55,0÷77,0 7,3÷I0,3	70,0÷I0I,0 9,40÷I3,5	2350÷3500	9,I0

gost.e-ecolog.ru

Шаг, м	Марка изделия	Размеры, мм		Показатели расхода материалов на панель на 1 м²				Масса изделия, кг	№ листов выпуска
				Объем, м³		Расход стали			
L		ℓ	d	легкого бетона	декоративного бетона	натуральной	приведенной к А-I		
4,2	С-НТІ-44.29.3-4б-2 С-НТІл-44.29.3-4бл-2	44I5	300	2,I4I 0,236	0,239 0,026	59,0÷87,0 6,5÷9,6	76,0÷II4,0 8,4÷I2,6	2900÷4300	II,I2
4,8	С-НТІ-50.29.3-4б-2 С-НТІл-50.29.3-4бл-2	50I5	300	2,593 0,243	0,279 0,026	67,0÷94,0 6,3÷8,8	86,0÷I24,0 8,I÷II,60	3500÷5200	I3,I4
5,4	С-НТІ-56.29.3-4б-2 С-НТІл-56.29.3-4бл-2	56I5	300	3,005 0,245	0,3I9 0,026	73,0÷I06,0 6,0÷8,7	93,0÷I39,0 9,3÷II,3	4050÷5950	I5,I6
6,0	С-НТІ-62.29.3-4б-2 С-НТІл-62.29.3-4бл-2	62I5	300	3,472 0,25I	0,359 0,026	76,0÷II4,0 5,5÷8,2	97,0÷I50,0 7,0÷I0,8	3550÷6850	I7,I8
I,2	С-НТ4-I2.29.3 С-НТ4л-I2.29.3	II80	300	0,696 0,205	0,II4 0,034	24,0÷3I,0 7,I÷9,I	3I,0÷4I,0 9,2÷I2,I	950÷I500	I9,2I
I,8	С-НТ4-I8.29.3 С-НТ4л-I8.29.3	I780	300	I,I44 0,224	0,I58 0,03I	29,0÷39,0 5,7÷7,6	37,0÷5I,0 7,2÷I0,0	I550÷2300	22,24
2,4	С-НТ4-24.29.3 С-НТ4л-24.29.3	2380	300	I,796 0,263	0,I99 0,029	34,0÷45,0 5,5÷6,6	43,0÷59,0 6,3÷8,6	2050÷3I50	25,27

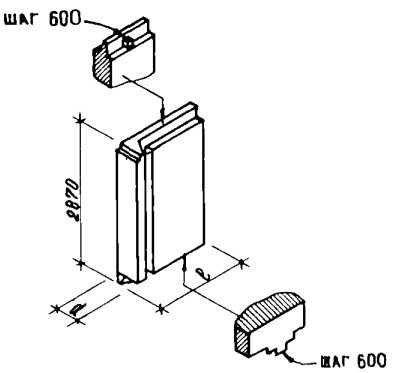

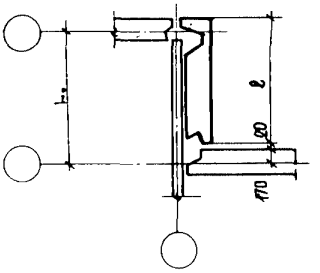

КI 00,200,300-3÷5-83

К3	ЦНИИЭП жилища	ПАНЕЛИ ГРУППЫ С-НТ1 и С-НТ4 ТОЛЩИНОЙ 300 мм	ТИПОВЫЕ КОНСТРУКЦИИ СЕРИЯ I.I32.1-12с Выпуск I-7	ПАСПОРТ Лист 2

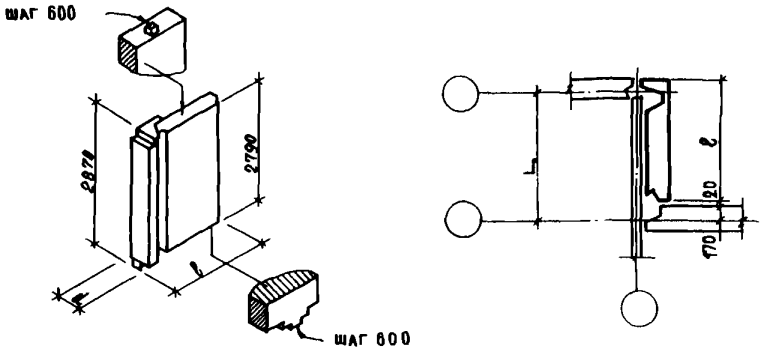

Шаг, м	Марка изделия	Размеры, мм		Показатели расхода материалов на панель на 1 м²				Масса изделия, кг	№ листов выпуска
				Объем, м³		Расход стали			
L		l	d	легкого бетона	декоративного бетона	натуральной	приведенной к А-I		
I,2	С-НТ4-I2.29.3-0-2	II80	300	0,670	0,I06	23,0÷30,0	30,0÷39,0	I000÷I350	20,2I
	С-НТ4к-I2.29.3-0-2			0,I98	0,03I	6,7÷8,8	8,9÷II,5		
I,8	С-НТ4-I8.29.3-0-2	I780	300	I,I08	0,I47	27,0÷37,0	35,0÷48,0	I450÷2200	23,24
	С-НТ4к-I8.29.3-0-2			0,2I6	0,029	5,3÷7,2	6,8÷9,40		
2,4	С-НТ4-24.29.3-0-2	2380	300	I,55I	0,I86	32,0÷42,0	4I,0÷55,0	2000÷3050	26,27
	С-НТ4к-24.29.3-0-2			0,227	0,027	4,7÷6,I0	6,0÷8,I0		

ТЕХНИЧЕСКАЯ ХАРАКТЕРИСТИКА И УКАЗАНИЯ ПО ПРИМЕНЕНИЮ

Панели легкобетонные предназначены для строительства 4-5-этажных домов в районах с сейсмичностью 7-9 баллов, а также высотой 9 этажей в районах с сейсмичностью 7 и 8 баллов.

Габариты панелей установлены, исходя из условия применения их в проектах, разрабатываемых с размерами планировочной сетки, кратными 600 мм.

Панели выполняются из легких теплоизоляционных бетонов на пористых заполнителях (керамзите, аглопорите, шлаковой пемзе и т.п. материалах, применение которых допущено при сейсмических воздействиях) марок по прочности М75, М100 и М150.

Материал, цвет и фактура отделки назначается при разработке конкретного проекта здания.

Армирование панелей осуществляется сварными арматурными блоками.

Расход стали определен исходя из возможных наименьших и наибольших воздействий на панели, зависящих от расчетной сейсмичности и этажности здания.

Окончательные данные по расходу стали определяются на основании расчета при доработке панелей для применения в конкретном проекте.

Общий принцип маркировки панелей:

С - сейсмические, Н - наружные стены, Т1 - торцовые группы I, Т4 - торцовые группы 4, I группа цифр характеризует длину, высоту и толщину панели в дм, следующая - характеризует вид проема.

Объем проектных материалов 70 форматок

Чертежи распространяет: Центральный институт типового проектирования I25878, ГСП, Москва А-445, Смольная ул., 22

Инв. № I86I2
Паст.№ 047675

gost.e-ecolog.ru