ЧАСТЬ **3**

Раздел I
Подгруппа I.I32

ПАНЕЛИ НАРУЖНЫХ СТЕН ОДНОРЯДНОЙ РАЗРЕЗКИ ЛЕГКОБЕТОННЫЕ ДЛЯ КРУПНОПАНЕЛЬНЫХ ЖИЛЫХ ЗДАНИЙ С ШАГОМ ПОПЕРЕЧНЫХ СТЕН 2,4÷3,6 м И ВЫСОТОЙ ЭТАЖА 2,8 м ДЛЯ СТРОИТЕЛЬСТВА В СЕЙСМИЧЕСКИХ РАЙОНАХ.

ВЫПУСК I-6. ПАНЕЛИ ГРУППЫ С-НР5 ДВУХШАГОВЫЕ ТОЛЩИНОЙ 300 и 350 мм.

Область применения: II и III климатические районы и подрайоны IB, IУВ, IУВ и IУГ (кроме влажных зон) с расчетной сейсмичностью 7-9 баллов

ПАСПОРТ
ТИПОВЫЕ КОНСТРУКЦИИ
СЕРИЯ I.I32.I-12 ВЫПУСК I-6

УДК 691.328.022-413

Разработаны ЦНИИЭП жилища Москва, I27434, Дмитровское шоссе дом 9, корпус "Б" совместно с ЦНИИСК им. Кучеренко, Москва Ж-389 2-я Институтская ул., д.6

Утверждены и введены в действие Госгражданстроем с 0I.02.83г Приказ от 28.0I.83 № 37

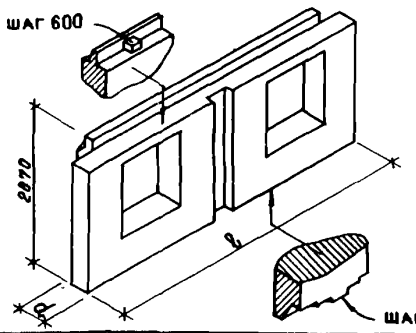

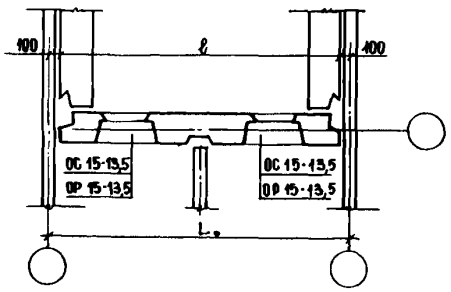

Шаг, м L_0	Марка изделия	Размеры, мм ℓ	Размеры, мм d	Показатели расхода материалов на панель на 1м²: Объем, м³: легкого бетона	Объем, м³: декоративного бетона	Расход стали: натуральной	Расход стали: приведенной к А-I	Масса изделия, кг	Лист выпуска
6,0	С-НР5-59.29.3-3+3-2	5800	300	3,007 / 0,232	0,309 / 0,024	II50÷I68,0 / 9,5÷I3,9	I4I,0÷222,0 / II,7÷I8,4	4I00÷6I00	I-3
	С-НР5-58.29.35-3+3-2		350	3,5I8 / 0,272	0,309 / 0,024	I2I,0÷22I,0 / 8,2÷I4,9	I34,0÷292,0 / 9,I÷I9,7	4600÷6900	
6,6	С-НР5-64.29.3-3+3-2 С-НР5-64.29.3-3+3-3	6400	300	3,456 / 0,236	0,352 / 0,024	I22,0÷I80,0 / 8,I5÷I2,0	I35,0÷238,0 / 9,I÷I9,8	4650÷6900	4-6
	С-НР5-64.29.35-3+3-2 С-НР5-64.29.35-3+3-3		350	4,037 / 0,275	0,352 / 0,024	I29,0÷238,0 / 8,72÷I6,I0	I64,0÷302,0 / II,2÷20,4	5300÷7500[X]	

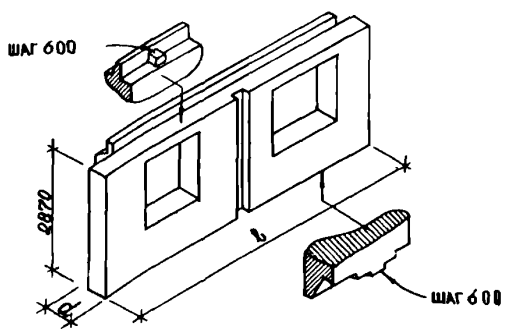

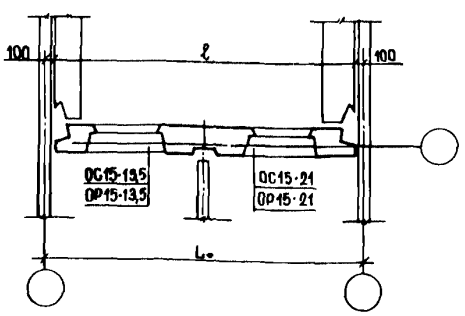

6,6	С-НР5-64.29.3-3+6-2 С-НР5-64.29.3-6+3-3	6400	300	3,I53 / 0,230	0,324 / 0,024	I20 0÷I78,0 / 8,75÷I2,9	I52,0÷235,0 / II,0÷I7,0	4300÷6400	7-9

На 6-ти страницах, страница I

gost.e-ecolog.ru

Шаг, м L_o	Марка изделия	Размеры, мм ℓ	Размеры, мм d	Показатели расхода материалов на панель на $1м^2$: Объем, $м^3$ легкого бетона	Объем, $м^3$ декоративного бетона	Расход стали: натуральной	Расход стали: приведенной к А-I	Масса изделия, кг	№ эскизов выпуска
6,6	С-НР5-64.29.35-3+6-2	6400	350	3,673 / 0,270	0,324 / 0,024	I27,0÷235,0 / 9,2 + I7,I	I6I,0÷3I0,0 / II,7÷22,5	4900÷7250	7-9
	С-НР5-64.29.35-6+3-3								
	С-НР5-59.29.3-7+7-2	5800	300	3,458 / 0,239	0,346 / 0,024	II9,0÷I77,0 / 8,7+ I2,2	I5I,0÷234,0 / I0,4+ I6,2	4550÷6900	I0-I2
6,0	С-НР5-58.29.35-7+7-2		350	3,999 / 0,280	0,346 / 0,024	I26,0÷229,0 / 8,65÷I5,7	I60,0÷303,0 / II,0÷20,8	5I00÷7300[x]	
	С-НР5-58.26.3-3+4б-2	5800	300	2,665 / 0,245	0,269 / 0,024	I05,0÷I58,0 / 9,5÷I46,0	I33,0÷209,0 / I2,2÷I9,0	3800÷5500	I3-I5
6,0	С-НР5-58.26.3-4бд+3-2								
	С-НР5-58.26.35-3+4б-2		350	3,242 / 0,297	0,269 / 0,024	III,0÷2II,0 / I0,0÷I9,2	I42,0÷279,0 / I2,9÷25,2	4350÷6550	
	С-НР5-58.26.35-4бд+3-2								

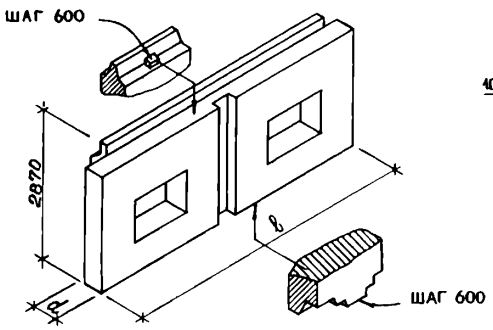

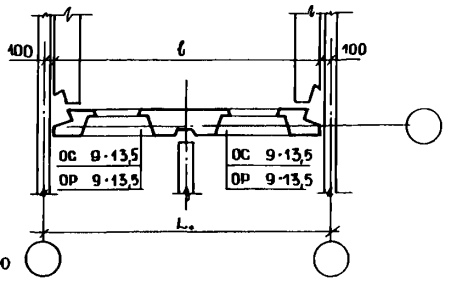

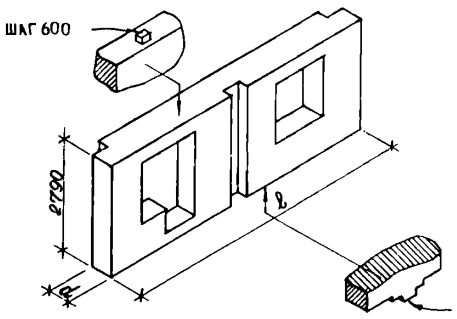

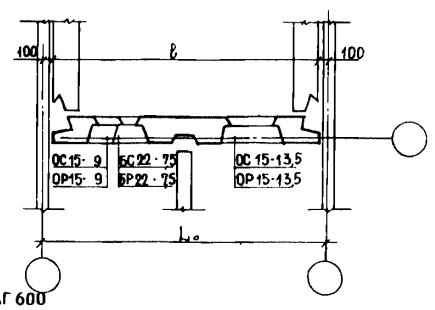

К-3	ЦНИИЭП жилища	ПАНЕЛИ ГРУППЫ С-НР5 ДВУХШАГОВЫЕ ТОЛЩИНОЙ 300 И 350 ММ	ТИПОВЫЕ КОНСТРУКЦИИ СЕРИЯ I.I32.I-I2с ВЫПУСК I-6	Паспорт Лист 2

Шаг, м L₀	Марка изделия	Размеры, мм ℓ	Размеры, мм d	Показатели расхода материалов на панель на 1м² Объем, м³ легкого бетона	Объем, м³ декоративного бетона	Расход стали натуральной	Расход стали приведенной к А-I	Масса изделия, кг	№ листов выпуска
6,6	С-НР5-64.26.3-3÷4б-2 С-НР5-64.26.3-4бд÷3-3	6400	300	3,I39 0,249	0,309 0,024	III,0÷I65,0 9,0÷I3,4	I42,0÷2I8,0 II,5÷I7,8	4300÷6350	I6-I8
6,6	С-НР5-64.26.35-3÷4б-2 С-НР5-64.26.35-4бд÷3-3	6400	350	3,844 0,307	0,309 0,024	II8,0÷225,0 9,6÷I8,3	I50,0÷289,0 I2,2÷23,6	5050÷7400[x]	
6,6	С-НР5-64.26.3-3÷4б-3 С-НР5-64.26.3-4бд÷3-2	6400	300	3,I39 0,249	0,309 0,024	I07,0÷I59,0 8,8÷II,9	I36,0÷2I0,0 II,0÷I7,2	4300÷6350	I9-2I
6,6	С-НР5-64.26.35-3÷4б-3 С-НР5-64.26.35-4бд÷3-2	6400	350	3,844 0,307	0,309 0,024	II4,0÷2I9,0 9,25÷I8,0	I45,0÷290,0 II,8÷23,6	5050÷7400[x]	

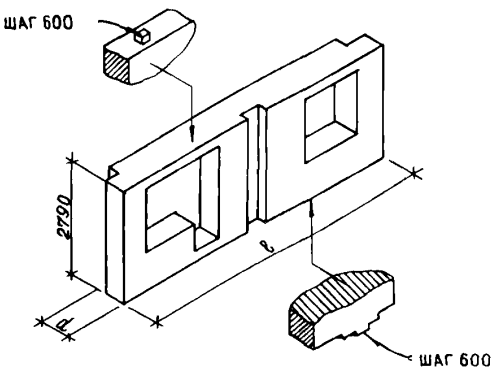

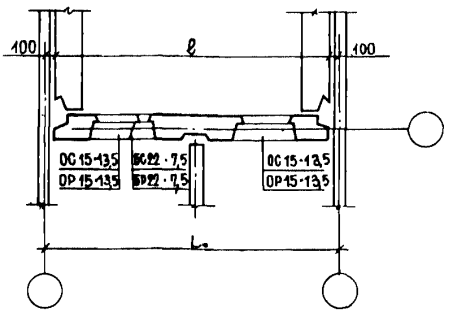

6,6	С-НР5-64.26.3-3÷6б-2 С-НР5-64.26.3-6бд÷3-3	6400	300	2,946 0,249	0,289 0,024	I05,0÷I59,0 8,9÷I3,4	I33,0÷2I0,0 II,3÷I7,7	4I50÷6050	22-24
6,6	С-НР5-64.26.35-3÷6б-2 С-НР5-64.26.35-6бд÷3-3	6400	350	3,5I2 0,297	0,289 0,024	II7,0÷222,0 I0,3÷I8,7	I48,0÷294,0 I2,5÷24,8	4650÷7050	

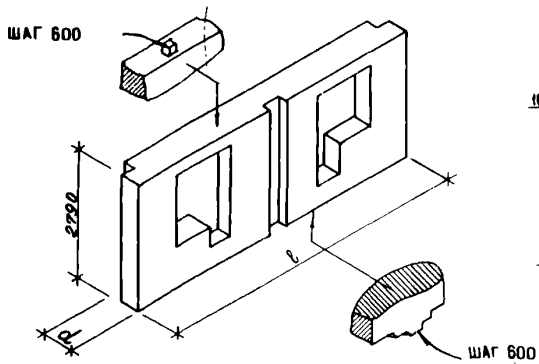

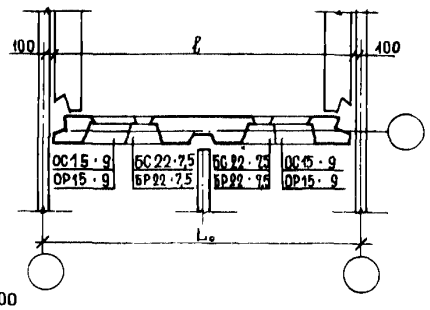

Шаг, м L_0	Марка изделия	Размеры, мм ℓ	Размеры, мм d	Показатели расхода материалов на панель на Iм2: Объем, м³ легкого бетона	Объем, м³ декоративного бетона	Расход стали натуральной	Расход стали приведенной к А-I	Масса изделия, кг	№№ листов выпуска
6,0	С-НР5-58.26.3-4бл+4б-2	5800	300	2,423 / 0,24I	0,248 / 0,024	I04,0÷I49,0 / I0,3÷I4,7	I32,0÷I90,0 / I3,0÷I8,9	3450÷5I50	25-27
	С-НР5-58.26.35-4бл+4б-2		350	2,955 / 0,294	0,248 / 0,024	III,0÷205,0 / II,0÷20,3	I4I,0÷270,0	3950÷5900	
6,6	С-НР5-64.26.3-4бл+4б-2 С-НР5-64.26.3-4бл+4б-3	6400	300	2,864 / 0,246	0,287 / 0,024	II4,0÷I62,0 / 9,65÷I3,2	I45,0÷2I4,0 / I2,3÷I8,2	3950÷6450	28-30
	С-НР5-64.26.35-4бл+4б-2 С-НР5-64.26.35-4бл+4б-3		350	3,472 / 0,298	0,287 / 0,024	I2I,0÷223,0 / I0,3÷I9,0	I54,0÷294,0 / I3,I÷25,0	4650÷6950[x]	

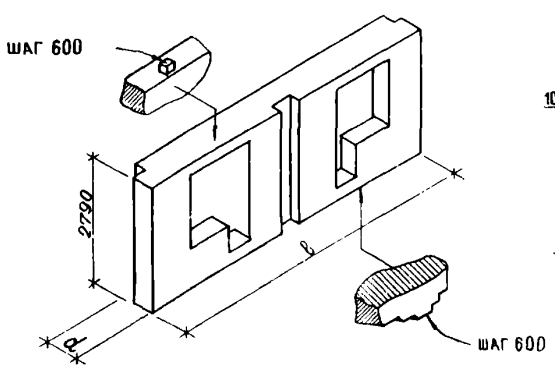

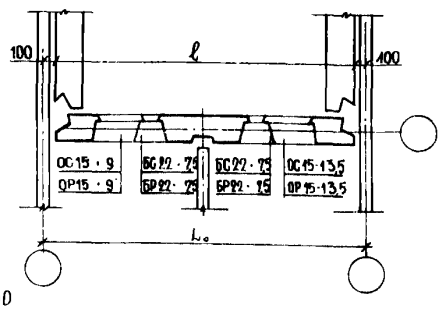

Шаг, м L_0	Марка изделия	Размеры, мм ℓ	Размеры, мм d	Показатели расхода материалов на панель на Iм2: Объем, м³ легкого бетона	Объем, м³ декоративного бетона	Расход стали натуральной	Расход стали приведенной к А-I	Масса изделия, кг	№№ листов выпуска
6,6	С-НР5-64.26.3-4бл+6б-2 С-НР5-64.26.3-6бл+4б-3	6400	300	2,656 / 0,244	0,269 / 0,024	II3,0÷I60,0 / 9,6÷I2,2	I43,0÷2II,0 / I2,2÷I8,0	3850-5550	3I-33
	С-НР5-64.26.35-4бл+6б-2 С-НР5-64.26.35-6бл+4б-3		350	3,224 / 0,295	0,269 / 0,024	I20,0÷22I,0 / I0,2÷I8,8	I52,0÷292,0 / I2,7÷27,0	5700-7350	

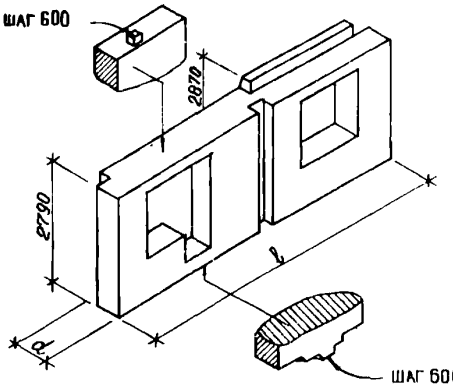

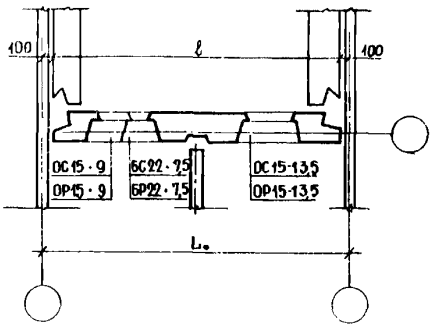

Шаг, м L_0	Марка изделия	Размеры, мм ℓ	Размеры, мм d	Показатели расхода материалов на панель на 1м² Объем, м³: легкого бетона	Объем, м³: декоративного бетона	Расход стали: натуральной	Расход стали: приведенной к А-I	Масса изделия, кг	№ листов выпуска
6,0	С-НР5-58.29.3-3+4б-2	5800	300	2,719 / 0,237	0,278 / 0,024	I08,0÷I60,0 / 9,35÷I3,8	I37,0÷2I5,0 / II,8÷I8,5	3800÷5600	34-36
	С-НР5-58.29.3-4бд+3-2								
	С-НР5-58.29.35-3+4б-2		350	3,240 / 0,282	0,278 / 0,024	II5,0÷2I5,0 / 9,95÷I8,5	I46,0÷284,0 / I2,6÷24,5	4350÷6550	
	С-НР5-58.29.35-4бд+3-2								
	С-НР5-64.29.3-3+4б-2		300	3,I59 / 0,24I	0,3I8 / 0,024	II8,0÷I68,0 / 8,9÷I2,7	I50,0÷222,0 / II,3÷I6,8	4350÷6450	
	С-НР5-64.29.3-4бд+3-3								37-39
	С-НР5-64.29.35-3+4б-2		350	3,75I / 0,286	0,3I8 / 0,024	I25,0÷228,0 / 9,5÷I72,0	I59,0÷300,0 / I2,0÷22,6	5050÷7400[x]	
	С-НР5-64.29.35-4бд+3-3								
6,6	С-НР5-64.29.3-3+4б-3	6400	300	3,I68 / 0,240	0,32I / 0,024	III,0÷I63,0 / 8,4÷I2,3	I4I,0÷I63,0 / I0,6÷I6,2	4400÷6450	
	С-НР5-64.29.3-4бд+3-2								40-42
	С-НР5-64.29.35-3+4б-3		350	3,759 / 0,286	0,32I / 0,024	II8,0÷223,0 / 8,9÷I8,8	I50,0÷294,0 / II,3÷22,3	4950÷7400[x]	
	С-НР5-64.29.35-4бд+3-2								

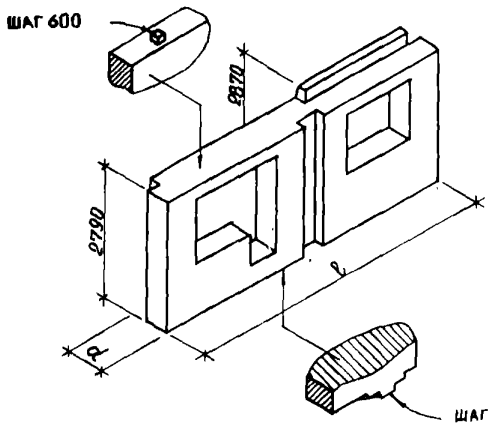

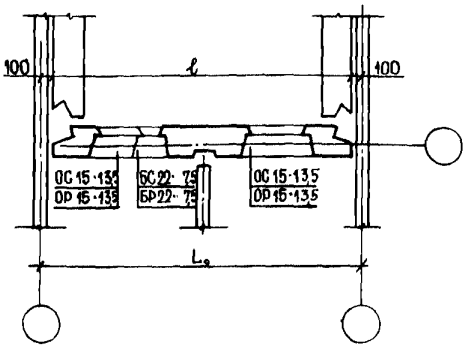

Шаг, м L₀	Марка изделия	Размеры, мм ℓ	d	Показатели расхода материалов на панель / на 1м² Объем, м³ легкого бетона	декоративного бетона	Расход стали натуральной	приведенной к А-I	Масса изделия, кг	Для листов выпуска
6,6	С-НР5-64.29.3-3+6б-2	6400	300	2,952 / 0,238	0,299 / 0,024	II3,0÷I63,0 / 9,0÷I2,9	I43,0÷2I5,0 / II,3÷I7,8	4250÷6000	43-45
	С-НР5-64.29.3-6бл+3-3								
	С-НР5-64.29.35-3+6б-2		350	3,595 / 0,290	0,299 / 0,024	I20,0÷225,0 / 9,5÷I7,8	I52,0÷298,0 / I2,0÷23,5	4800÷6750[X]	
	С-НР5-64.29.35-6бл+3-3								

ТЕХНИЧЕСКАЯ ХАРАКТЕРИСТИКА И УКАЗАНИЯ ПО ПРИМЕНЕНИЮ

Панели легкобетонные предназначены для строительства 4-5-этажных домов в районах с сейсмичностью 7-9 баллов, а также высотой 9 этажей в районах с сейсмичностью 7 и 8 баллов.

Габариты панелей установлены, исходя из условия применения их в проектах, разрабатываемых с размерами планировочной сетки, кратными 600 мм.

Панели выполняются из легких теплоизоляционных бетонов на пористых заполнителях (керамзите, аглопорите, шлаковой пемзе и т.п. материалах, применение которых допущено при сейсмических воздействиях) марок по прочности М75, М100 и М150.

Материал, цвет и фактура отделки назначается при разработке конкретного проекта здания.

Армирование панелей осуществляется сварными арматурными блоками.

Расход стали определен, исходя из возможных наименьших и наибольших нагрузок на панели, зависящих от расчетной сейсмичности и этажности зданий. Окончательные данные по расходу стали определяются на основании расчета при доработке панелей для применения в конкретном проекте.

Общий принцип маркировки панелей:

С - сейсмические, Н - наружные стены, Р5 - рядовые группы 5, I группа цифр характеризует длину, высоту и толщину панели в дм, следующая - характеризует вид проема и положение штрабы.

Объем проектных материалов 1I2 форматок

Чертежи распространяет: Центральный институт типового проектирования
I25878, ГСП, Москва А-445, Смольная ул.,22

Инв. № I86II
Пасп. № 047674

gost.e-ecolog.ru