ЧАСТЬ **3**

Раздел I
Подгруппа I.I32

ПАНЕЛИ НАРУЖНЫХ СТЕН ОДНОРЯДНОЙ РАЗРЕЗКИ ЛЕГКОБЕТОННЫЕ ДЛЯ КРУПНОПАНЕЛЬНЫХ ЖИЛЫХ ЗДАНИЙ С ШАГОМ ПОПЕРЕЧНЫХ СТЕН 2,4÷3,6 м И ВЫСОТОЙ ЭТАЖА 2,8 м ДЛЯ СТРОИТЕЛЬСТВА В СЕЙСМИЧЕСКИХ РАЙОНАХ

ВЫПУСК I-5. ПАНЕЛИ ГРУППЫ С-НР5 ОДНОШАГОВЫЕ ТОЛЩИНОЙ 300 И 350 мм.

Область применения: II и III климатические районы и подрайоны IB, IVB, IVB и IVГ (кроме влажных зон) с расчетной сейсмичностью 7-9 баллов

П А С П О Р Т
ТИПОВЫЕ КОНСТРУКЦИИ
СЕРИЯ I.I32.I-I2с ВЫП.I-5
УДК 691.328.022-413

Разработаны ЦНИИЭП жилища Москва, И-434, Дмитровское шоссе дом 9, корпус "Б" при участии ЦНИИСК им. Кучеренко, Москва, Х-389, 2-я Институтская ул. дом 6.

Утверждены и введены в действие Госгражданстроем с 01.02.83г. Приказ №37 от 28.01.83

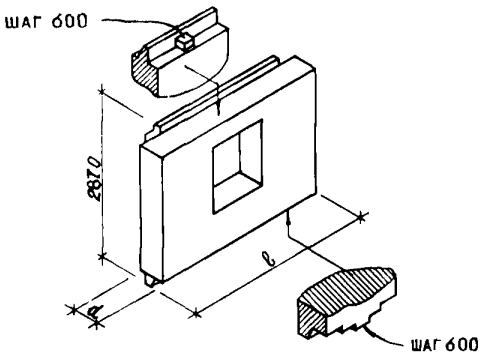

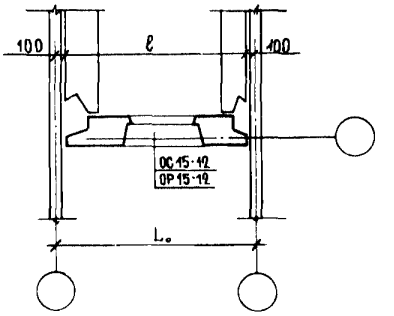

Шаг, м L_0	Марка изделия	Размеры, мм ℓ	Размеры, мм d	Показатели расхода материалов на панель / на 1м² — Объем, м³: легкого бетона	Объем, м³: декоративного бетона	Расход стали: натуральной	Расход стали: приведенной к А-I	Масса изделия, кг	№ чертежей выпуска
3,0	С-НР5-28.29.3-2	2800	300	I,482 / 0,229	0,I59 / 0,025	50,0÷78,0 / 7,70÷I2,0	64,0÷99,0 / 9,90÷I5,30	2050÷3050	I,2
	С-НР5-28.29.35-2		350	I,775 / 0,274	0,I59 / 0,025	50,0÷II4,0 / 7,70÷I7,60	64,0÷I46,0 / 9,90÷22,6	2350÷3550	I,3

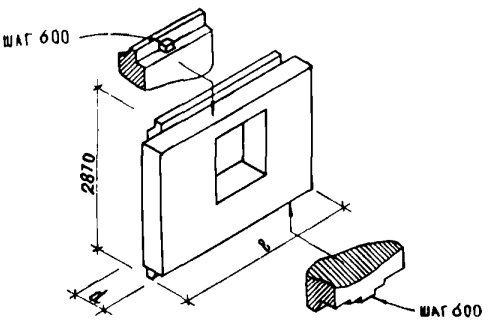

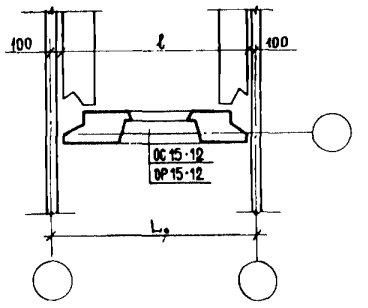

3,0	С-НР5-28.29.3-3	2800	300	I,382 / 0,22I	0,I53 / 0,024	56,0÷79,0 / 9,0÷I2,60	71,0÷I0I,0 / II,30÷I6,I0	2000÷3000	4,5
	С-НР5-28.29.35-3		350	I,685 / 0,269	0,I53 / 0,024	50,0÷II3,0 / 8,0÷I8,I0	64,0÷I45,0 / I0,20÷23,20	2250÷3400	4,6

gost.e-ecolog.ru

Шаг, м L.	Марка изделия	Размеры, мм ℓ	d	Показатели расхода материалов на изделие на 1м² Объем, м³ легкого бетона	декоративного бетона	Расход стали натуральной	приведенной к А-I	Масса изделия, кг	№ листов выпуска
	С-НР5-34.29.3-3		300	I,876	0,I96	550+92,0	700+II7,0	2500+3750	7,8
				0,236	0,024	6,90+II,50	8,80+I4,70		
3,6		3400							
	С-НР5-34.29.35-3		350	2,I86	0,I96	580+I39,0	760+I79,0	2850+4350	7,9
				0,274	0,024	7,40+I7,50	9,60+22,50		

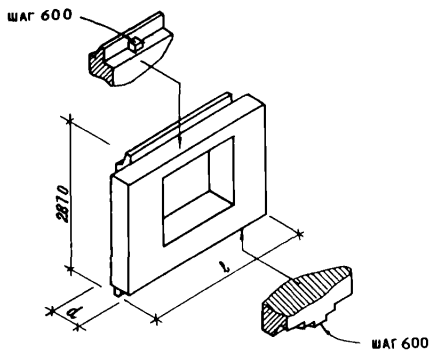

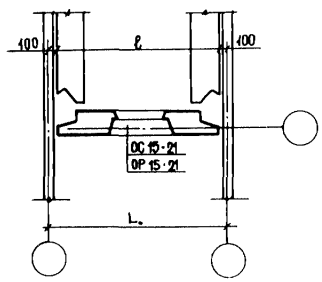

	С-НР5-34.29.3-6		300	I,543	0,I69	540+80,0	690+I02,0	2I50+3I50	I0,II
				0,223	0,024	7,80+II,60	I0,0+I4,80		
3,6		3400							
	С-НР5-34.29.35-6		350	I,790	0,I69	560+I33,0	720+I7I,0	2450+3650	I0,I2
				0,259	0,024	8,I0+I9,30	I0,40+24,80		

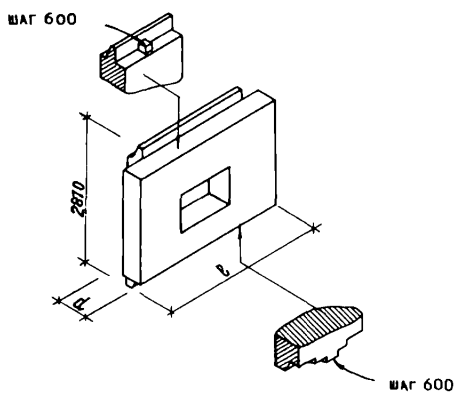

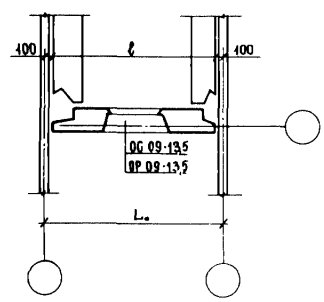

	С-НР5-34.29.3-7		300	I,637	0,I69	52,0+82,0	668+I05,0	2200+3300	I3,I4
				0,233	0,024	7,40+II,70	9,40+I5,0		
3,0		2800							
	С-НР5-34.29.35-7		350	I,959	0,I69	530+I20,0	688+I54,0	2550+3850	I3,I5
				0,279	0,024	7,50+I7,I0	9,70+2I,90		

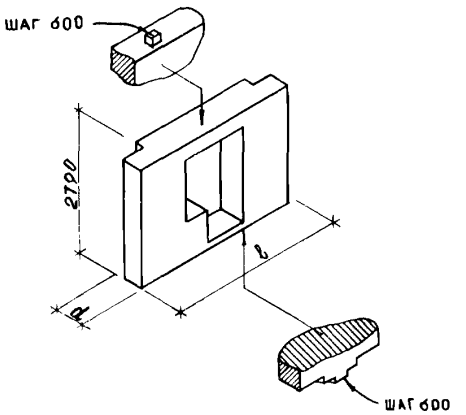

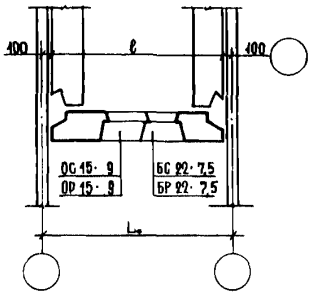

Шаг, м L_0	Марка изделия	Размеры, мм ℓ	Размеры, мм d	Показатели расхода материалов на панель на 1 м² Объем, м³ легкого бетона	Объем, м³ декоративного бетона	Расход стали натуральной	Расход стали приведенной к А-I	Масса изделия, кг	Кол. листов выпуска
3,0	С-НР5-28.26.3-4б С-НР5-28.26.3-4бл	2800	300	I,I93 0,228	0,II8 0,023	42,0÷69,0 8,0÷I3,20	54,0÷88,0 I0,30÷I6,80	I700÷2500	I6,I7
	С-НР5-28.26.35-4б С-НР5-28.26.35-4бл		350	I,326 0,253	0,II8 0,023	43,0÷I02,0 8,20÷I9,50	550÷I3I,0 I0,50÷25,0	I900÷2800	I6,I8
3,6	С-НР5-34.26.3-4б С-НР5-34.26.3-4бл	3400	300	I,6I4 0,233	0,I55 0,022	49,0÷8I,0 7,I0÷II,70	63,0÷I03,0 9,I0÷I4,90	2200÷3250	I9,20
	С-НР5-34.26.35-4б С-НР5-34.26.35-4бл		350	I,877 0,27I	0,I55 0,022	5I,0÷I2I,0 7,40÷I7,50	65,0÷I50,0 9,40÷2I,60	2500÷3800	I9,2I

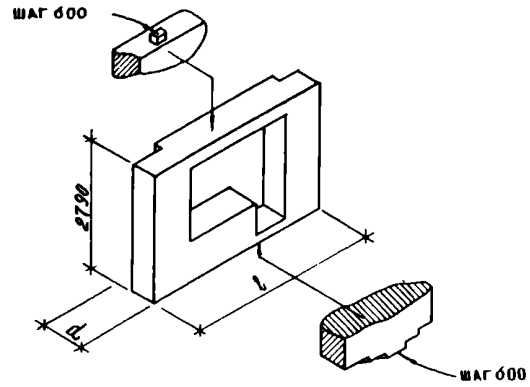

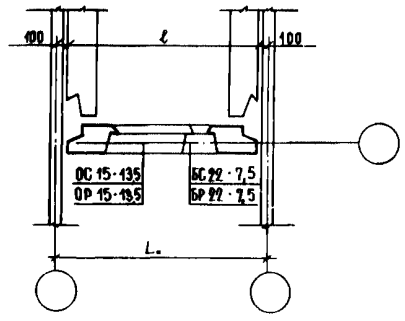

Шаг, м L_o	Марка изделия	Размеры, мм ℓ	Размеры, мм d	Показатели расхода материалов на изделие на 1м² Объем, м³ легкого бетона	Объем, м³ декоративного бетона	Расход стали натуральной	Расход стали приведенной к А-I	Масса изделия, кг	Кол. листов выпуска
3,6	С-НР5-34.26.3-6б С-НР5-34.26.3-6бл	3400	300	I,370 0,220	0,I37 0,022	46,0÷75,0 7,40÷I2,0	59,0÷96,0 9,50÷I5,40	2050÷2900	22,23
	С-НР5-34.26.35-6б С-НР5-34.26.35-6бл		350	I,696 0.273	0,I37 0,022	47,0÷II0,0 7,60÷I7,70	60,0÷I4I,0 9,60÷22,70	2400÷3550	22,24

ТЕХНИЧЕСКАЯ ХАРАКТЕРИСТИКА И УКАЗАНИЯ ПО ПРИМЕНЕНИЮ

Панели легкобетонные предназначены для строительства 4-5-этажных домов в районах с сейсмичностью 7-9 баллов, а также имеющей 9 этажей в районах с сейсмичностью 7,8 баллов.

Габариты панелей установлены исходя из условия применения их в проектах, разрабатываемых с размерами планировочной сетки, кратными 600 мм.

Панели выполняются из легких теплоизоляционных бетонов на пористых заполнителях (керамзите, аглопорите, шлаковой пемзе и т.п.материалах, применение которых допущено при сейсмических воздействиях) марок по прочности М75, М100 и М150.

Материал, цвет и фактура отделки назначается при разработке конкретного проекта здания.

Армирование панелей осуществляется сварными арматурными блоками.

Расход стали определен исходя из возможных наименьших и наибольших воздействий на панели, зависящих от расчетной сейсмичности и этажности зданий.

Окончательные данные по расходу стали определяются на основании расчета при доработке панелей для применения в конкретном проекте.

Общий принцип маркировки панелей:

С - сейсмические, Н - наружные стены, РI - рядовые группы I, I группа цифр характеризует длину, высоту и толщину панели в дм, следующая - характеризует вид проема.

Объем проектных материалов 66 форматок

Чертежи распространяет: Центральный институт типового проектирования
I25878, ГСП, Москва А-445, Смольная ул.,22

Инв. № I86I0
Пасп.№ 047673

Гл.инженер проекта

Зам.директора руководитель отделения проектных работ

ТИПОВЫЕ КОНСТРУКЦИИ Серия I32.I-I2с Выпуск I-5

gost.e-ecolog.ru