ЧАСТЬ 3

Раздел I
Подгруппа I.I32

# ПАНЕЛИ НАРУЖНЫХ СТЕН ОДНОРЯДНОЙ РАЗРЕЗКИ ЛЕГКОБЕТОННЫЕ ДЛЯ КРУПНОПАНЕЛЬНЫХ ЖИЛЫХ ЗДАНИЙ С ШАГОМ ПОПЕРЕЧНЫХ СТЕН 2,4 + 3,6 м И ВЫСОТОЙ ЭТАЖА 2,8 м ДЛЯ СТРОИТЕЛЬСТВА В СЕЙСМИЧЕСКИХ РАЙОНАХ

ВЫПУСК I-4. ПАНЕЛИ ГРУППЫ С-НР4 ДВУХШАГОВЫЕ ТОЛЩИНОЙ 300 И 350 мм

Область применения: II и III климатические районы и подрайоны IB, IУВ, IУВ и IУГ (кроме влажных зон) с расчетной сейсмичностью 7-9 баллов

**П А С П О Р Т**
**ТИПОВЫЕ КОНСТРУКЦИИ**
**СЕРИЯ I.I32I-I2. ВЫПУСК I-4**

УДК 691.328.022-413

Разработан ЦНИИЭП жилища, Москва, I27434, Дмитровское шоссе, дом 9, корпус "Б" совместно с ЦНИИСК им. Кучеренко, Москва Ж-389 2-я Институтская ул., д.6

Утверждены и введены в действие Госгражданстроем с 0I.02.83г. Приказ № 37 от 28.0I.83

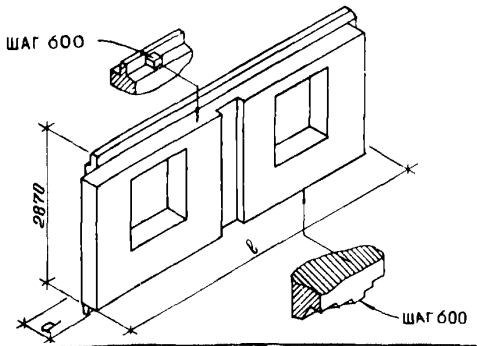


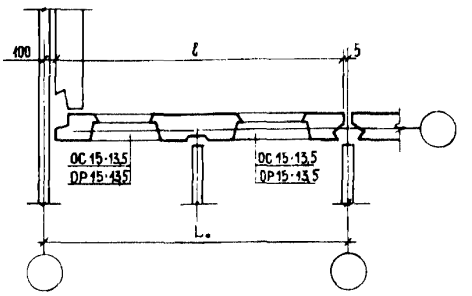


| Шаг, м $L_0$ | Марка изделия | Размеры, мм ℓ | Размеры, мм d | Показатели расхода материалов на панель на 1м² Объем, м³ легкого бетона | Объем, м³ декоративного бетона | Расход стали натуральной | Расход стали приведенной к А-I | Масса изделия, кг | №№ листов выпуска |
|---|---|---|---|---|---|---|---|---|---|
| 6,0 | С-НР4-59.29.3-3+3-2 | 5895 | 300 | 3,09I / 0,232 | 0,3I6 / 0,024 | II0,0+I64,0 / 8,2+I2,2 | I42,0+2I6,0 / I0,4+I5,8 | 4I50+6250 | I |
| | С-НР4д-59.29.3-3+3-2 | | | | | | | | |
| | С-НР4-59.29.35-3+3-2 | | 350 | 3,609 / 0,270 | 0,3I6 / 0,024 | II6,0+2I4,0 / 8,7+I6,0 | I49,0+222,0 / I0,9+20,6 | 4650+7000 | I |
| | С-НР4д-59.29.35-3+3-2 | | | | | | | | |
| | С-НР4-65.29.3-3+3-2 | | 300 | 3,539 / 0,235 | 0,359 / 0,024 | II7,0+I74,0 / 7,8+II,5 | I5I,0+230,0 / 9,90+I4,9 | 4750+7I00 | 4 |
| | С-НР4д-65.29.3-3+3-3 | | | | | | | | |
| | С-НР4-65.29.35-3+3-2 | | 350 | 4,I36 / 0,275 | 0,359 / 0,024 | I22,0+230,0 / 8,I+I5,2 | I57,0+303,0 / I0,2+I9,9 | 5400+7500 | 4 |
| | С-НР4д-65.29.35-3+3-3 | | | | | | | | |
| 6,6 | С-НР4-65.29.3-3+3-3 | 6495 | 300 | 3,236 / 0,23I | 0,33I / 0,024 | II7,0+I78,0 / 7,8+II8,0 | I55,0+234,0 / 9,9+I5,2 | 4400+6600 | I0 |
| | С-НР4д-65.29.3-3+3-2 | | | | | | | | |
| | С-НР4-65.29.35-3+3-3 | | 350 | 3,772 / 0,269 | 0,33I / 0,024 | I22,0+232,0 / 8,I+I5,4 | I57,0+306,0 / I0,I+I5,3 | 4900+7500 | I0 |
| | С-НР4д-65.29.35-3+3-2 | | | | | | | | |

gost.e-ecolog.ru

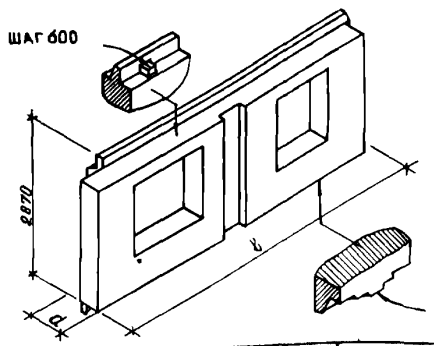


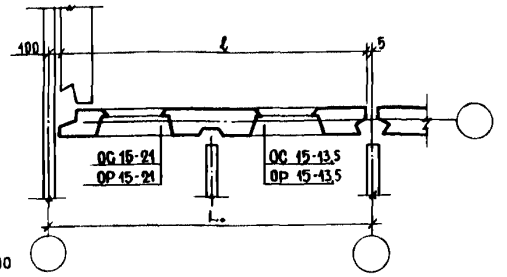


| Шаг, м $L_0$ | Марка изделия | Размер, мм ℓ | Размер, мм d | Показатели расхода материалов на панель на 1м²: объем, м³ легкого бетона | объем, м³ декоративного бетона | Расход стали: натуральной | Расход стали: приведенной к А-I | Масса изделия, кг | №№ листов выпуска |
|---|---|---|---|---|---|---|---|---|---|
| 6,6 | 6495 | | | | | | | | |
| | С-НР4-65.29.3-3+6-2 | 300 | | 3,236 / 0,231 | 0,331 / 0,024 | 115,0÷173,0 / 8,2÷12,8 | 148,0÷228,0 / 10,3÷15,2 | 4400÷6600 | 10 |
| | С-НР4д-65.29.3-6+3-3 | | | | | | | | |
| | С-НР4-65.29.35-3+6-2 | 350 | | 3,772 / 0,264 | 0,331 / 0,024 | 120,0÷229,0 / 8,5÷16,9 | 155,0÷302,0 / 10,8÷21,1 | 4900÷7500[X] | 10 |
| | С-НР4д-65.29.35-6+3-3 | | | | | | | | |
| | С-НР4-65.29.3-6+3-3 | 300 | | 3,236 / 0,231 | 0,331 / 0,024 | 115,0÷174,0 / 8,2÷12,4 | 148,0÷229,0 / 10,3÷16,0 | 4400÷6600 | 13 |
| | С-НР4д-65.29.3-3+6-2 | | | | | | | | |
| | С-НР4-65.29.35-6+3-3 | 350 | | 3,772 / 0,269 | 0,331 / 0,024 | 120,0÷230,0 / 8,5÷16,4 | 155,0÷305,0 / 10,8÷21,2 | 4900÷7500[X] | 13 |
| | С-НР4д-65.29.35-3+6-2 | | | | | | | | |

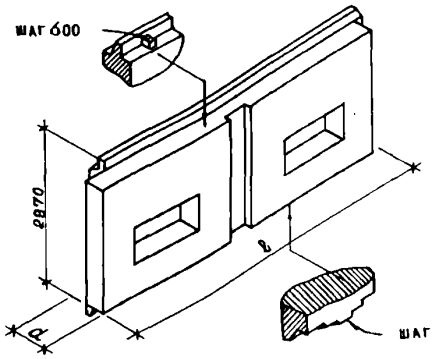


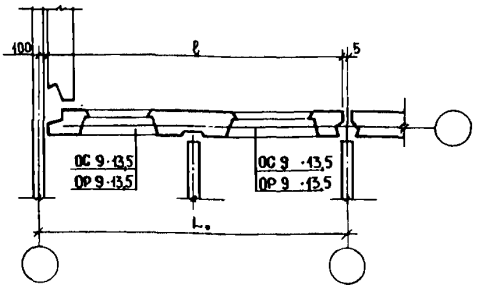


| | | | | | | | | | |
|---|---|---|---|---|---|---|---|---|---|
| 6,0 | 5895 | | | | | | | | |
| | С-НР4-59.29.3-7+7-2 | 300 | | 3,542 / 0,238 | 0,352 / 0,024 | 114,0÷172,0 / 7,7÷11,6 | 147,0÷227,0 / 9,7÷15,0 | 4650÷7000 | 16 |
| | С-НР4д-59.29.3-7+7-2 | | | | | | | | |
| | С-НР4-59.29.35-7+7-2 | 350 | | 4,138 / 0,279 | 0,352 / 0,024 | 119,0÷223,0 / 8,0÷15,0 | 153,0÷294,0 / 9,8÷19,4 | 5300÷7100[X] | 16 |
| | С-НР4д-59.29.35-7+7-2 | | | | | | | | |

| | | | | |
|---|---|---|---|---|
| К 3 | ЦНИИЭП жилища | ПАНЕЛИ ГРУППЫ С-НР4 ДВУХШАГОВЫЕ ТОЛЩИНОЙ 300 И 350 мм | ТИПОВЫЕ КОНСТРУКЦИИ СЕРИЯ I.132.1-12с ВЫПУСК I-4 | ПАСПОРТ Лист 2 |

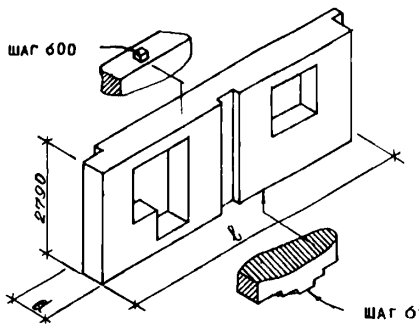


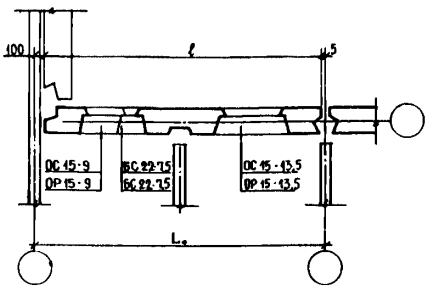


| Шаг, м $L_0$ | Марка панели | Размеры, мм ℓ | Размеры, мм d | Показатели расхода материалов на панель на 1м² Объем, м³ легкого бетона | Объем, м³ декоративного бетона | Расход стали натуральной | Расход стали приведенной к А-I | Масса изделия, кг | №№ листов выпуска |
|---|---|---|---|---|---|---|---|---|---|
| | С-НР4-59.26.3-3+4б-2<br>С-НР4л-59.26.3-4бл+3-2 | | 300 | 2,739<br>0,245 | 0,275<br>0,024 | I00,0÷I52,0<br>8,9÷I3,6 | I29,0÷20I,0<br>II,5÷I8,0 | 3800÷5550 | I9 |
| | С-НР4-59.26.35-3+4б-2<br>С-НР4л-59.26.35-4бл+3-2 | | 350 | 3,322<br>0,297 | 0,275<br>0,024 | I06,0÷205,0<br>9,5÷I7,3 | I36,0÷270,0<br>I2,0I÷24,2 | 4400÷6800 | |
| 6,0 | | 5895 | | | | | | | |
| | С-НР4-59.26.3-4блI3-2<br>С-НР4л-59.26.3-3+4б-2 | | 300 | 2,739<br>0,245 | 0,275<br>0,024 | I0I,0÷I55,0<br>9,0÷I3,8 | I30,0÷205,0<br>II,6÷I8,3 | 3800÷5550 | 22 |
| | С-НР4-59.26.35-4бл+3-2<br>С-НР4л-59.26.35-3+4б-2 | | 350 | 3,322<br>0,297 | 0,275<br>0,024 | I06,0÷207,0<br>9,5÷I7,3 | I36,0÷273,0<br>I2,0 ÷24,2 | 4400÷6800 | |
| | С-НР4-65.26.3-3+4б-2<br>С-НР4л-65.26.3-4бл+3-3 | | 300 | 3,I76<br>0,248 | 0,3I4<br>0,025 | I06,0÷I60,0<br>8,3÷I2,5 | I37,0÷2II,0<br>I0,I÷I6,5 | 4400÷6500 | 25 |
| | С-НР4-65.26.35-3+4б-2<br>С-НР4л-65.26.35-4бл+3-3 | | 350 | 3,84I<br>0,300 | 0,3I4<br>0,025 | II4,0÷2I7,0<br>8,9÷I7,0 | I46,0÷287,0<br>II,4÷22,5 | 4950÷7400[x] | |
| 6,6 | | 6495 | | | | | | | |
| | С-НР4-65.26.3-3+4б-3<br>С-НР4л-65.26.3-4бл+3-2 | | 300 | 3,I78<br>0,248 | 0,3I3<br>0,024 | I02,0÷I54,0<br>7,8÷II,8 | I32,0÷203,0<br>I0,8÷I5,6 | 4300÷6400 | 28 |
| | С-НР4-65.26.35-3+4б-3<br>С-НР4л-65.26.35-4бл+3-2 | | 350 | 3,84I<br>0,300 | 0,3I3<br>0,024 | I08,0÷2II,0<br>8,3÷I6,3 | I39,0÷279,0<br>I0,8÷2I,5 | 5000÷7400[x] | |

| Шаг, м L. | Марка изделия | Размеры, мм ℓ | Размеры, мм d | Показатели расхода материалов на панель на Iм2: Объем, м³ легкого бетона | Объем, м³ декоративного бетона | Расход стали натуральной | Расход стали приведенной к А-I | Масса изделия, кг | №№ листов выпуска |
|---|---|---|---|---|---|---|---|---|---|
| | С-НР4-65.26.3-4бл+3-3<br>С-НР4л-65.26.3-3+4б-2 | | 300 | 3,I78<br>0,248 | 0,3I3<br>0,024 | I09,0÷I6I,0<br>8,4÷I2,4 | I4I,0÷2I2,0<br>I0,8÷I6,3 | 4300÷6400 | 3I |
| | С-НР4-65.26.35-4бл+3-3<br>С-НР4л-65.26.35-3+4б-2 | | 350 | 3,84I<br>0,300 | 0,3I3<br>0,024 | II5,0÷2I8,0<br>9,0÷I7,0 | I48,0÷287,0<br>II,6÷22,5 | 5050÷7400[x] | |
| 6,6 | | 6495 | | | | | | | |
| | С-НР4-65.26.3-4бл+I3-2<br>С-НР4л-65.26.3-3+4б-3 | | 300 | 3,I78<br>0,248 | 0,3I3<br>0,024 | I02,0÷I55,0<br>8,0÷I2,2 | I32,0÷205,0<br>I0,3÷I6,0 | 4300÷6400 | 34 |
| | С-НР4-65.26.35-4бл+3-2<br>С-НР4л-65.26.35-3+4б-4 | | 350 | 3,84I<br>0,300 | 0,3I3<br>0,024 | I07,0÷2I2,0<br>8,4÷I6,5 | I38,0÷280,0<br>I3,8÷2I,8 | 5000÷7400[x] | |

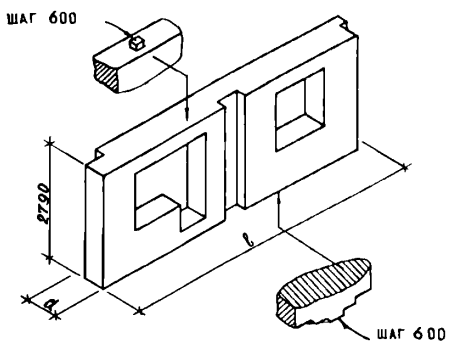


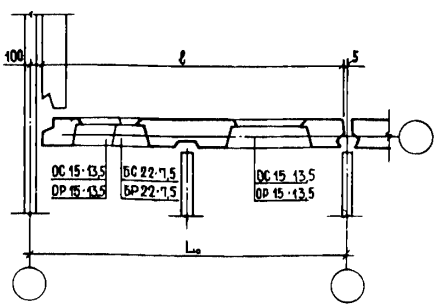


| | | | | | | | | | |
|---|---|---|---|---|---|---|---|---|---|
| | С-НР4-65.26.3-3+6б-2<br>С-НР4л-65.26.3-6бл+3-3 | | 300 | 3,0I9<br>0,249 | 0,295<br>0,024 | I05,0÷I58,0<br>8,6÷I3,0 | I35,0÷207,0<br>II,2÷I7,0 | 3900÷5900 | 37 |
| | С-НР4-65.26.35-3+6б-2<br>С-НР4л-65.26.35-6бл+3-3 | | 350 | 3,600<br>0,297 | 0,295<br>0,024 | II0,0÷2I5,0<br>9,0÷I7,7 | I40,0÷284,0<br>II,5÷23,40 | 4750÷7I00 | |
| 6,6 | | 6495 | | | | | | | |
| | С-НР4-65.26.3-6бл+3-3<br>С-НР4л-65.26.3-3+6б-2 | | 300 | 3,0I9<br>0,249 | 0,295<br>0,024 | I05,0÷I58,0<br>8,7÷I3,0 | I35,0÷209,0<br>II,20÷I7,2 | 3900÷5900 | 40 |
| | С-НР4-65.26.35-6бл+I3-3<br>С-НР4л-65.26.35-3+6б-2 | | 350 | 3,600<br>0,297 | 0,295<br>0,024 | III,0÷2I6,0<br>9,I5÷I7,8 | I43,0÷285,0<br>II,8÷23,4 | 4750÷7I00 | |

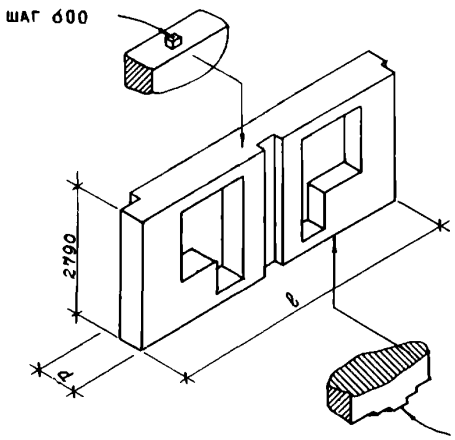


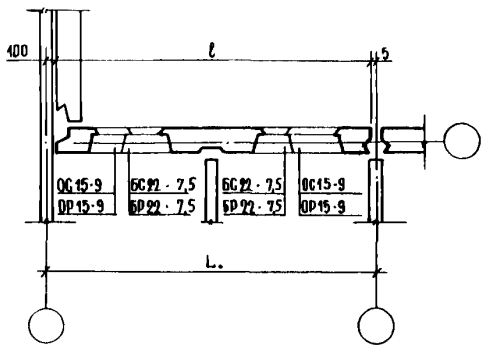


| Шаг, м L. | Марка изделия | Размеры, мм ℓ | Размеры, мм d | Показатели расхода материалов на панель на 1м² Объем, м³ легкого бетона | Объем, м³ декоративного бетона | Расход стали натуральной | Расход стали приведенной к А-I | Масса изделия, кг | № листов выпуска |
|---|---|---|---|---|---|---|---|---|---|
| 6,0 | С-НР4-59.26.3-4бл+4б-2<br>С-НР4л-59.26.3-4бл+4б-2<br>5895 | 300 | | 2,497<br>0,250 | 0,253<br>0,024 | I00,0÷I45,0<br>9,7÷I4,0 | I29,0÷I9I,0<br>I2,4÷I8,4 | 3500÷5200 | 43-45 |
| | С-НР4-59.26.35-4бл+4б-2<br>С-НР4л-59.26.35-4бл+4б-2 | 350 | | 3,035<br>0,293 | 0,253<br>0,024 | I05,0÷I98,0<br>I0,0÷I9,0 | I35,0÷26I,0<br>I3,0÷25,2 | 4I00÷6380 | |
| 6,6 | С-НР4-65.26.3-4бл+4б-2<br>С-НР4л-65.26.3-4бл+4б-3<br>6495 | 300 | | 2,937<br>0,246 | 0,292<br>0,024 | II0,0÷I58,0<br>9,2÷I3,0 | I42,0÷209,0<br>II,8÷I7,4 | 4I00÷6050 | 46-68 |
| | С-НР4-65.26.35-4бл+4б-2<br>С-НР4л-65.26.35-4бл+4б-3 | 350 | | 3,64I<br>0,305 | 0,292<br>0,024 | II5,0÷2I6,0<br>9,6÷I8,0 | I48,0÷285,0<br>I2,3÷23,8 | 4750÷7250 | |
| | С-НР4-65.26.3-4бл+4б-3<br>С-НР4л-65.26.3-4бл+4б-2 | 300 | | 2,937<br>0,246 | 0,292<br>0,024 | I09,0÷I57,0<br>9,I÷I3,I | I39,0÷207,0<br>II,6÷I7,2 | 4I00÷6050 | 49-5I |
| | С-НР4-65.26.35-4бл+4б-3<br>С-НР4л-65.26.35-4бл+4б-2 | 350 | | 3,64I<br>0,305 | 0,292<br>0,024 | II5,0÷2I5,0<br>9,6÷I7,9 | I48,0÷284,0<br>I2,3÷23,7 | 4750÷7250 | |

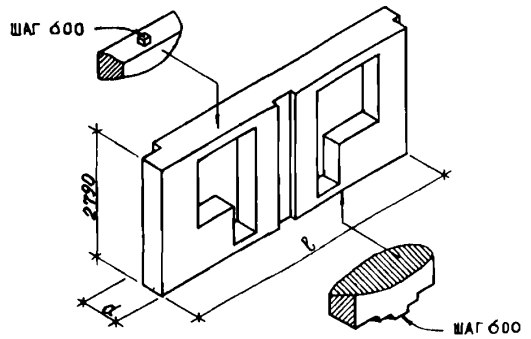


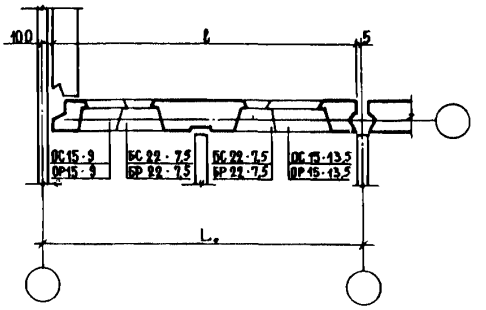


| Шаг, м $L_0$ | Марка изделия | Размеры, мм ℓ | Размеры, мм d | Показатели расхода материалов на панель На 1 м² Объем, м³ легкого бетона | Объем, м³ декоративного бетона | Расход стали натуральной | Расход стали приведенной к А-I | Масса изделия, кг | № листов выпуска |
|---|---|---|---|---|---|---|---|---|---|
| 6,6 | С-НР4-65.26.3-4бл+6б-2<br>С-НР4л-65.26.3-6бл+4б-3 | 6495 | 300 | 2,729<br>0,242 | 0,275<br>0,024 | 110,0÷157,0<br>9,8÷14,0 | 142,0÷207,0<br>12,6÷18,4 | 3900÷5700 | 52 |
| | С-НР4-65.26.35-4бл+6б-2<br>С-НР4л-65.26.35-6бл+4б-3 | | 350 | 3,312<br>0,294 | 0,275<br>0,024 | 115,0÷216,0<br>10,4÷19,2 | 148,0÷285,0<br>13,0÷24,3 | 4500÷6800 | |
| | С-НР4-65.26.3-6бл+4б-3<br>С-НР4л-65.26.3-4бл+6б-2 | | 300 | 2,729<br>0,242 | 0,275<br>0,024 | 109,0÷156,0<br>9,7÷13,4 | 140,0÷206,0<br>12,4÷18,2 | 3900÷5700 | 55 |
| | С-НР4-65.26.35-6бл+4б-3<br>С-НР4л-65.26.35-4бл+6б-2 | | 350 | 3,312<br>0,294 | 0,275<br>0,024 | 112,0÷215,0<br>9,9÷19,0 | 145,0÷284,0<br>12,8÷25,0 | 4500÷6800 | |

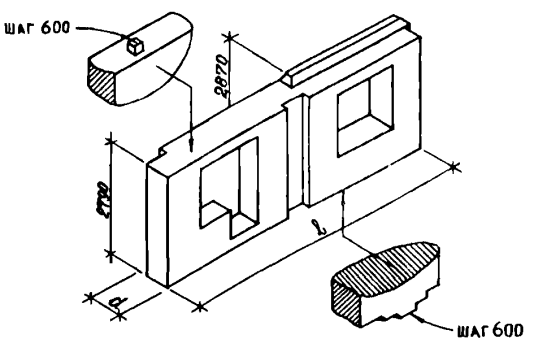


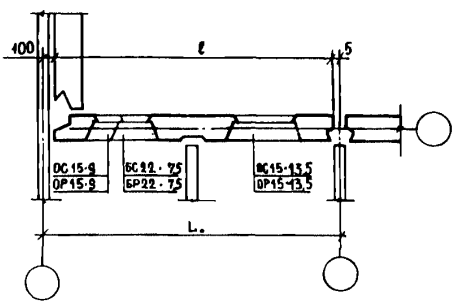


| | | | | | | | | | |
|---|---|---|---|---|---|---|---|---|---|
| 6,0 | С-НР4-59.29.3-3+4б-2<br>С-НР4л-59.29.3-4бл+3-2 | 5895 | 300 | 2,791<br>0,235 | 0,281<br>0,279 | 104,0÷155,0<br>8,8÷11,5 | 134,0÷205,0<br>11,3÷17,3 | 3850÷5750 | 58 |
| | С-НР4-59.29.35-3+4б-2<br>С-НР4л-59.29.35-4бл+3-2 | | 350 | 3,320<br>0,279 | 0,281<br>0,279 | 109,0÷208,0<br>9,2÷17,5 | 140,0÷274,0<br>11,8÷23,5 | 4400÷6650 | |

| К3 | ЦНИИЭП жилища | Панели группы С-НР4 двухслойные толщиной 300 и 350 мм | ТИПОВЫЕ КОНСТРУКЦИИ СЕРИЯ I.I32.I-12с ВЫПУСК 1-4 | ПАСПОРТ Лист 4 |
|---|---|---|---|---|

| Шаг, м $L_o$ | Марка изделия | Размеры, мм $\ell$ | Размеры, мм $d$ | Показатели расхода материалов на панель на $1м^2$: Объем, $м^3$ легкого бетона | Объем, $м^3$ декоративного бетона | Расход стали: натуральной | Расход стали: приведенной к А-I | Масса изделия, кг | № листов выпуска |
|---|---|---|---|---|---|---|---|---|---|
| 6,0 | С-НР4-59.29.3-4бл+3-2<br>С-НР4л-59.29.3-3+4б-2 | 5895 | 300 | 2,79I<br>0,235 | 0,28I<br>0,024 | I04,0+I58,0<br>I0,4+I3,3 | I34,0+209,0<br>I2,7+I7,3 | 3850+5750 | 6I |
| | С-НР4-59.29.35-4бл+3-2<br>С-НР4л-59.29.35-3+4бл-2 | | 350 | 3,320<br>0,279 | 0,28I<br>0,024 | II9,0+2I0,0<br>9,2+I7,7 | I40,0+277,0<br>II,6+22,9 | 4400+5950 | |
| | С-НР4-65.29.3-3+4б-2<br>С-НР4л-65.29.3-4бл+3-3 | | 300 | 3,232<br>0,240 | 0,324<br>0,024 | II3,0+I64,0<br>8,4+I2,2 | I45,0+2I6,0<br>II,I+I5,7 | 4450+6550 | 64 |
| | С-НР4-65.29.35-3+4б-2<br>С-НР4л-65.29.35-4бл+3-3 | | 350 | 3,839<br>0,285 | 0,324<br>0,024 | II8,0+220,0<br>8,8+I6,3 | I52,0+290,0<br>II,I+2I,0 | 5050+7450* | |
| | С-НР4-65.29.3-3+4б-3<br>С-НР4л-65.29.3-4бл+3-2 | | 300 | 3,24I<br>0,239 | 0,327<br>0,024 | I06,0+I58,0<br>7,9+II,7 | I37,0+209,0<br>I0,0+20,8 | 4300+6400 | 67 |
| | С-НР4-65.29.35-3+4б-3<br>С-НР4л-65.29.35-4бл+3-2 | | 350 | 3,847<br>0,283 | 0,324<br>0,024 | II4,0+2I7,0<br>8,4+I6,0 | I46,0+286,0<br>I0,5+20,6 | 5000+7450* | |
| 6,6 | С-НР4-65.29.3-4бл+3-3<br>С-НР4л-65.29.3-3+4б-2 | 6495 | 300 | 3,232<br>0,240 | 0,324<br>0,024 | I04,0+I58,0<br>7,8+II,7 | I34,0+209,0<br>9,8+I5,I | 4450+6550 | 70 |
| | С-НР4-65.29.35-4бл+3-3<br>С-НР4л-65.29.35-3+4б-2 | | 350 | 3,839<br>0,285 | 0,324<br>0,024 | I09,0+2I6,0<br>8,I+I6,0 | I39,0+2II,0<br>I0,4 ÷ I5,7 | 5050+7480* | |
| | С-НР4-65.29.3-4бл+3-2<br>С-НР4л-65.29.3-3+4б-3 | | 300 | 3,24I<br>0,239 | 0,327<br>0,024 | I07,0+I60,0<br>7,9+II,8 | I36,0+2II,0<br>I0,4+ I5,7 | 4300+6400 | 73 |
| | С-НР4-65.29.35-4бл+3-2<br>С-НР4л-65.29.35-3+4б-3 | | 350 | 3,847<br>0,283 | 0,327<br>0,024 | II3,0+2I7,0<br>8,4+I6,0 | I45,0+287,0<br>I0,6+20,8 | 5000+7450* | |

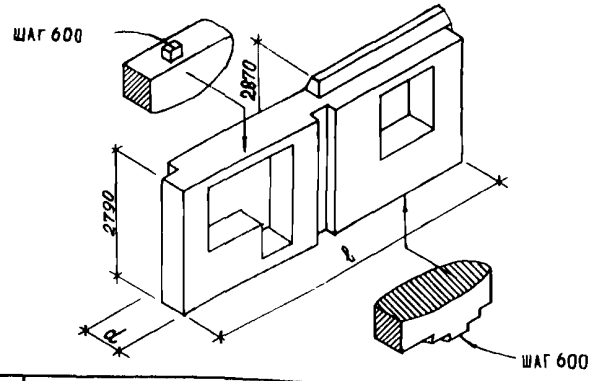


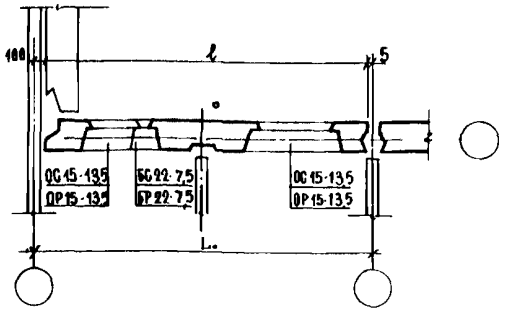


| Шаг, м L₀ | Марка изделия | Размер, мм ℓ | Размер, мм d | Показатели расхода материалов на панель / на 1 м² — Объем, м³ легкого бетона | Объем, м³ декоративного бетона | Расход стали натуральной | Расход стали приведенной к А-I | Масса изделия, кг | №№ листов-выпуска |
|---|---|---|---|---|---|---|---|---|---|
| 6,6 | С-НР4-65.I9.3-3+6б-2<br>С-НР4Л-65.29.3-6бл+3-3 | 6495 | 300 | 3,025 / 0,237 | 0,304 / 0,024 | I08,0÷I60,0 / 8,4÷ I2,4 | I39,0÷2II,0 / I0,6÷I6,0 | 4I00÷6I50 | 76 |
| | С-НР4-65.29.35-3+6б-2<br>С-НР4л-65.29.35-6бл+3-3 | | 350 | 3,590 / 0,28I | 0,304 / 0,024 | II3,0÷2I8,0 / 9,85÷I7,0 | I45,0÷286,0 / I2,65÷2I,50 | 4750÷7200 | |
| | С-НР4-65.29.3-6бл+3-3<br>С-НР4л-65.3I.3-3+6б-2 | | 300 | 3,025 / 0,237 | 0,304 / 0,024 | I08,0÷I60,0 / 8,40÷I2,40 | I39,0÷2II,0 / I0,6÷I6,00 | 4I00÷6I50 | 79 |
| | С-НР4-65.29.35-6бл+3-3<br>С-НР4л-65.29.35-3+6б-2 | | 350 | 3,590 / 0,28I | 0,304 / 0,024 | II3,0÷2I8,0 / 9,85÷I7,0- | I45,0÷286,0 / I2,65÷2I,50 | 4750÷7200 | |

## ТЕХНИЧЕСКАЯ ХАРАКТЕРИСТИКА И УКАЗАНИЯ ПО ПРИМЕНЕНИЮ

Панели легкобетонные предназначены для строительства 4-5-этажных домов в районах с сейсмичностью 7-9 баллов, а также высотой 9-этажей в районах с сейсмичностью 7 и 8 баллов.

Габариты панелей установлены, исходя из условия применения их в проектах, разрабатываемых с размерами планировочной сетки, кратными 600 мм.

Панели выполняются из легких теплоизоляционных бетонов на пористых заполнителях (керамзите, аглопорите, шлаковой пемзе и т.п. материалах, применение которых допущено при сейсмических воздействиях) марок по прочности М75, МI00 и МI50.

Материалы, цвет и фактура отделки назначается при разработке конкретного проекта здания. Армирование панелей осуществляется сварными арматурными блоками.

Расход стали, определен, исходя из возможных наименьших и наибольших нагрузок на панели, зависящих от расчетной сейсмичности и этажности зданий. Окончательные данные по расходу стали определяются на основании расчета при доработке панелей для применения в конкретном проекте.

Общий принцип маркировки панелей:

С - сейсмические, Н - наружные стены, РЧ - рядовые группы, 4, I группа цифр характеризует длину, высоту и толщину панели в дм, следующая - характеризует вид проема и положение штрабы.

Объем проектных материалов 190 форматок

Чертежи распространяет: Центральный институт типового проектирования
I25878, ГСП, Москва А-445, ул.Смольная ул.,22

Инв. № I8609

Пасп. № 047672

Гл. инженер проекта А.Кривакин

Руководитель отделения проектных работ А.Крипина

ТИПОВЫЕ КОНСТРУКЦИИ Серия I.I32.I-I2с Выпуск I-4

ЦНИИЭП жилища



gost.e-ecolog.ru