КI00,200,300-3+5-83

ЧАСТЬ **3**

Раздел I
Подгруппа I.I32

ПАНЕЛИ НАРУЖНЫХ СТЕН ОДНОРЯДНОЙ РАЗРЕЗКИ ЛЕГКОБЕТОННЫЕ ДЛЯ КРУПНОПАНЕЛЬНЫХ ЖИЛЫХ ЗДАНИЙ С ШАГОМ ПОПЕРЕЧНЫХ СТЕН 2,4+3,6 м И ВЫСОТОЙ ЭТАЖА 2,8 м ДЛЯ СТРОИТЕЛЬСТВА В СЕЙСМИЧЕСКИХ РАЙОНАХ

ВЫПУСК I-3. ПАНЕЛИ ГРУППЫ С-НР4 ОДНОШАГОВЫЕ ТОЛЩИНОЙ 300 И 350 мм

Область применения: II и III климатические районы и подрайоны IB, IУБ, IУВ и IУГ (кроме влажных зон) с расчетной сейсмичностью 7-9 баллов

П А С П О Р Т
ТИПОВЫЕ КОНСТРУКЦИИ
СЕРИЯ I.I32.I-12с ВЫПУСК I-3
УДК 691.328.022-413

Разработаны ЦНИИЭП жилища I27434, Москва, Дмитровское шоссе, дом 9, корпус "Б" совместно с ЦНИИСК им. Кучеренко

Утверждены и введены в действие Госграждан-отроем с 0I.02.83г.

Приказ № 37 от 28.0I.83

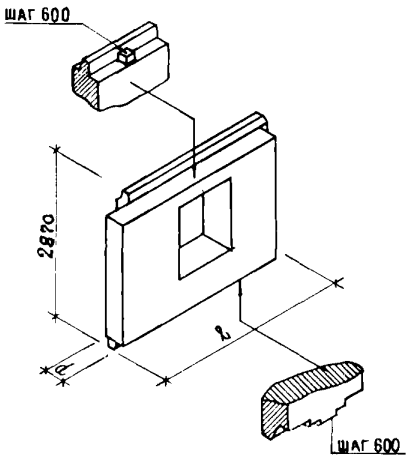

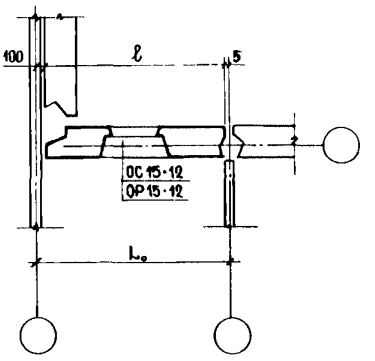

Шаг, м L_0	Марка изделия	Размеры, мм ℓ	d	Показатели расхода материалов на панель / на I м² Объем, м³ легкого бетона	Объем, м³ декоративного бетона	Расход стали натуральной	Расход стали приведенной к А-I	Масса изделия, кг	№№ листов выпуска
2,4	С-НР4-23.29.3-2 С-НР4л-23.29.3-2	2295	300	I,097 0,2I9	0,I23 0,025	44,0+ 7I,0 8,80+I4,20	57,0+ 93,0 II,40+I8,70	I550÷2300	I
	С-НР4-23.29.35-2 С-НР4л-23.29.35-2		350	I,249 0,250	0,I23 0,025	45,0+ 92,0 9,0 +I8,50	58,0+I20,0 II,60+24,I0	I750÷2550	I
3,0	С-НР4-29.29.3-2 С-НР4л-29.29.3-2	2895	300	I,547 0,230	0,I69 0,025	5I,0+ 78,0 7,60+II,60	66,0+I02,0 9,80+I5,20	2I50÷3I50	4
	С-НР4-29.29.35-2 С-НР4л-29.29.35-2		350	I,8II 0,230	0,I69 0,025	52,0+ II30 7,70 +I6,80	67,0+I48,0 I0,0+22,0	2450÷3850	4

На 4-х страницах, страница I

gost.e-ecolog.ru

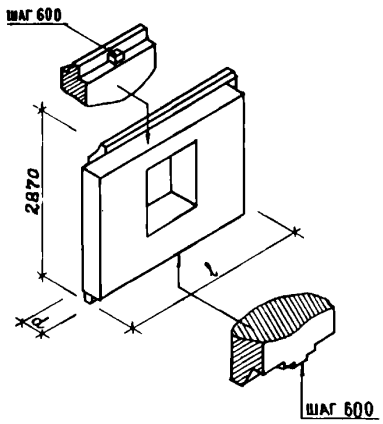

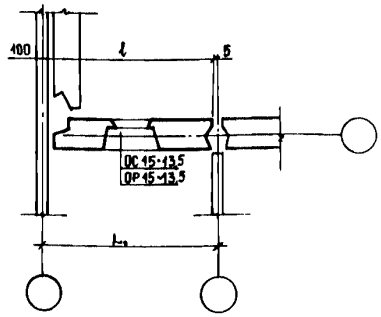

Шаг, м	Марка изделия	Размеры, мм		Показатели расхода материалов на панель на 1 м²				Масса изделия, кг	№ листов выпуска
				Объем, м³		Расход стали			
L_0		l	d	легкого бетона	декоративного бетона	Натуральной	Приведенной к А-I		
	СНР4-29.28.3-3		300	1,529	0,163	44,0÷71,0	57,0÷93,0	2200÷3150	7
	С-НР4л-29.29.3-3			0,235	0,025	8,80÷14,20	11,40÷18,70		
3,0		2895							
	С-НР4-29.29.35-3		350	1,771	0,163	44,0÷114,0	56,0÷149,0	2400÷3600	7
	С-НР4л-29.29.35-3			0,273	0,025	6,80÷17,50	8,60÷23,0		
	С-НР4-35.29.3-3		300	1,995	0,206	56,0÷91,0	72,0÷119,0	2650÷3950	10
	С-НР4л-35.29.3-3			0,843	0,025	6,80÷11,10	8,80÷14,50		
3,6		3495							
	С-НР4-35.29.35-3		350	2,285	0,206	590÷138,0	75,0÷181,0	3000÷4500	10
	С-НР4л-35.29.35-3			0,279	0,025	7,20÷16,80	9,10÷22,10		

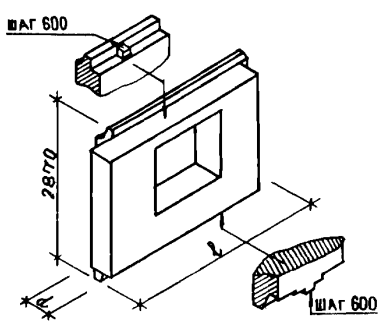

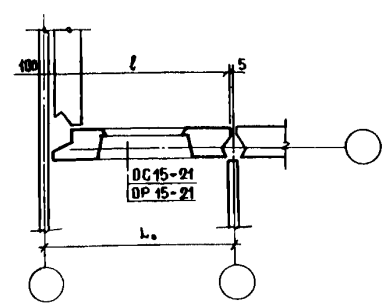

	С-НР4-35.29.3-6		300	1,662	0,179	54,0÷81,0	69,0÷106,0	2300÷3450	13
	С-НР4л-35.29.3-6			0,233	0,025	7,60÷11,30	9,60÷14,80		
3,6		3495							
	С-НР4-35.29.35-6		350	1,889	0,179	560÷132,0	72,0÷173,0	2550÷3850	13
	С-НР4л-35.29.35-6			0,265	0,265	7,80÷18,50	10,10÷24,20		

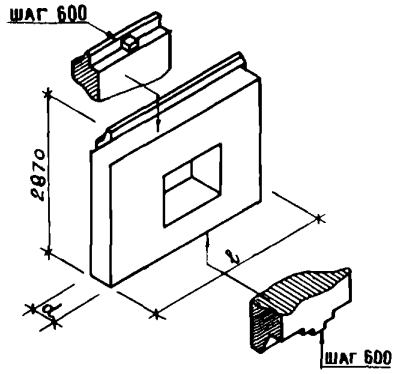

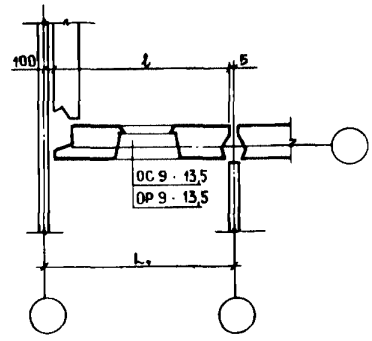

Шаг, м	Марка изделия	Размеры, мм		Показатели расхода материалов на панель на I м²				Масса изделия, кг	№ листов выпуска
				Объем, м³		Расход стали			
L₀		ℓ	d	легкого бетона	декоративного бетона	натуральной	приведенной к А-I		
	С-НР4-29.29.3-7		300	I,7I5	0,I82	52,0÷83,0	67,0÷I09,0	2300÷3450	I6
	С-НР4л-29.29.3-7			0,235	0,025	7,20÷II,40	9,20÷I5,0		
3,0		2895							
	С-НР4-29.29.35-7		350	I,990	0,I82	54,0÷I20,0	7,40÷I6,50	2800÷3950	I6
	С-НР4л-29.29.35-7			0,270	0,025	6,0÷I57,0	9,50÷2I,60		

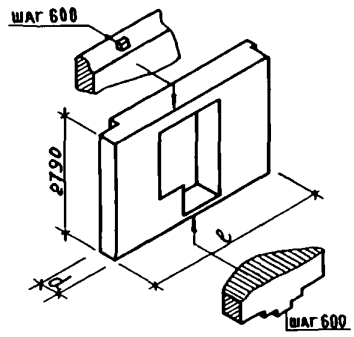

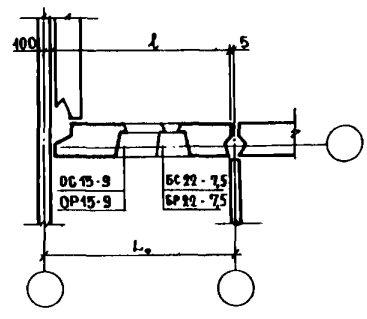

	С-НР4-29.26.3-4б С-НР4л-29.26.3-4бл С-НР4-29.26.3-4бл С-НР4л-29.26.3-4б		300	I,279 0,234	0,I22 0,022	43,0÷70,0 7,8÷I2,70	55,0÷92,0 I0,0÷I6,70	1850÷2700	I9
3,6		3495							
	С-НР4-29.26.35-4б С-НР4л-29.26.35-4бл С-НР4-29.26.35-4бл С-НР4л-29.28.3-4б		350	I,4I4 0,257	0,I22 0,022	44,0÷I02,0 8,0÷I8,60	56,0÷I33,0 I0,2÷24,20	2000÷2950	I9

Шаг, м L_0	Марка изделия	Размеры, мм ℓ	Размеры, мм d	Показатели расхода материалов на панель на I м² Объем, м³ легкого бетона	Объем, м³ декоративного бетона	Расход стали натуральной	Расход стали приведенной к А-I	Масса изделия, кг	№№ листов выпуска
	С-НР4-35.26.3-4б С-НР4л-35.26.3-4бл С-НР4-35.26.3-4бл С-НР4л-35.26.3-4б		300	I,692 0,237	0,I65 0,023	48,0÷90,0 8,70÷I3,80	62,0÷I00,0 II,30÷I8,20	2350÷3500	25
3,6		3495							
	С-НР4-35.28.35-4б С-НР4л-35.28.35-4бл С-НР4-35.28.35-4бл С-НР4л-35.28.35-4б		350	I,834 0,255	0,I65 0,023	53,0÷I22,0 8,40÷I8,90	68,0÷I60,0 I0,50÷24,20	2800÷3900	25

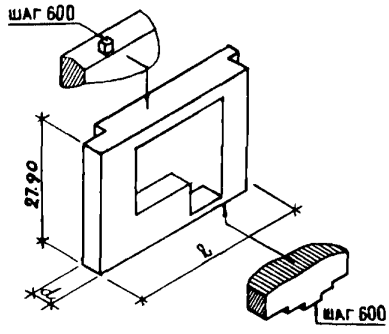

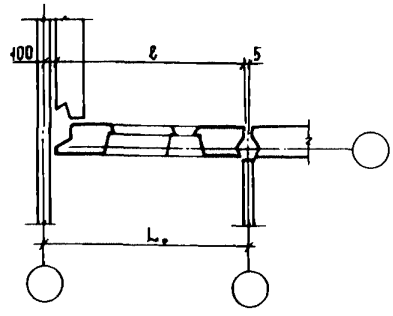

	С-НР4-35.26.3-6б С-НР4л-35.26.3-6бл С-НР4-35.26.3-6бл С-НР4л-35.26.3-6б		300	I,428 0,222	0,I46 0,023	47,0÷75,0 7,30÷II,60	60,0÷98,0 9,30÷I5,20	2050÷3000	3I
3,6		3495							
	С-НР4-35.26.35-6б С-НР4л-35.26.35-6бл С-НР4-35.26.35-6бл С-НР4л-35.28.35-6б		350	I,76I 0,273	0,I46 0,023	49,0÷III,0 7,60÷I7,20	63,0÷I45,0 9,70÷22,4	2450÷3600	3I

ТЕХНИЧЕСКАЯ ХАРАКТЕРИСТИКА И УКАЗАНИЯ ПО ПРИМЕНЕНИЮ

Панели легкобетонные предназначены для строительства 4-5-этажных домов в районах с сейсмичностью 7-9 баллов, а также высотой 9 этажей в районах с сейсмичностью 7, 8 баллов.

Габариты панелей установлены исходя из условия применения их в проектах, разрабатываемых с размерами планировочной сетки, кратными 600 мм.

Панели выполняются из легких теплоизоляционных бетонов на пористых заполнителях (керамзите, аглопорите, шлаковой пемзе и т.п. материалах, применение которых допущено при сейсмических воздействиях) марок по прочности М75, М100 и М150.

Материал, цвет и фактура отделки назначаются при разработке конкретного проекта здания. Армирование панелей осуществляется сварными арматурными блоками.

Расход стали определен исходя из возможных наименьших и наибольших воздействий на панели, зависящих от расчетной сейсмичности и этажности зданий.

Окончательные данные по расходу стали определяются на основании расчета при доработке панелей для применения в конкретном проекте.

Общий принцип маркировки панелей: С - сейсмические, Н- наружные стены, РI - рядовые группы I, I группа цифр характеризует длину, высоту и толщину панели в дм, следующая - характеризует вид проема.

Объем проектных материалов 92 форматки.

Чертежи распространяет: Центральный институт типового проектирования
I25878, ГСП, Москва, А-445, Смольная ул., 22

Инв. №I8608
Пасп.№047671

Гл. инженер проекта Ю.Гершман

Руководитель отделения проектных работ А.Крипша

ТИПОВЫЕ КОНСТРУКЦИИ Серия I.[illegible].1-12с Выпуск I-3

ЦНИИЭП жилища

gost.e-ecolog.ru