ЧАСТЬ **3**

Раздел I
Подгруппа I.I32

ПАНЕЛИ НАРУЖНЫХ СТЕН ОДНОРЯДНОЙ РАЗРЕЗКИ ЛЕГКОБЕТОННЫЕ ДЛЯ КРУПНОПАНЕЛЬНЫХ ЖИЛЫХ ЗДАНИЙ С ШАГОМ ПОПЕРЕЧНЫХ СТЕН 2,4 и 3,6 м И ВЫСОТОЙ ЭТАЖА 2,8 м ДЛЯ СТРОИТЕЛЬСТВА В СЕЙСМИЧЕСКИХ РАЙОНАХ

ВЫПУСК I-2. ПАНЕЛИ ГРУППЫ С-НРI ДВУХШАГОВЫЕ ТОЛЩИНОЙ 300 и 350 мм.

Область применения: II и III климатические районы и подрайоны IВ, IУБ, IУВ и IУГ (кроме влажных зон) с расчетной сейсмичностью 7 - 9 баллов

П А С П О Р Т
ТИПОВЫЕ КОНСТРУКЦИИ
СЕРИЯ I.I32.I-2с ВЫПУСК I-2

УДК 691.328.022-413

Разработаны ЦНИИЭП жилища 127434, Дмитровское шоссе дом 9, корпус "Б" совместно с ЦНИИСК им. Кучеренко

Утверждены и введены в действие Госгражданстроем с 01.02.85г. Приказ № 37 от 28.01.83

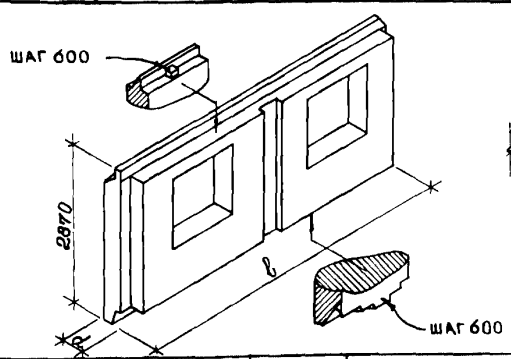

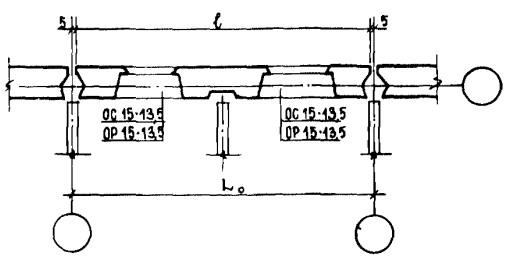

Шаг, м L_0	Марка изделия	Размеры, мм ℓ	Размеры, мм d	Показатели расхода материалов на изделие: Объем, м³ легкого бетона	Объем, м³ декоративного бетона	Расход стали: натуральной	Расход стали: приведенной к А-I	Масса изделия, кг	№ листов выпуска
6,0	С-НРI-60.29.3-3÷3-2	5990	300	3,I72 0,233	0,322 0,024	I09,0÷I6I,0 8,0÷II,80	I39,0÷2I2,0 I0,20÷I5,60	4250÷6350	I
	С-НРI-60.29.35-3÷3-2		350	3,704 0,272	0,322 0,024	II0,0÷228,0 8,I0÷I6,80	I4I,0÷299,0 I0,40÷2I,90	5900÷7300	
6,6	С-НРI-66.29.3-3÷3-2 С-НРI-66.29.3-3÷3-3	6590	300	3,622 0,236	0,365 0,024	II9,0÷I83,0 7,80÷II,50	20I,0÷232,0 I3,I0÷I5,I0	4850÷5850	4
	С-НРI-66.29.35-3÷3-2 С-НРI-66.29.35-3÷3-3		350	4,234 0,276	0,365 0,024	I20,0÷250,0 7,80÷I6,30	I54,0÷328,0 I0,I0÷2I,40	5500÷7350	

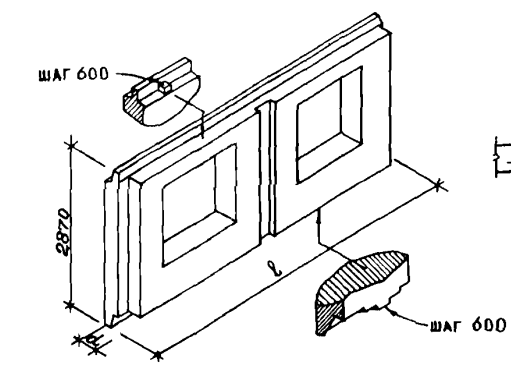

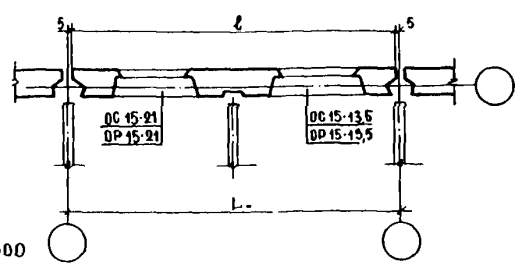

6,6	С-НРI-66.29.3-3÷6-2 С-НРI-66.29.3-6÷3-3	6590	300	3,3I9 0,232	0,359 0,024	II4,0÷I77,0 8,0÷I2,40	I46,0÷232,0 I0,20÷I6,20	4550÷6750	7

На 6-ти страницах, страница I

gost.e-ecolog.ru

Шаг м L_o	Марка изделия	Размеры, мм l	Размеры, мм d	Показатели расхода материалов на изделие на Iм² Объем, м³ легкого бетона	Объем, м³ декоративного бетона	Расход стали натуральной	Расход стали приведенной к А-I	Масса изделия, кг	Дилиотов выпуска
	С-НРI-66.29.35-3+6-2 С-НРI-66.29.35-6+3-3	6590	350	3.870 0.27I	0.359 0.024	II8.0+248.0 8,30 + I7,30	I5I.0+325.0 I0,60+22,80	5I50+7500	7
6,0	С-НРI-60.29.3-7+7-2	5990	300	3.624 0.240	0.359 0.024	II8.0+I75.0 7,80+II,60	I5I.0+230.0 I0,0 + I5,20	4700+4950	I0
	С-НРI-60.29.35-7+7-2		350	4.233 0,280	0.352 0,280	II9.0+243.0 7,90+I6,I0	I52.0+3I9.0 I0,0 +2I,I0	5400+7450	
6,0	С-НРI-60.26.3-3+4б-2 С-НРI-60.26.3-4бл+3-2	5990	300	2.8II 2.246	2.280 0.024	I00.0+I52.0 8,70+I3,30	I28.0+I99.0 II,20+I7,40	3850+5750	I3
	С-НРI-60.26.35-3-4б-2 С-НРI-60.26.35-4бл+3-2		350	3.404 0.297	0.280 0.024	I0I.0+2I3.0 8,80+I8,6	I29.0+229.0 II,30+20,0	4550+6800	

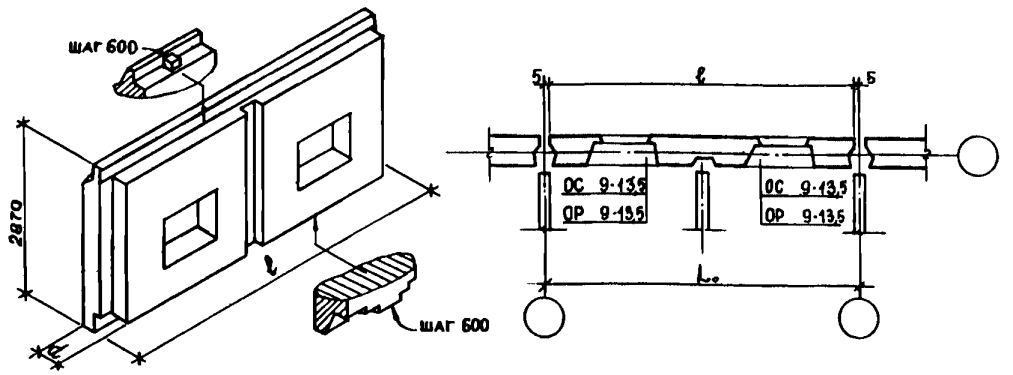

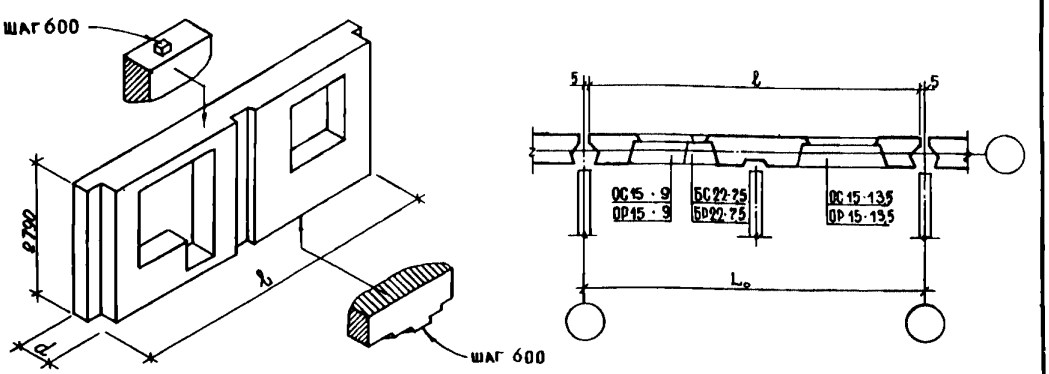

ТИПОВЫЕ КОНСТРУКЦИИ

Серия I.I32.I-I2с Выпуск I

Стратегия 2

К 3	ЦНИИЭП жилища	ПАНЕЛИ ГРУППЫ С-НРI ДВУХСЛОЙНЫЕ ТОЛЩИНОЙ 300 и 350 мм	ТИПОВЫЕ КОНСТРУКЦИИ СЕРИЯ I.I32.I-I2с ВЫПУСК 1-2	ПАСПОРТ Лист 2

Шаг, м L.	Марка изделия	Размеры, мм ℓ	Размеры, мм d	Показатели расхода материалов на изделие на 1м2: Объем, м³ легкого бетона	Объем, м³ декоративного бетона	Расход стали: натуральной	Расход стали: приведенной к А-I	Масса изделия, кг	№ листов выпуска
	С-НРI-66.26.3-3+4б-2	300		3,25I / 0,249	0,320 / 0,025	I06,0÷I63,0 / 8,I0÷I2,50	I36,0÷2I4,0 / I0,40÷I6,40	4400÷6600	
	С-НРI-66.26.3-4бд+3-3								I6
	С-НРI-66.26.35-3+4б-2	350		3,99I / 0,306	0,320 / 0,025	II8,0÷228,0 / 9,0÷I7,50	I5I,0÷299,0 / II,60÷22,90	6I50÷7350	
	С-НРI-66.26.35-4бд+3-3								
6,6		6590							
	С-НРI-66.26.3-3+4б-3	300		3,25I / 0,249	0,320 / 0,025	II0,0÷I68,0 / 8,40÷I2,90	I4I,0÷24I,0 / I0,80÷I8,50	4450÷6850	
	С-НРI-66.26.3-4бд+3-2								I9
	С-НРI-66.26.35-3+4б-3	350		3,928 / 0,30I	0,320 / 0,025	III,0÷234,0 / 8,50÷I7,90	I42,0÷307,0 / I0,90÷23,60	4400÷6600	
	С-НРI-66.26.35-4бд+3-2								

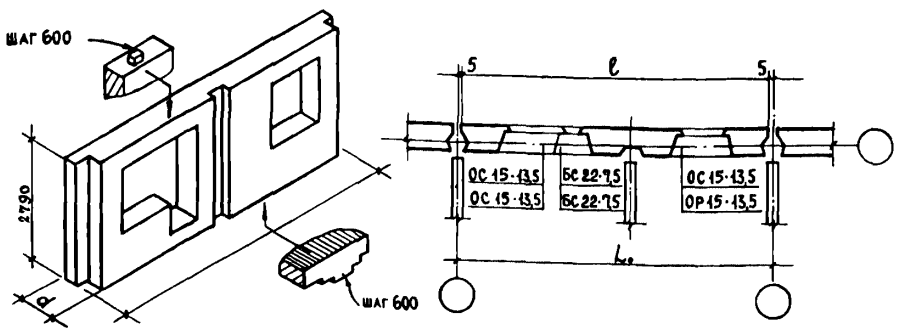

	С-НРI-66.26.3-3+6б-2	300		3,092 / 0,250	0,300 / 0,024	I03,0÷I52,0 / 8,30÷I2,30	I32,0÷I99,0 / I0,70÷I6,I0	4250÷8350	
	С-НРI-66.26.3-6бд+3-3								
6,6		6590							22
	С-НРI-66.26.35-3+6б-2	350		3,687 / 0,298	0,300 / 0,024	I06,0÷22I,0 / 8,60÷I7,90	I35,0÷290,0 / I0,90÷23,40	4950÷7350	
	С-НРI-66.26.35-6бд+3-3								

КІ00,200,300-3÷5-83

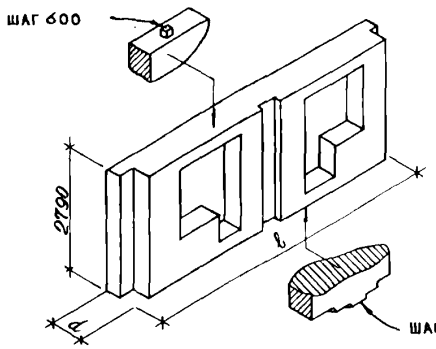

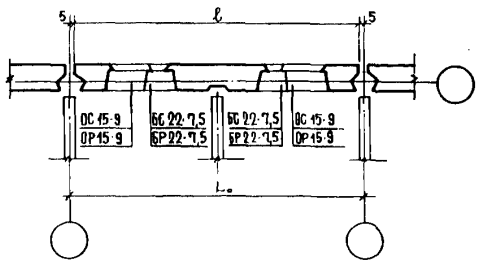

Шаг, м	Марка изделия	Размеры, мм		Показатели расхода материалов на изделие на 1м²				Масса изделия, кг	№№ листов выпуска
				объем, м³		Расход стали			
L₀		ℓ	d	легкого бетона	декоративного бетона	натуральной	приведенной к А-I		
6,0	С-НРІ-60.26.3-4бл+4б-2	5990	300	2,569 0,242	0,259 0,024	98,0÷149,0 9,20÷14,0	126,0÷196,0 11,90÷18,50	3600÷5350	25
	С-НРІ-60.26.35-4бл+4б-2		350	3,119 0,294	0,259 0,024	109,0÷212,0 10,90÷20,0	139,0÷278,0 13,10÷26,20	4300÷6350	
6,6	С-НРІ-66.26.3-4бл+4б-2 С-НРІ-66.26.3-4бл+4б-3	6590	300	3,010 0,247	0,298 0,024	104,0÷156,0 8,50÷12,80	133,0÷205,0 10,90÷16,80	4200÷6200	28
	С-НРІ-66.26.35-4бл+4б-2 С-НРІ-66.26.35-4бл+4б-3		350	3,642 0,299	0,298 0,024	105,0÷217,0 8,60÷17,80	134,0÷284,0 11,0÷23,30	4850÷7350	

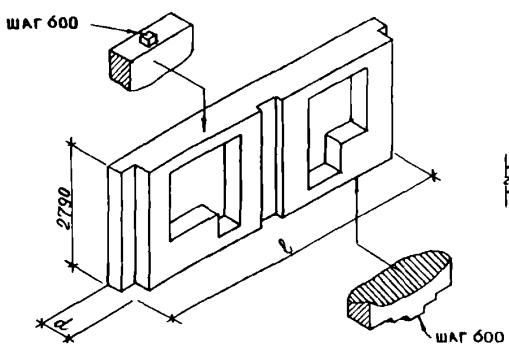

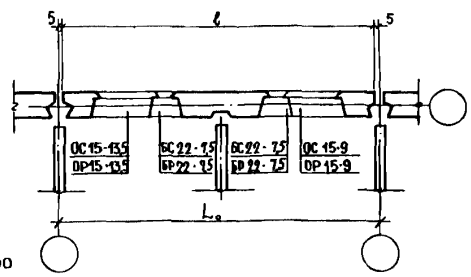

6,6	С-НРІ-66.26.3-4бл+6б-2 С-НРІ-66.26.3-6бл+4б-3	6590	300	2,802 0,243	0,280 0,024	101,0÷150,0 8,80÷13,0	130,0÷197,0 11,30÷17,10	4000÷5850	31
	С-НРІ-66.26.35-4бл+6б-2 С-НРІ-66.26.35-6бл+4б-3		350	3,599 0,312	0,280 0,024	103,0÷212,0 8,90÷18,40	132,0÷278,0 11,40÷24,10	4600÷6900	

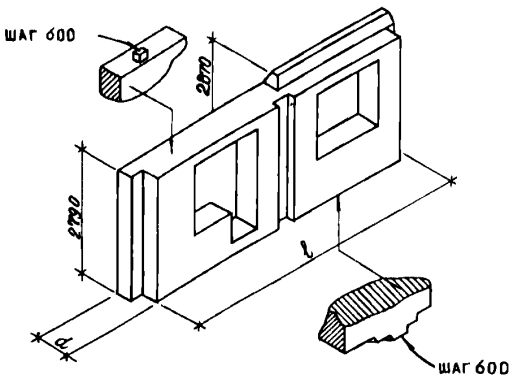

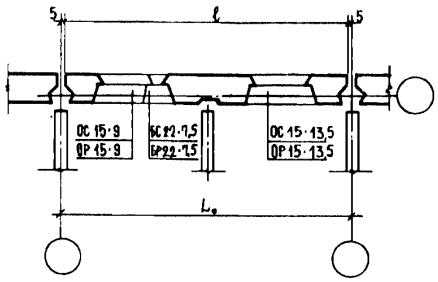

Шаг, м L_0	Марка изделия	Размеры, мм l	Размеры, мм d	Показатели расхода материалов на панель на 1м2: Объем, м³ легкого бетона	Объем, м³ декоративного бетона	Расход стали: натуральной	Расход стали: приведенной к А-I	Масса изделия, кг	Для листов вкладыша
6,0	С-НРI-60.29.3-3+4б-2 С-НРI-60.29.3-4бд+3-2	5990	300	2,865 0,237	0,289 0,024	I04,0÷I55,0 8,60÷I2,80	I33,0÷204,0 II,0÷I6,80	3950÷5850	34
	С-НРI-60.29.35-3+4б-2 С-НРI-60.29.35-4бд+3-2		350	3,404 0,28I	0,289 0,024	II7,0÷227,0 9,70÷I8,70	I50,0÷298,0 I2,40÷24,60	4650÷6850	
6,6	С-НРI-66.29.3-3+4б-2 С-НРI-66.29.3-4бд+3-3	6590	300	3,404 0,247	0,329 0,024	II0,0÷I6I,0 8,90÷II,70	I4I,0÷2II,0 I0,20÷I5,30	4500÷6700	
	С-НРI-66.29.35-3+4б-2 С-НРI-66.29.35-4бд+3-3		350	3,926 0,285	0,329 0,024	III,0÷230,0 8,I0÷I6,70	I42,0÷302,0 I0,30÷2I,90	5300÷7350	
	С-НРI-66.29.3-3+4б-3 С-НРI-66.29.3-4бд+3-2		300	3,2I4 0,233	0,332 0,024	II3,0÷I7I,0 8,20÷I2,40	I45,0÷224,0 I0,50÷I6,20	4550÷6700	40
	С-НРI-66.29.35-3+4б-3 С-НРI-66.29.35-4бд+3-2		350	3,934 0,287	0,332 0,024	II4,0÷237,0 8,30÷I7,20	I46,0÷3II,0 I0,60÷22,60	5300÷6850	

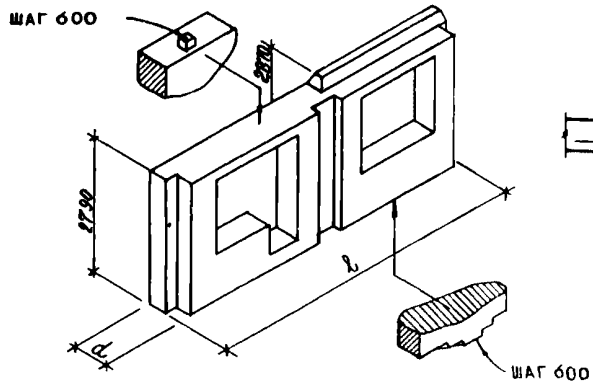

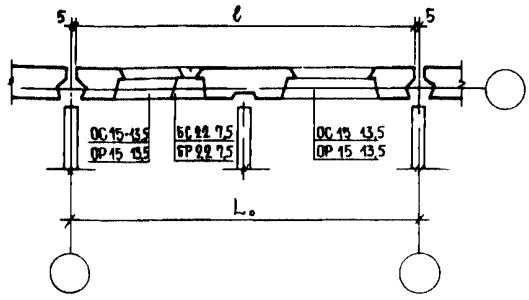

Шаг, м L₀	Марка изделия	Размеры, мм ℓ	d	Показатели расхода материалов на изделие на 1м² Объем, м³ легкого бетона	декоративного бетона	Расход стали натуральной	приведенной к А-I	Масса изделия, кг	№ листов выпуска
6,6	6590								43
	С-НРI-66.29.3-3+6б-2	300		3,098 / 0,236	0,3I0 / 0,024	I07,0+I56,0 / 8,20+II,90	I37,0+205,0 / I0,50+I5,60	4300+6350	
	С-НРI-66.29.3-6бк+3-3								
	С-НРI-66.29.35-3+6б-2	350		3,679 / 0,28I	0,3I0 / 0,024	I09,0+224,0 / 8,30+I7,I0	I39,0+294,0 / I0,60+22,40	5050+7300	
	С-НРI-66.29.35-6бд+3-3								

ТЕХНИЧЕСКАЯ ХАРАКТЕРИСТИКА И УКАЗАНИЯ ПО ПРИМЕНЕНИЮ

Панели легкобетонные предназначены для строительства 4–5 этажных домов в районах с сейсмичностью 7–9 баллов, а также высотой 9-этажей в районах с сейсмичностью 7 и 8 баллов.

Габариты панелей установлены, исходя из условия применения их в проектах, разрабатываемых с размерами планировочной сетки, кратным 600 мм.

Панели выполняются из легких теплоизоляционных бетонов на пористых заполнителях (керамзите, аглопорите, шлаковой пемзе и т.п. материалах, применение которых допущено при сейсмических воздействиях), марок по прочности М75,М100 и М150.

Материалы, цвет и фактура отделки назначается при разработке конкретного проекта здания.

Армирование панелей осуществляется сварными арматурными блоками.

Расход стали определен, исходя из возможных наименьших и наибольших нагрузок на панели, зависящих от расчетной сейсмичности и этажности зданий. Окончательные данные по раоходу стали,определяются на основании расчета при доработке панелей для применения в конкретном проекте.

Общий принцип маркировки панелей: С – сейсмичеокие, Н – наружные отены, РI – рядовые группы I, I группа цифр характеризует длину, высоту и толщину панели в дм, следующая – характеризует вид проема и положение штрабы

Объем проектных материалов II2 форматок

Чертежи распространяет: Центральный институт типового проектирования 125878,ГСП,Москва А-445,Смольная ул.,22

Инв. №I8607

Пасп.№047670

Гл.инженер проекта

Руководитель отделения проектных работ

ТИПОВЫЕ КОНСТРУКЦИИ Серия I-I32-I2с Выпуск I-2

ЦНИИЭП жилища

gost.e-ecolog.ru