ЧАСТЬ

3

Раздел I
Подгруппа
I.I32

ПАНЕЛИ НАРУЖНЫХ СТЕН ОДНОРЯДНОЙ РАЗРЕЗКИ ЛЕГКОБЕТОННЫЕ ДЛЯ КРУПНОПАНЕЛЬНЫХ ЖИЛЫХ ЗДАНИЙ С ШАГОМ ПОПЕРЕЧНЫХ СТЕН 2,4÷3,6 м И ВЫСОТОЙ ЭТАЖА 2,8 м ДЛЯ СТРОИТЕЛЬСТВА В СЕЙСМИЧЕСКИХ РАЙОНАХ

ВЫПУСК I-I. ПАНЕЛИ ГРУППЫ С-НРI ОДНОШАГОВЫЕ ТОЛЩИНОЙ 300 И 350 ММ

Область применения: II и III климатические районы и подрайоны IВ, IУБ, IУВ и IУГ (кроме влажных зон) с расчетной сейсмичностью 7 - 9 баллов

ПАСПОРТ
ТИПОВЫЕ КОНСТРУКЦИИ
СЕРИЯ I.I32.Н2 ВЫПУСК I-I
УДК 691.328.022-413

Разработаны ЦНИИЭП жилища, Москва, I27434, Дмитровское шоссе, дом 9, корпус "Б", совместно с ЦНИИСК им. Кучеренко, Москва, Ж-389, 2-я Институтская ул. дом 6
Утверждены и введены в действие Госгражданстроем с 01.02.83г.
Приказ № 37 от 28.01.83

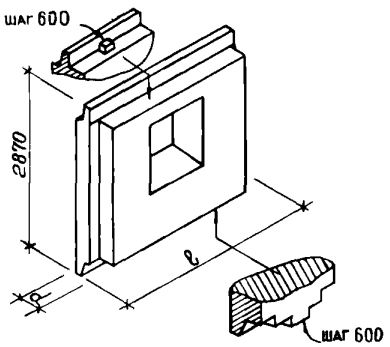

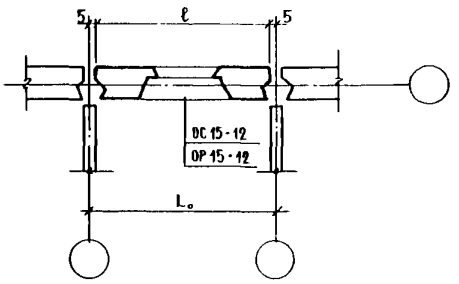

Шаг, м L₀	Марка изделия	Размеры, мм ℓ	d	Показатели расхода материалов на панель на I м² Объем, м³ легкого бетона	декоративного бетона	Расход стали натуральной	приведенной к А-I	Масса изделия, кг	№№ листов выпуска
2,4	С-НРI-24.29.3-2	2390	300	I,I54 / 0,2I9	0,I33 / 0,025	42,0÷7I,0 / 8,0÷I3,5	53,0÷94,0 / I0,0÷I7,8	I650÷2450	I,2
	С-НРI-24.29.35-2		350	I,329 / 0,252	0,I33 / 0,025	45,0÷93,0 / 8,5÷I7,6	58,0÷I23,0 / II,0÷23,3	I850÷2700	I,3
3,0	С-НРI-30.29.3-2	2990	300	I,770 / 0,253	0,I72 / 0,024	52,0÷80,0 / 7,4÷I5,2	66,0÷I06,0 / 9,4÷I5,2	2350÷3500	4,5
	С-НРI-30.29.35-2		350	I,869 / 0,267	0,I72 / 0,024	53,0÷II4,0 / 7,6÷I6,3	68,0÷I50,0 / 9,7÷2I,5	2500÷3750	4,6

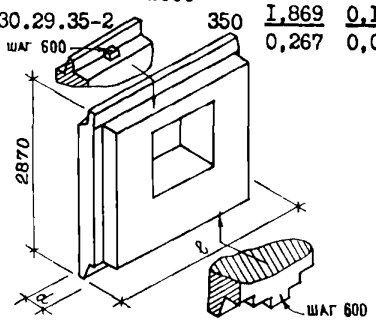

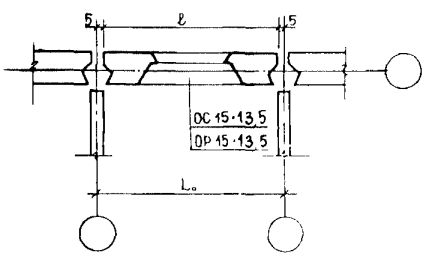

3,0	С-НРI-30.29.3-3	2990	300	I,596 / 0,235	0,I66 / 0,024	5I,0÷8I,0 / 7,5÷II,9	65,0÷I07,0 / 9,6÷I5,8	2I50÷3200	7,8
	С-НРI-30.29.35-3		350	I,8I2 / 0,267	0,I66 / 0,024	52,0÷II6,0 / 7,7÷I7,I	67,0÷I53,0 / 9,9÷22,6	2450÷3600	7,9
3,6	С-НРI-36.29.3-3	3590	300	2,036 / 0,239	0,226 / 0,026	57,0÷94,0 / 6,7÷II,0	72,0÷I94,0 / 8,5÷II,6	2900÷4400	I0,II
	С-НРI-36.29.35-3		350	2,3I0 / 0,27I	0,226 / 0,026	62,0÷I42,0 / 7,3÷I6,7	79,0÷I87,0 / 9,3÷22,0	3000÷4550	I0,I2

На 4-х страницах, страница I

gost.e-ecolog.ru

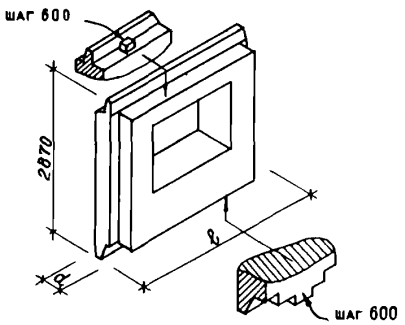

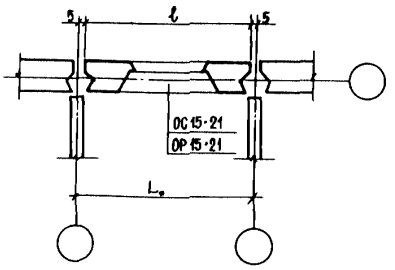

Шаг, м L₀	Марка изделия	Размеры, мм ℓ	Размеры, мм d	Показатели расхода материалов на панель на 1 м² Объем, м³ Легкого бетона	Объем, м³ Декоративного бетона	Расход стали Натуральной	Расход стали Приведенной к А-I	Масса изделия, кг	№ листов выпуска
	С-НРI-36.29.3-6	300		I,703 0,228	0,I83 0,024	57,0÷83,0 7,6÷II,I	72,0÷II0,0 9,6÷I4,7	2250÷3450	I3,I4
3,6		3590							
	С-НРI-36.29.35-6	350		I,9I4 0,256	0,I83 0,024	60,0÷I36,0 8,0÷I8,2	77,0÷I79,0 I0,3÷24,0	2550÷3850	I3,I5

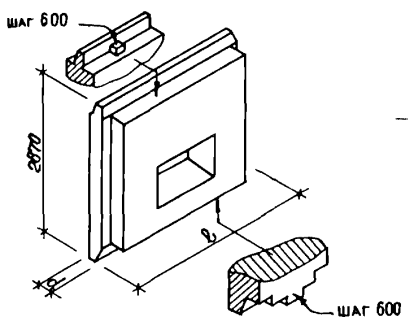

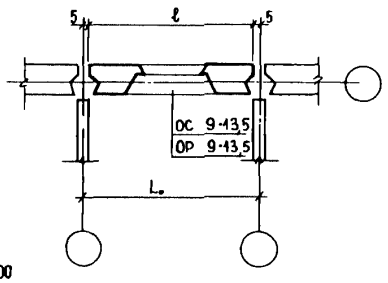

	С-НРI-30.29.3-7	300		I,784 0,236	0,I86 0,024	55,0÷87,0 7,3÷II,5	70,0÷II5,0 9,3÷I5,2	2300÷3500	I6,I7
3,0		2990							
	С-НРI-30.29.35-7	350		I,948 0,258	0,I86 0,024	56,0÷I22,0 7,40÷I6,2	72,0÷I6I,0 9,6÷2I,3	2550÷3850	I6,I8

К-3	ЦНИИЭП жилища	ПАНЕЛИ ГРУППЫ С-НРI ОДНОШАГОВЫЕ ТОЛЩИНОЙ 300 И 350 ММ	ТИПОВЫЕ КОНСТРУКЦИИ СЕРИЯ I.I32.I-12с ВЫПУСК I-I	ПАСПОРТ Лкот 2

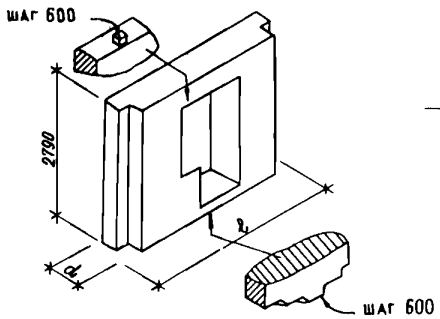

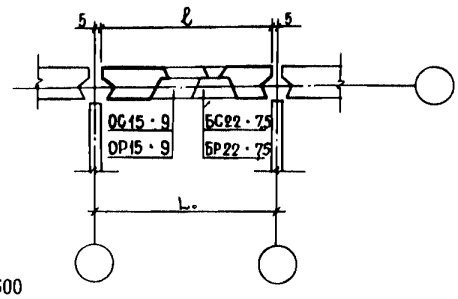

Шаг, м L	Марка изделия	Размеры, мм ℓ	Размеры, мм d	Показатели расхода материалов на панель на I м² Объем, м³ легкого бетона	Объем, м³ декоративного бетона	Расход стали Натуральной	Расход стали Приведенной к А-I	Масса изделия, кг	№№ листов выпуска
	С-НРI-30.26.3-4б			I,328	0,I29	45,0÷72,0	57,0÷95,0	I850÷2750	I9,20
	С-НРI-30.26.3-4бл	300		0,25I	0,024	8,5÷I3,6	I0,8÷I8,0		
3,0		2990							
	С-НРI-30.26.35-4б			I,475	0,I29	45,0÷I04,0	58,0÷I37,0	2050÷3050	I9,2I
	С-НРI-30.26.35-4бл	350		0,279	0,024	8,5÷I9,7	II,0÷26,0		
	С-НРI-36.26.3-4б			I,778	0,I69	52,0÷84,0	66,0÷III,0	2350÷3600	22,23
	С-НРI-36.26.3-4бл	300		0,239	0,023	7,0÷II,3	8,9÷I4,9		
3,6		3590							
	С-НРI-36.26.35-4б			2,008	0,I69	53,0÷I24,0	68,0÷I64,0	2700÷4050	22,24
	С-НРI-36.26.35-4бл	350		0,270	0,023	7,I÷I6,7	9,I÷22,0		

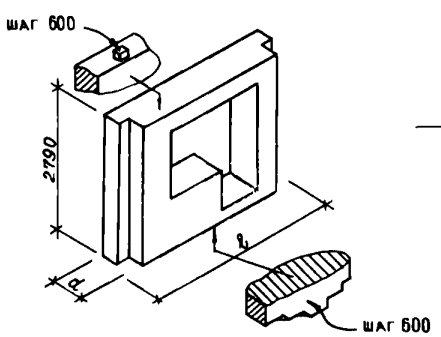

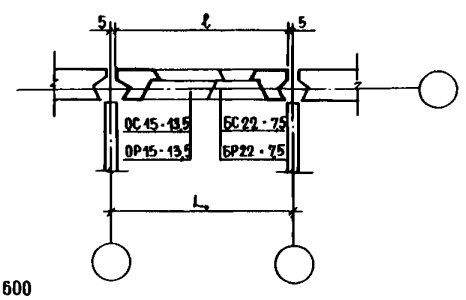

	С-НРI-36.26.3-6б			I,469	0,I5I	48,0÷76,0	6I,0÷I00,0	2I00÷3I00	25,26
	С-НРI-36.26.3-6бл	300		0,2I8	0,022	7,I÷II,3	9,I÷I4,9		
3,6		3590							
	С-НРI-36.26.35-6б			I,845	0,I5I	50,0÷II3,0	64,0÷I49,0	2550÷3750	25,27
	С-НРI-36.26.35-6бл	350		0,274	0,022	7,4÷I6,8	9,5÷22,2		

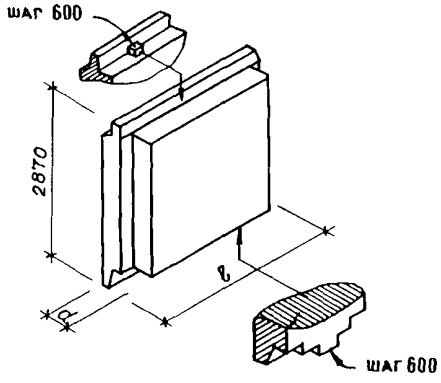

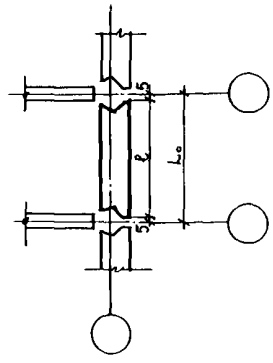

Шаг, м L₀	Марка изделия	Размеры, мм ℓ	Размеры, мм d	Показатели расхода материалов на панель / на I м2: Объем, м³ легкого бетона	Объем, м³ декоративного бетона	Расход стали: Натуральной	Расход стали: Приведенной к А-I	Масса изделия, кг	№№ листов выпуска
I,8	С-НРI-I8.29.3	I790	300	I,229 / 0,238	0,I29 / 0,025	28,0÷39,0 / 5,4÷7,6	36,0÷5I,0 / 7,0÷9,9	I600÷2400	28,29
	С-НРI-I8.29.35		350	I,395 / 0,270	0,I29 / 0,025	30,0÷75,0 / 5,8÷I4,5	38,0÷99,0 / 7,4÷I9,2	I800÷2750	28,30

ТЕХНИЧЕСКАЯ ХАРАКТЕРИСТИКА И УКАЗАНИЯ ПО ПРИМЕНЕНИЮ

Панели легкобетонные предназначены для строительства 4-5-этажных домов в районах с сейсмичностью 7-9 баллов, а также высотой 9 этажей в районах с сейсмичностью 7, 8 баллов.

Габариты панелей установлены исходя из условия применения их в проектах, разрабатываемых с размерами планировочной сетки, кратными 600 мм.

Панели выполняются из легких теплоизоляционных бетонов на пористых заполнителях (керамзите, аглопорите, шлаковой пемзе и т.п. материалах, применение которых допущено при сейсмических воздействиях) марок по прочности М75, МI00 и МI50.

Материал, цвет и фактура отделки назначается при разработке конкретного проекта здания.

Армирование панелей осуществляется сварными арматурными блоками.

Расход стали определен исходя из возможных наименьших и наибольших воздействий на панели, зависящих от расчетной сейсмичности и этажности зданий.

Окончательные данные по расходу стали определяются на основании расчета при доработке панелей для применения в конкретном проекте.

Общий принцип маркировки панелей:

С - сейсмические, Н - наружные стены, РI - рядовые группы I, I группа цифр характеризует длину, высоту и толщину панели в дм, следующая - характеризует вид проема.

Объем проектных материалов 92 форматки.

Чертежи распространяет: Центральный институт типового проектирования I25878, ГСП, Москва, А-445, ул. Смольная, 22.

Инв. №I8606
Пасп.№ 047669

Гл. инженер проекта Ю.Герман

Руководитель отделения проектных работ А.Крипша

ТИПОВЫЕ КОНСТРУКЦИИ Серия I.I32.I-I2с Выпуск I-I

ЦНИИЭП жилища

gost.e-ecolog.ru