СССР	СТРОИТЕЛЬНЫЙ КАТАЛОГ ЧАСТЬ 3 ТИПОВАЯ ДОКУМЕНТАЦИЯ НА КОНСТРУКЦИИ, ИЗДЕЛИЯ И УЗЛЫ ЗДАНИЙ И СООРУЖЕНИЙ	СТРОИТЕЛЬНЫЕ КОНСТРУКЦИИ И ИЗДЕЛИЯ Серия I.I3I.I-22пв Выпуски 0,I,2 УДК 691.022-413.624.131.63
ЦИТП	ПАНЕЛИ ВНУТРЕННИХ СТЕН ИЗ ТЯЖЕЛОГО БЕТОНА ДЛЯ КРУПНОПАНЕЛЬНЫХ ЖИЛЫХ ЗДАНИЙ С ШАГОМ ПОПЕРЕЧНЫХ СТЕН 3,0; 3,6 М И ВЫСОТОЙ ЭТАЖА 2,8 М (УНИФИЦИРОВАННЫЕ ДЛЯ СЛОЖНЫХ УСЛОВИЙ СТРОИТЕЛЬСТВА: НЕРАВНОМЕРНО СЖИМАЕМЫЕ ГРУНТЫ, ПРОСАДОЧНЫЕ ГРУНТЫ, ПОДРАБАТЫВАЕМЫЕ ТЕРРИТОРИИ)	МЈСІ
МАРТ 1986		На 3 листах На 5 страницах Страница I

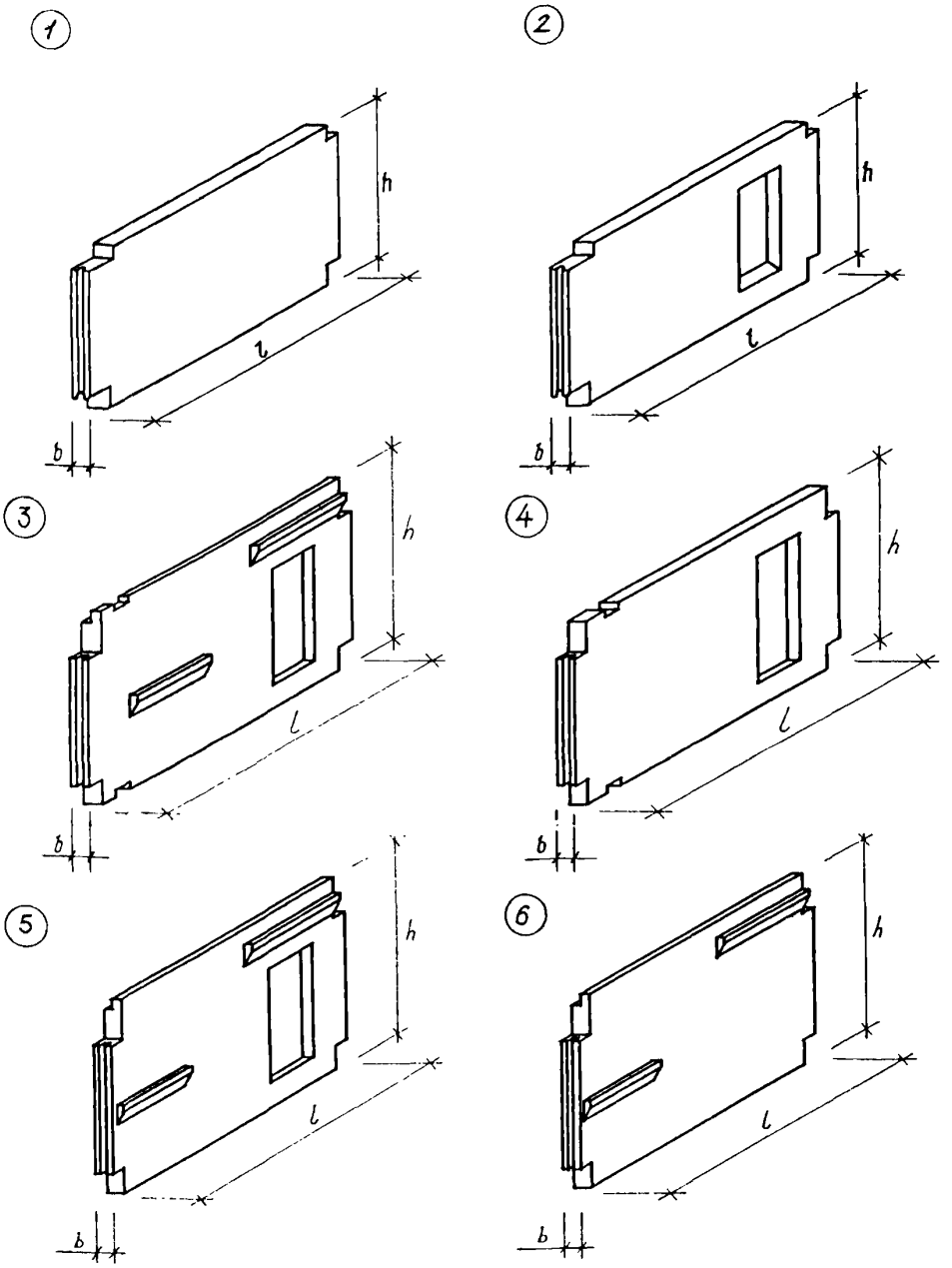

gost.e-ecolog.ru

ПАНЕЛИ ВНУТРЕННИХ СТЕН ИЗ ТЯЖЕЛОГО БЕТОНА ДЛЯ КРУПНОПАНЕЛЬНЫХ ЖИЛЫХ ЗДАНИЙ С ШАГОМ ПОПЕРЕЧНЫХ СТЕН 3,0; 3,6 М И ВЫСОТОЙ ЭТАЖА 2,8 М /УНИФИЦИРОВАННЫЕ ДЛЯ СЛОЖНЫХ УСЛОВИЙ СТРОИТЕЛЬСТВА: НЕРАВНОМЕРНО СЖИМАЕМЫЕ ГРУНТЫ, ПРОСАДОЧНЫЕ ГРУНТЫ, ПОДРАБАТЫВАЕМЫЕ ТЕРРИТОРИИ/.	СТРОИТЕЛЬНЫЕ КОНСТРУКЦИИ И ИЗДЕЛИЯ Серия I.I3I.I-22пв Выпуск 0,I,2	Лист I Страница 2

ТЕХНИЧЕСКАЯ ХАРАКТЕРИСТИКА

Панели внутренних стен толщиной I60 мм запроектированы из тяжелого бетона М 200.

Общие материалы для проектирования, сведения о конструкции панелей, применяемым материалам, допускам, указания по испытаниям, маркировке, складированию, монтажным узлам, номенклатура изделий представлены в выпуске 0.

Рабочие чертежи панелей внутренних стен с армированием их пространственными каркасами разработаны в выпуске I.

Рабочие чертежи арматурных изделий, из которых комплектуются пространственные каркасы панелей внутренних стен, разработаны в выпуске 2.

Арматура каркасов принята из стали классов А-III диаметром 8 мм по ГОСТ 5781-82; Вр-I диаметром 4,5 мм по ГОСТ 6727-80; строповочные петли – из горячекатанной стали класса А-I по ГОСТ 5781-82.

НОМЕНКЛАТУРА ПАНЕЛЕЙ

№ рис.	Марка изделия	Размеры, мм			Расход материалов			Масса, т
		l	b	h	Бетон, м3	Сталь, кг		
						Натур.	Привед. к кл. А-I	
I	ПСВ 30.27.I6-200ТПВ-2.2-I	2920			I,240	I5,32	2I,35	3,I0
	ПСВ 36.27.I6-200ТПВ-2.2-I	3520			I,490	I8,7I	25,76	3,73
	ПСВ 60.27.I6-200ТПВ-2.2-I	5920			2,500	30,55	4I,35	6,25
	ПСВ 66.27.I6-200ТПВ-2.2-I	6520			2,760	32,87	44,72	6,90
	ПСВ 72.27.I6-200ТПВ-2.2-I	7I20			3,0I0	35,I9	48,07	7,30
2	ПСВ 30.27.I6-200ТПВ-2.2-2.I.I	2920			0,930	22,89	32,I9	2,33
	ПСВ 36.27.I6-200ТПВ-2.2-2.I.I	3520			I,I80	25,22	35,54	2,95
	ПСВ 60.27.I6-200ТПВ-2.2-2.I.I	5920			2,200	36,97	5I,43	5,50
	ПСВ 66.27.I6-200ТПВ-2.2-2.I.I	6520			2,460	40,44	55,55	6,I5
	ПСВ 7I.27.I6-200ТПВ-2.2-2.I.I	7I20			2,7I0	42,77	58,90	6,78
	ПСВ 30.27.I6-200ТПВ-2.2-2.I.2	2920			0,930	22,89	32,I9	2,33
	ПСВ 36.27.I6-200ТПВ-2.2-2.I.2	3520			I,I80	25,22	35,54	2,95
	ПСВ 60.27.I6-200ТПВ-2.2-2.I.2	5920			2,200	36,I5	50,23	5,50
	ПСВ 66.27.I6-200ТПВ-2.2-2.I.2	6520			2,460	40,44	55,55	6,I5
	ПСВ 72.27.I6-200ТПВ-2.2-2.I.2	7I20			2,7I0	42,77	58,90	6,78
	ПСВ 30.27.I6-200ТПВ-2.2-2.I.3	2920	2650	I60	0,930	20,23	28,43	2,33
	ПСВ 36.27.I6-200ТПВ-2.2-2.I.3	3520			I,I80	22,55	3I,78	2,95
	ПСВ 60.27.I6-200ТПВ-2.2-2.I.3	5920			2,200	33,48	46,47	5,50
	ПСВ 66.27.I6-200ТПВ-2.2-2.I.3	6520			2,460	37,78	5I,79	6,I5
	ПСВ 72.27.I6-200ТПВ-2.2-2.I.3	7I20			2,7I0	40,I0	54,95	6,78
	ПСВ 36.27.I6-200ТПВ-2.2-2.I.4	3520			I,I80	22,55	3I,79	2,95
	ПСВ 60.27.I6-200ТПВ-2.2-2.I.4	5920			2,200	33,48	46,47	5,50
	ПСВ 66.27.I6-200ТПВ-2.2-2.I.4	6520			2,460	37,78	5I,79	6,I5
	ПСВ 72.27.I6-200ТПВ-2.2-2.I.4	7I20			2,7I0	40,I0	54,95	6,78

ПАНЕЛИ ВНУТРЕННИХ СТЕН ИЗ ТЯЖЕЛОГО БЕТОНА ДЛЯ КРУПНОПАНЕЛЬНЫХ ЖИЛЫХ ЗДАНИЙ С ШАГОМ ПОПЕРЕЧНЫХ СТЕН 3,0; 3,6 М И ВЫСОТОЙ ЭТАЖА 2,8 М /УНИФИЦИРОВАННЫЙ ДЛЯ СЛОЖНЫХ УСЛОВИЙ СТРОИТЕЛЬСТВА: НЕРАВНОМЕРНО СЖИМАЕМЫЕ ГРУНТЫ, ПРОСАДОЧНЫЕ ГРУНТЫ, ПОДРАБАТЫВАЕМЫЕ ТЕРРИТОРИИ/

СТРОИТЕЛЬНЫЕ КОНСТРУКЦИИ И ИЗДЕЛИЯ Серия I.I3I.I-22 пв Выпуск 0.I.2

ПРОДОЛЖЕНИЕ

№ рис.	Марка изделия	Размеры, мм			Расход материалов			Масса, т
		l	b	h	Бетон, м3	Сталь, кг		
						Натур.	Привед. к кл.А-I	
I	ПСВ 29.27.I6-200ТПВ-2.2-I	2860			I,2I0	I5,I8	2I,I4	3,03
	ПСВ 35.27.I6-200ТПВ-2.2-I	3460			I,460	I8,56	25,56	3,65
2	ПСВ 29.27.I6-200ТПВ-2.2-2.I.I	2860			0,9I0	22,75	3I,99	2,28
	ПСВ 35.27.I6-200ТПВ-2.2-2.I.I	3460			I,I60	25,07	35,34	2,90
	ПСВ 29.27.I7-200ТПВ-2.2-2.I.2	2860			0,9I0	22,75	3I,75	2,28
	ПСВ 35.27.I6-200ТПВ-2.2-2.I.2	3460			I,I60	25,07	35,34	2,90
	ПСВ 29.27.I6-200ТПВ-2.2-2.I.3	2860			0,9I0	20,08	28,22	2,28
	ПСВ 35.27.I6-200ТПВ-2.2-2.I.3	3460			I,I60	22,4I	3I,59	2,90
	ПСВ 35.27.I6-200ТПВ-2.2-2.I.4	3460			I,I60	22,4I	3I,59	2,90
I	ПСВ 59.27.I6-200ТПВ-2.2-I	5860			2,480	30,40	4I,I5	6,20
	ПСВ 65.27.I6-200ТПВ-2.2-I	6460			2,740	32,73	44,50	6,85
	ПСВ 7I.27.I6-200ТПВ-2.2-I	7060			2,990	35,05	47,85	7,48
2	ПСВ 59.27.I6-200ТПВ-2.2-2.I.I	5860			2,I80	36,00	50,03	5,45
	ПСВ 65.27.I6-200ТПВ-2.2-2.I.I	6460			2,440	40,30	55,35	6,I0
	ПСВ 70.27.I7-200ТПВ-2.2-2.I.I	7060			2,690	4I,80	57,50	6,73
	ПСВ 59.27.I6-200ТПВ-2.2-2.I.2	5860			2,I80	36,00	50,03	5,45
	ПСВ 65.I7.I6-200ТПВ-2.2-2.I.2	6460			2,440	40,30	55,35	6,I0
	ПСВ 7I.27.I6-200ТПВ-2.2-2.I.2	7060			2,690	42,62	58,70	6,73
	ПСВ 59.27.I6-200ТПВ-2.2-2.I.3	5860			2,I80	33,34	46,27	5,45
	ПСВ 65.27.I6-200ТПВ-2.2-2.I.3	6460			2,440	37,63	5I,59	6,I0
	ПСВ 7I.27.I6-200ТПВ-2.2-2.I.3	7060			2,690	39,95	54,95	6,73
	ПСВ 59.27.I6-200ТПВ-2.2-2.I.4	5860			2,I80	33,34	46,27	5,45
	ПСВ 65.27.I6-200ТПВ-2.2-2.I.4	6460			2,440	37,63	5I,59	6,I0
	ПСВ 7I.27.I6-200ТПВ-2.2-2.I.4	7060			2,690	39,95	54,95	6,73
I	ПСВ 29.27.I6-200ТПВ-I.2-I	2890			I,230	I5,30	2I,30	3,08
	ПСВ 35.27.I6-200ТПВ-I.2-I	3490			I,480	I8,69	25,72	3,70
2	ПСВ 29.27.I6-200ТПВ-I.2-2.I.I	2890			0,920	22,88	32,05	2,30
	ПСВ 35.27.I6-200ТПВ-I.2-2.I.I	3490			I,I70	25,20	35,40	2,95
	ПСВ 29.27.I6-200ТПВ-I.2-2.I.2	2890	2650	I60	0,920	22,88	32,I5	2,30
	ПСВ 35.27.I6-200ТПВ-I.2-2.I.2	3490			I,I70	25,20	35,50	2,93
	ПСВ 29,27.I6-200ТПВ-I.2-2.I.3	2890			0,920	20,2I	28,38	2,30
	ПСВ 35.27.I6-200ТПВ-I.2-2.I.3	3490			I,I70	22,53	3I,74	2,93
	ПСВ 35.27.I6-200ТПВ-I.2-2.I.4	3490			I,I70	22,53	3I,74	2,93
	ПСВ 59.27.I6-200ТПВ-I.2-I	5890			2,490	30,53	4I,3I	6,23
	ПСВ 65.27.I6-200ТПВ-I.2-I	6490			2,750	32,85	44,66	6,88
	ПСВ 7I.27.I6-200ТПВ-I.2-I	7090			3,000	35,I7	48,0I	7,50

ПАНЕЛИ ВНУТРЕННИХ СТЕН ИЗ ТЯЖЕЛОГО БЕТОНА КРУПНОПАНЕЛЬНЫХ ЖИЛЫХ ЗДАНИЙ С ШАГОМ ПОПЕРЕЧНЫХ СТЕН 3,0;3,6 М И ВЫСОТОЙ ЭТАЖА 2,8 М /УНИФИЦИРОВАННЫЙ ДЛЯ СЛОЖНЫХ УСЛОВИЙ СТРОИТЕЛЬСТВА:НЕРАВНОМЕРНО СЖИМАЕМЫЕ ГРУНТЫ,ПРОСАДОЧНЫЕ ГРУНТЫ,ПОДРАБАТЫВАЕМЫЕ ТЕРРИТОРИИ/

ПРОДОЛЖЕНИЕ

№ рис.	Марка изделия	Размеры, мм			Расход материалов			Масса, т
		l	h	$в$	Бетон, м3	Сталь, кг Натур.	Сталь, кг Привед. к клА-I	
2	ПСВ 59.27.I6-200ТПВ-I.2-2.I.I	5890			2,I90	36,95	5I,39	5,48
	ПСВ 65.27.I6-200ТПВ-I.2-2.I.I	6490			2,450	4I,25	56.72	6,I3
	ПСВ 7I.27.I6-200ТПВ-I.2-2.I.I	7090			2,700	42,75	58,86	6,75
	ПСВ 59.27.I6-200ТПВ-I.2-2.I.2	5890			2,I90	36,I8	50,I9	5,48
	ПСВ 65.27.I6-200ТПВ-I.2-2.I.2	6490			2,450	40,43	55,5I	6,I5
	ПСВ 7I.27.I6-200ТПВ-I.2-2.I.2	7090			2,700	42,75	58,86	6,75
	ПСВ 59.27.I6-200ТПВ-I.2-2.I.3	5890			2,I90	33,46	46,43	5,48
	ПСВ 65.27.I6-200ТПВ-I.2-2.I.3	6490			2,450	36,94	50,55	6,I5
	ПСВ 7I.27.I6-200ТПВ-I.2-2.I.3	7090			2,700	40,08	55,II	6,75
	ПСВ 59.27.I6-200ТПВ-I.2-2.I.4	5890			2,I90	33,46	46,43	5,48
	ПСВ 65.27.I6-200ТПВ-I.2-2.I.4	6490			2,450	37,76	5I,75	6,I5
	ПСВ 7I.27.I6-200ТПВ-I.2-2.I.4	7090			2,700	40,08	55,II	6,75
I	ПСВ 49.27.I6-200ТПВ-I.2-I	4930			2,090	25,34	34,70	5,23
	ПСВ 6I.27.I6-200ТПВ-I.2-I	6I30			2,600	3I,96	43,39	6,50
2	ПСВ 49.27.I6-200ТПВ-I.2-2.I.I	4930			I,790	32,92	45,46	4,48
	ПСВ 6I.27.I6-200ТПВ-I.2-2.I.I	6I30			2,290	39,54	54,I4	5,73
3	ПСВ 6I.28.I6-200ТПВ-2.I-3.I.I	6I30	2780	I60	2,380	50,99	70,I6	5,95
4	ПСВ 6I.27.I6-200ТПВ-I.2-2.I.I.I	6I30	2650	I60	2,290	4I,08	56,I6	5,73
	ПСВ 6I.27.I6-200ТПВ-I.2-2.I.5.I	6I30	2650	I60	2,290	38,4I	52,39	5,73
5	ПСВ 49.28.I6-200ТПВ-I.2-3.I.I	4930	2780	I60	I,870	45,88	65,95	4,68
	ПСВ 49.28.I6-200ТПВ-2.I-3.I.I	4930	2780	I60	I,870	45,88	65,95	4,68
6	ПСВ 49.28.I6-200ТПВ-2.I-3	4930	2780	I60	2,I60	38,30	52,I0	5,40
	ПСВ 49.28.I6-200ТПВ-I.2-3	4930	2780	I60	2,I60	38,30	52,I0	5,40

ПАНЕЛИ ВНУТРЕННИХ СТЕН ИЗ ТЯЖЕЛОГО БЕТОНА ДЛЯ КРУПНОПАНЕЛЬНЫХ ЖИЛЫХ ЗДАНИЙ С ШАГОМ ПОПЕРЕЧНЫХ СТЕН 3,0; 3,6 м И ВЫСОТОЙ ЭТАЖА 2,8 м (УНИФИЦИРОВАННЫЕ ДЛЯ СЛОЖНЫХ УСЛОВИЙ СТРОИТЕЛЬСТВА: НЕРАВНОМЕРНО СЖИМАЕМЫЕ ГРУНТЫ, ПРОСАДОЧНЫЕ ГРУНТЫ, ПОДРАБАТЫВАЕМЫЕ ТЕРРИТОРИИ)	СТРОИТЕЛЬНЫЕ КОНСТРУКЦИИ И ИЗДЕЛИЯ Серия I.I3I.I-22пв Выпуски 0,I,2	Лист 3 Страница 5

C2BA УКАЗАНИЯ ПО ПРИМЕНЕНИЮ

Рабочие чертежи панелей внутренних стен из тяжелого бетона для 5-9 этажных крупнопанельных жилых домов с малым шагом поперечных внутренних несущих стен, унифицированных для трех условий строительства: на неравномерно сжимаемых грунтах, на просадочных грунтах и подрабатываемых территориях.

Изготовление панелей предусматривается применительно к существующей технологии заводов (типовой проект предприятия крупнопанельного домостроения мощностью I40000 м2 площади в год, шифр 409-I3-6).

J3OB СКОРОСТНОЙ НАПОР ВЕТРА – 45 кгс/м2 (0,44 кПа)

J3NB ВЕС СНЕГОВОГО ПОКРОВА – 70 кгс/м2 (0,69 кПа)

N1BD РАСЧЕТНАЯ ТЕМПЕРАТУРА НАРУЖНОГО ВОЗДУХА – минус 24°С

G2DD КЛИМАТИЧЕСКИЕ РАЙОНЫ И ПОДРАЙОНЫ СССР – II,III,IIв,IIIб и IIIв

G2EE ИНЖЕНЕРНО-ГЕОЛОГИЧЕСКИЕ УСЛОВИЯ – неравномерно сжимаемые грунты, просадочные грунты, подрабатываемые территории

ДОПОЛНИТЕЛЬНЫЕ ДАННЫЕ

Маркировка изделий принята по ГОСТ II024-84

Например: ПСВ 29.27.I6-200 ТПВ-I.I-2.I.I

ПСВ – панель внутренняя несущая, цельная для надземных этажей

29.27.I6 – габарита изделия в дм,

200 – марка бетона на сжатие,

Т – бетон тяжелый,

ПВ – условия строительства,

I.I – условия примыкания

2.II- конкретная марка изделия (по заполнению проема)

В связи с утверждением настоящей серии исключены из числа действующих серия I.I3I-I3пв, выпуски 0-I,I-I,I-2,2-I и серия I.I3I-I4пв, выпуски 0-I,I-I,I-2,2-I.

B7EA СОСТАВ ПРОЕКТНОЙ ДОКУМЕНТАЦИИ

Выпуск 0 – Материалы для проектирования. Указания по изготовлению панелей. Узлы панелей

Выпуск I – Панели. Рабочие чертежи

Выпуск 2 – Арматурные изделия. Рабочие чертежи

Объем проектных материалов, приведенных к формату А4-326 форматок

B7BA АВТОР ПРОЕКТА КиевЗНИИЭП, 252I33.Киев, Бульвар Леси Украинки, 26

B7HA УТВЕРЖДЕНИЕ Утверждены Госгражданстроем, приказ от 29.II.85 № 369, введены в действие с 20.I2.85

B7KA ПОСТАВЩИК ЦИТП,I25878, ГСП, Москва,А-445, ул.Смольная,22

Инв. № 20978
Катал.л. № 053I88

gost.e-ecolog.ru