СССР	СТРОИТЕЛЬНЫЙ КАТАЛОГ ЧАСТЬ 3 ТИПОВАЯ ДОКУМЕНТАЦИЯ НА КОНСТРУКЦИИ, ИЗДЕЛИЯ И УЗЛЫ ЗДАНИЙ И СООРУЖЕНИЙ	СТРОИТЕЛЬНЫЕ КОНСТРУКЦИИ И ИЗДЕЛИЯ Серия I.II7.I-20 Выпуск I УДК 691.022-413:69.022.92
ЦИТП	ПАНЕЛИ НАРУЖНЫХ ЦОКОЛЬНЫХ СТЕН ЛЕГКОБЕТОННЫЕ ОДНОСЛОЙНЫЕ ДЛЯ КРУПНОПАНЕЛЬНЫХ ЖИЛЫХ ЗДАНИЙ С МАЛЫМ ШАГОМ ПОПЕРЕЧНЫХ СТЕН И ВЫСОТОЙ ТЕХНИЧЕСКОГО ПОДПОЛЬЯ I,9 М	МЗС1
МАЙ 1986		На 2-х листах На 3-х страницах Страница I

Рис. 1

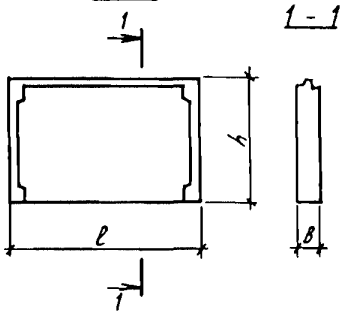

Рис. 2

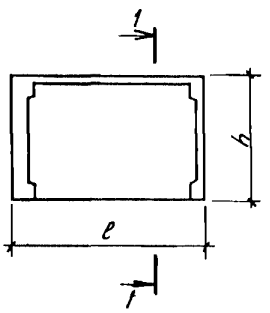

Рис. 3

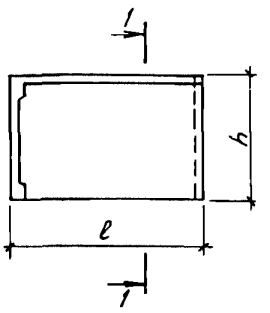

Рис. 4

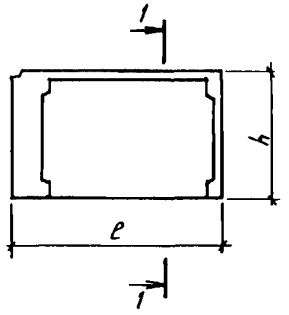

Рис. 5

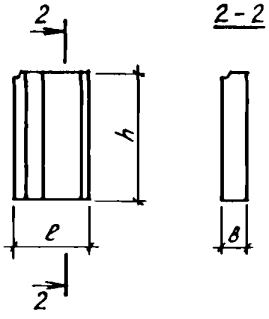

Рис. 6

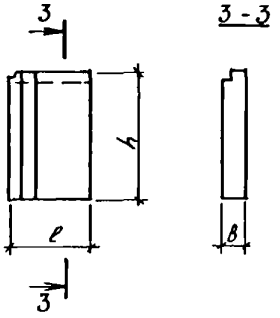

Рис. 7

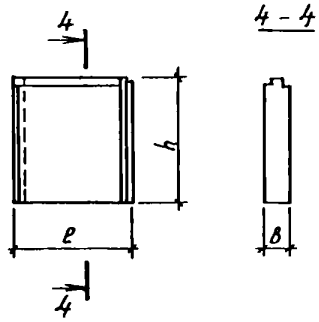

Рис. 8

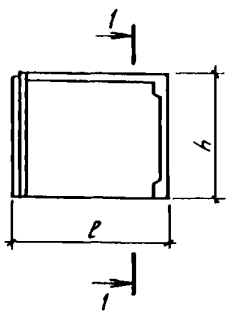

Рис. 9

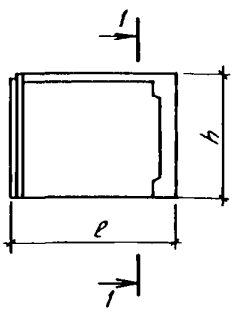

Вид дан с внутренней стороны панелей

D1AA ТЕХНИЧЕСКАЯ ХАРАКТЕРИСТИКА

Бетон легкий марки - М100, наружный отделочный слой толщиной 30 мм из раствора М100.
Продольная арматура - из стали класса А-III по ГОСТ 5781-82.
Поперечная арматура - из стали класса Вр-I по ГОСТ 6727-80.
Панели армированы пространственными арматурными каркасами.

gost.e-ecolog.ru

ПАНЕЛИ НАРУЖНЫХ ЦОКОЛЬНЫХ СТЕН ЛЕГКОБЕТОННЫЕ ОДНОСЛОЙНЫЕ ДЛЯ КРУПНОПАНЕЛЬНЫХ ЖИЛЫХ ЗДАНИЙ С МАЛЫМ ШАГОМ ПОПЕРЕЧНЫХ СТЕН И ВЫСОТОЙ ТЕХНИЧЕСКОГО ПОДПОЛЬЯ I,9 М

СТРОИТЕЛЬНЫЕ КОНСТРУКЦИИ И ИЗДЕЛИЯ
Серия I.II7.I-20
Выпуск I

Лист I
Страница 2

НОМЕНКЛАТУРА ПАНЕЛЕЙ

Марка панели	Рис.	Размеры, мм			Расход материалов					Масса изделия, кг
					Бетон		Объем фактурного слоя, м3	Сталь, кг		
		ℓ	h	b	марка	объем, м3		натуральная	приведенная к кл.A-I	
I ПСН 24.20.40-П-I	I	2390		400		I,66	0,I4	28,39	37,32	2700
I ПСН 24.20.45-П-I	I	2390		450		I,87	0,I4	30,84	40,98	3000
I ПСН 30.20.40-П-I	I	2990		400		2,I0	0,I8	34,8I	46,77	3450
I ПСН 30.20.45-П-I	I	2990		450		2,37	0,I8	35,69	48,08	3850
I ПСН 36.20.40-П-I	I	3590		400		2,53	0,2I	42,9I	58,I0	4I50
I ПСН 36.20.45-П-I	I	3590		450		2,88	0,2I	44,0I	59,74	4650
2 ПСН 30.20.40-П-I	2	2990		400		2,06	0,I8	33,I2	44,80	3400
2 ПСН 30.20.45-П-I	2	2990		450		2,34	0,I8	33,98	45,09	3800
2 ПСН 3I.20.40-П-I	2	3085		400		2,I3	0,I9	33,I2	44,80	3500
2 ПСН 3I.20.45-П-I	2	3085		450		2,42	0,I9	33,98	45,09	3900
2 ПСН 30.20.40-П-Iл	2	2990		400		2,06	0,I8	33,I2	44,80	3400
2 ПСН 30.20.45-П-Iл	2	2990		450		2,34	0,I8	33,98	45,09	3800
2 ПСН 3I.20.40-П-Iл	2	3085		400		2,I3	0,I9	33,I2	44,60	3500
2 ПСН 3I.20.45-П-Iл	2	3085		450		2,42	0,I9	33,98	45,09	3900
3 ПСН 29.20.40-П-I	3	2895		400		2,04	0,I8	33,57	45,46	3350
3 ПСН 29.20.45-П-I	3	2895		450		2,26	0,I8	34,43	46,74	3700
3 ПСН 29.20.40-П-Iл	3	2895		400		2,04	0,I8	33,57	45,46	3350
3 ПСН 29.20.45-П-Iл	3	2895		450		2,26	0,I8	34,43	46,74	3700
4 ПСН 38.20.40-П-I	I	3780		400		2,60	0,23	42,9I	58,I0	4300
4 ПСН 38.20.45-П-I	I	3780		450		2,93	0,23	44,0I	59,74	4750
5 ПСН 33.20.40-П-I	4	3295		400		2,28	0,20	40,88	54,I9	3750
5 ПСН 33.20.45-П-I	4	3345	2030	450	I00	2,72	0,20	44,29	58,68	4400
5 ПСН 39.20.40-П-I	4	3895		400		2,72	0,23	47,79	63,77	4450
5 ПСН 33.20.40-П-I	4	3945		450		3,I5	0,24	49,I3	65,77	5I00
5 ПСН 39.20.45-П-Iл	4	3295		400		2,28	0,20	40,88	54,I9	3750
5 ПСН 33.20.45-П-Iл	4	3345		450		2,72	0,20	44,29	58,68	4400
5 ПСН 39.20.40-П-Iл	4	3895		400		2,72	0,23	47,79	63,77	4450
5 ПСН 39.20.45-П-Iл	4	3945		450		3,I5	0,24	49,I3	65,77	5I00
6 ПСН I2.20.40-П-I	5	II90		400		0,82	0,07	20,57	27,28	I350
6 ПСН I2.20.45-П-I	5	II90		450		0,94	0,07	2I,06	28.02	I500
6 ПСН I2.20.40-П-Iл	5	II90		400		0,82	0,07	20,57	27,28	I350
6 ПСН I2.20.45-П-Iл	5	II90		450		0,94	0,07	2I,06	28,02	I500
6 ПСН I2.20.40-П-I.I	6	II90		400		0,8I	0,07	20,57	27,28	I350
6 ПСН I2.20.45-П-I.I	6	II90		450		0,93	0,07	2I,06	28,02	I500
6 ПСН I2.20.40-П-I.Iл	6	II90		400		0,8I	0,07	20,57	27,28	I300
6 ПСН I2.20.45-П-I.Iл	6	II90		450		0,93	0,07	2I,06	28,02	I500
7 ПСН 20.20.40-П-I	7	I920		400		I,I9	0,II	25,29	33,40	I300
7 ПСН 20.20.45-П-I	7	I940		450		I,36	0,II	25,77	34,I3	2200
7 ПСН 20.20.40-П-Iл	7	I920		400		I,I9	0,II	25,29	33,40	I300
7 ПСН 20.20.45-П-Iл	7	I940		450		I,36	0,II	25,77	34,I3	2200
8 ПСН 24.20.40-П-I	8	2365		400		I,58	0,I4	29,79	39,87	2600
8 ПСН 24.20.45-П-I	8	2385		450		I,8I	0,I4	30,53	39,87	2950
8 ПСН 24.20,40-П-Iл	8	2365		400		I,58	0,I4	29,79	39,87	2600
8 ПСН 24.20.45-П-Iл	8	2385		450		I,8I	0,I4	30,53	39,87	2950
9 ПСН 25.20.40-П-Iл	9	2460		400		I,65	0,I5	29,79	40,98	2700
9 ПСН 25.20.45-П-I	9	2480		450		I,89	0,I5	30,53	40,98	3I00
9 ПСН 25.20.40-П-Iл	9	2460		400		I,65	0,I5	29,79	40,98	2700
9 ПСН 25.20.45-П-Iл	9	2480		450		I,89	0,I5	30,53	40,98	3I00

ПАНЕЛИ НАРУЖНЫХ ЦОКОЛЬНЫХ СТЕН ЛЕГКОБЕТОННЫЕ ОДНОСЛОЙНЫЕ ДЛЯ КРУПНОПАНЕЛЬНЫХ ЖИЛЫХ ЗДАНИЙ С МАЛЫМ ШАГОМ ПОПЕРЕЧНЫХ СТЕН И ВЫСОТОЙ ТЕХНИЧЕСКОГО ПОДПОЛЬЯ I,9 М	СТРОИТЕЛЬНЫЕ КОНСТРУКЦИИ И ИЗДЕЛИЯ Серия I.II7.I-20 Выпуск I	Лист 2 Страница 3

C2BA УКАЗАНИЯ ПО ПРИМЕНЕНИЮ

Панели предназначены для проектирования и строительства крупнопанельных жилых зданий до 9 этажей.

Изготовление панелей предусмотрено фасадной поверхностью вниз с применением металлической формооснастки

R2CO СТЕПЕНЬ ОГНЕСТОЙКОСТИ

Предел огнестойкости панелей принят не менее 2 часов согласно СНиП П-2-80; применять в зданиях П степени огнестойкости.

N1BD РАСЧЕТНАЯ ТЕМПЕРАТУРА НАРУЖНОГО ВОЗДУХА— до минус 45°С

G2DD КЛИМАТИЧЕСКИЕ РАЙОНЫ И ПОДРАЙОНЫ СССР - I климатический район (подрайоны IA, IБ, IГ, IД)

G2BQ СТЕПЕНЬ АГРЕССИВНОСТИ СРЕДЫ - неагрессивная

ДОПОЛНИТЕЛЬНЫЕ ДАННЫЕ

Маркировка панелей принята в соответствии с ГОСТ 23009-78

Расшифровка марки изделия: 2 ПСН 30.20.40-П-Iл

2 - вторая группа панелей характеризуемая их местоположением в плане здания

ПСН - панель стеновая наружная

30.20.40 - габариты панели, длина, высота - в дм, толщина в см

П - бетон на пористых заполнителях

I - панель глухая без проемов

л - обозначение зеркальной панели

Настоящая серия разработана взамен серии I.II7-I3 вып.0-I; I-I ... I-4; 2-I ... 2-3

B7EA СОСТАВ ПРОЕКТНОЙ ДОКУМЕНТАЦИИ

Выпуск I. Панели толщиной 400 и 450 мм. Рабочие чертежи

Объем проектных материалов, приведенных к формату А4 - I02 форматки

B7BA АВТОР ПРОЕКТА — ЛенЗНИИЭП, I9I065, Ленинград, Д-65, наб.р.Мойки, 45

B7HA УТВЕРЖДЕНИЕ — Утверждены Госгражданстроем, приказ от 20.0I.86 № 23
Введены в действие с 30.0I.86

B7KA ПОСТАВЩИК — ЦИТП, I25878, ГСП, Москва, А-445, ул.Смольная, 22

Инв. № 2I078

Катал.л. № 053495

gost.e-ecolog.ru