СССР	СТРОИТЕЛЬНЫЙ КАТАЛОГ ЧАСТЬ 3 ТИПОВАЯ ДОКУМЕНТАЦИЯ НА КОНСТРУКЦИИ, ИЗДЕЛИЯ И УЗЛЫ ЗДАНИЙ И СООРУЖЕНИЙ	СТРОИТЕЛЬНЫЕ КОНСТРУКЦИИ И ИЗДЕЛИЯ Серия I.II7.I-I8 УДК 691.022-413:69.022.92
ЦИТП	НАВЕСНЫЕ ЦОКОЛЬНЫЕ ПАНЕЛИ ДЛЯ ЖИЛЫХ И ОБЩЕСТВЕННЫХ ЗДАНИЙ РАБОЧИЕ ЧЕРТЕЖИ	МЗСI
МАЙ 1986		На 2-х листах На 3-х страницах Страница I

Рис.I

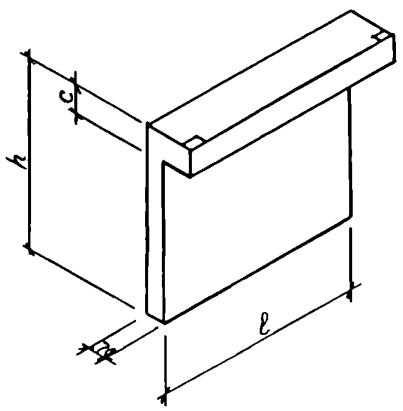

Рис.2

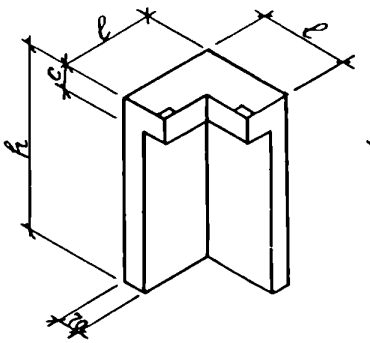

Рис.3

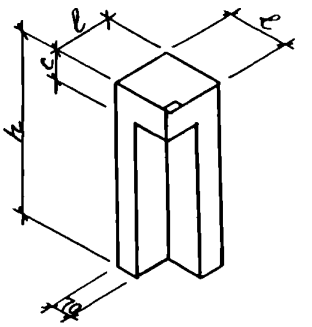

D1AA ТЕХНИЧЕСКАЯ ХАРАКТЕРИСТИКА

Бетон тяжелый марки М200, морозостойкость бетона не ниже Мрз100.

Арматура класса Вр-I по ГОСТ 6727-80.

Армирование панелей выполняется плоскими сварными сетками.

НОМЕНКЛАТУРА ИЗДЕЛИЙ

Марка изделия	Рис.	Размеры, мм			Расход материалов			Масса изделия кг
		ℓ	h	c	Бетон, м3	Сталь, кг натур.	Сталь, кг приведенная к кл.А-I	
ЭЦ 30.I4.7-I	I	2980	I400	I20	0,38	I0,28	I3,75	940
ЭЦ 36.I4.7-I		3580			0,45	II,60	I5,72	II30
ЭЦ 42.I4.7-I		4I80			0,53	I2,84	I7,59	I3I0
ЭЦ 48.I4.7-I		4780			0,60	I5,58	2I,00	I500
ЭЦ 54.I4.7-I		5380			0,68	I6,82	22,87	I690
ЭЦ 60.I4.7-I		5980			0,75	I8,I6	24,85	I880
ЭЦ 72.I4.7-I		7I80			0,90	20,70	28,69	2260

gost.e-ecolog.ru

НАВЕСНЫЕ ЦОКОЛЬНЫЕ ПАНЕЛИ ДЛЯ ЖИЛЫХ И ОБЩЕСТВЕННЫХ ЗДАНИЙ
РАБОЧИЕ ЧЕРТЕЖИ

СТРОИТЕЛЬНЫЕ КОНСТРУКЦИИ И ИЗДЕЛИЯ
Серия I.II7.I-I8

Продолжение

Марка изделия	Рис.	Размеры, мм			Расход материалов			Масса изделия, кг
		ℓ	h	c	Бетон, м3	Сталь, кг натур.	Сталь, кг привед. к кл.А-I	
ЭЦ 30.I4.7-2		2980			0,40	I0,28	I3,75	I0I0
ЭЦ 36.I4.7-2		3580			0,48	II,60	I5,72	I2I0
ЭЦ 42.I4,7-2		4I80			0,56	I2,84	I7,59	I4I0
ЭЦ 48.I4.7-2	I	4780	I400	I60	0,65	I5,58	2I,00	I6I0
ЭЦ 54.I4.7-2		5380			0,73	I6,82	22,87	I820
ЭЦ 60.I4.7-2		5980			0,8I	I8,I6	24,85	2020
ЭЦ 72.I4.7-2		7I80			0,97	20,70	28,69	2420
ЭЦ 30.I4.7-3		2980			0,44	I0,28	I3,75	III0
ЭЦ 36.I4.7-3		3580			0,53	II,60	I5,72	I330
ЭЦ 42.I4.7-3		4I80			0,62	I2,84	I7,59	I550
ЭЦ 48.I4.7-3	I	4780	I400	220	0,7I	I5,58	2I,00	I780
ЭЦ 54.I4.7-3		5380			0,80	I6,82	22,87	2000
ЭЦ 60.I4.7-3		5980			0,89	I8,I6	24,85	2220
ЭЦ 72.I4.7-3		7I80			I,07	20,70	28,69	2670
ЭЦ 30.I3.7-3		2980			0,42	9,98	I3,29	I060
ЭЦ 36.I3.7-3		3580			0,5I	II,24	I5,I9	I270
ЭЦ 42.I3.7-3		4I80			0,59	I2,42	I6,96	I480
ЭЦ 48.I3.7-3	I	4780	I300	220	0,68	I5,I0	I9,29	I690
ЭЦ 54.I3.7-3		5380			0,76	I6,28	22,06	I9I0
ЭЦ 60.I3.7-3		5980			0,85	I7,54	23,94	2I20
ЭЦ 72.I3.7-3		7I80			I,02	I9,98	27,60	2540
ЭЦ 30.I2.7-3		2980			0,40	9.7I	I2,90	I000
ЭЦ 36.I2.7-3		3580			0,48	I0,55	I4,I5	I2I0
ЭЦ 42.I2.7-3		4I80			0,56	II,62	I5,75	I4I0
ЭЦ 45.I2.7-3		4480			0,6I	I2,I9	I6,62	I5I0
ЭЦ 48.I2.7-3	I	4780	I200	220	0,65	I4,I8	I8,9I	I6I0
ЭЦ 5I.I2.7-3		5080			0,69	I4,75	I9,77	I7I0
ЭЦ 54.I2.7-3		5380			0,73	I5,25	20,52	I8I0
ЭЦ 60.I2.7-3		5980			0,8I	I6,39	22,22	20I0
ЭЦ 66.I2.7-3		6580			0,89	I7,46	23,82	2220
ЭЦ 72.I2.7-3		7I80			0,97	I8,60	25,54	2420
ЭЦ 4.I3.7-3у	2	440	I300	220	0,I0	5,52	6,6I	250
ЭЦ 6.I2.7-3у	2	560	I200	220	0,I3	5,75	6,96	320
ЭЦ 3.I4.7-Iу		290	I400	I20	0,06	4,22	4,92	I80
ЭЦ 3.I4.7-2у	3	290	I400	I60	0,06	4,22	4,92	I80
ЭЦ 3.I4.7-3у		290	I400	220	0,06	4,22	4,92	I70

C2BA УКАЗАНИЯ ПО ПРИМЕНЕНИЮ

Рабочие чертежи навесных цокольных панелей (экранов) предназначены для применения при проектировании и строительстве жилых и общественных панельных, каркасно-панельных и кирпичных зданий, строящихся на вечномерзлых грунтах, используемых по принципу I (с проветриваемым подпольем).

R2CO СТЕПЕНЬ ОГНЕСТОЙКОСТИ

Предел огнестойкости конструкций принят не менее 0,25 часа, согласно СНиП П-2-80.

G2BQ СТЕПЕНЬ АГРЕССИВНОСТИ СРЕДЫ - неагрессивная

G2DD КЛИМАТИЧЕСКИЕ РАЙОНЫ И ПОДРАЙОНЫ СССР - I климатический район (подрайоны IA, IБ, IГ)

N1BD РАСЧЕТНАЯ ТЕМПЕРАТУРА НАРУЖНОГО ВОЗДУХА - до минус 55°С

ДОПОЛНИТЕЛЬНЫЕ ДАННЫЕ

Маркировка панелей принята в соответствии с ГОСТ 23009-78.
Пример обозначения: панель ЭЦ 54.I4.7-I

ЭЦ - экран цокольный
54.I4.7 - габариты экрана (округленно)
54 - длина, дм
I4 - высота, дм
7 - толщина, см
I - толщина опорной части I20 мм

Настоящая серия разработана взамен серии I.II7-6

B7EA СОСТАВ ПРОЕКТНОЙ ДОКУМЕНТАЦИИ

Навесные цокольные панели для жилых и общественных зданий. Рабочие чертежи

Объем проектных материалов, приведенных к формату А4 - 54 форматки

B7BA АВТОР ПРОЕКТА — ЛенЗНИИЭП, I9I065, Ленинград, Д-65, наб.р.Мойки, 45

B7HA УТВЕРЖДЕНИЕ — Утверждены Госгражданстроем приказ от 20.0I.86 № 23
Введены в действие с 30 .0I.86

B7KA ПОСТАВЩИК — ЦИТП, I25878, ГСП, Москва, А-445, ул.Смольная,22

Инв. № 2I076

Катал.л. № 053493

gost.e-ecolog.ru