СССР	СТРОИТЕЛЬНЫЙ КАТАЛОГ ЧАСТЬ 3 ТИПОВАЯ ДОКУМЕНТАЦИЯ НА КОНСТРУКЦИИ, ИЗДЕЛИЯ И УЗЛЫ ЗДАНИЙ И СООРУЖЕНИЙ	СТРОИТЕЛЬНЫЕ КОНСТРУКЦИИ И ИЗДЕЛИЯ Серия I.II7.I-I6пв Выпуски 0,I,2 УДК 69.022.92:691.327-413
ЦИТП	ПАНЕЛИ ВНУТРЕННИХ ЦОКОЛЬНЫХ СТЕН ИЗ ТЯЖЕЛОГО БЕТОНА ДЛЯ КРУПНОПАНЕЛЬНЫХ ЖИЛЫХ ЗДАНИЙ С ШАГОМ ПОПЕРЕЧНЫХ СТЕН 3,0; 3,6 м И ВЫСОТОЙ ПОДПОЛЬЯ I,8 м (УНИФИЦИРОВАННЫЕ ДЛЯ СЛОЖНЫХ УСЛОВИЙ СТРОИТЕЛЬСТВА: НЕРАВНОМЕРНО СЖИМАЕМЫЕ ГРУНТЫ, ПРОСАДОЧНЫЕ ГРУНТЫ, ПОДРАБАТЫВАЕМЫЕ ТЕРРИТОРИИ)	МЗСI
МАРТ 1986		На 3 листах На 5 страницах Страница I

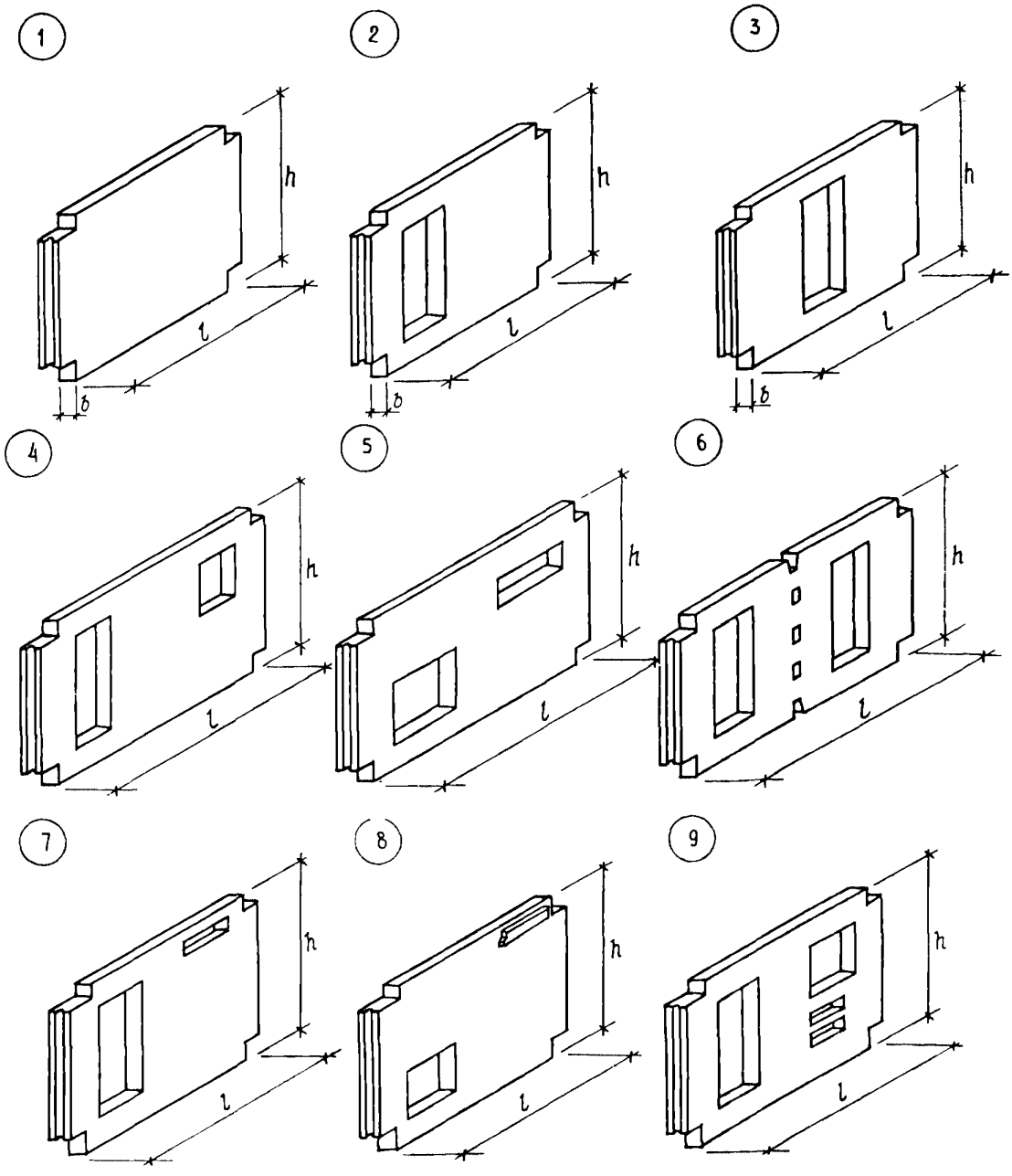

gost.e-ecolog.ru

ПАНЕЛИ ВНУТРЕННИХ ЦОКОЛЬНЫХ СТЕН ИЗ ТЯЖЕЛОГО БЕТОНА ДЛЯ КРУПНОПАНЕЛЬНЫХ ЖИЛЫХ ЗДАНИЙ С ШАГОМ ПОПЕРЕЧНЫХ СТЕН 3,0; 3,6 М И ВЫСОТОЙ ПОДПОЛЬЯ I,8 М/УНИФИЦИРОВАННЫЕ ДЛЯ СЛОЖНЫХ УСЛОВИЙ СТРОИТЕЛЬСТВА: НЕРАВНОМЕРНО СЖИМАЕМЫЕ ГРУНТЫ,ПРОСАДОЧНЫЕ ГРУНТЫ,ПОДРАБАТЫВАЕМЫЕ ТЕРРИТОРИИ/.	СТРОИТЕЛЬНЫЕ КОНСТРУКЦИИ И ИЗДЕЛИЯСерия I.II7.I-I6 пв_ Выпуски0,I,2	Лист I Страница 2

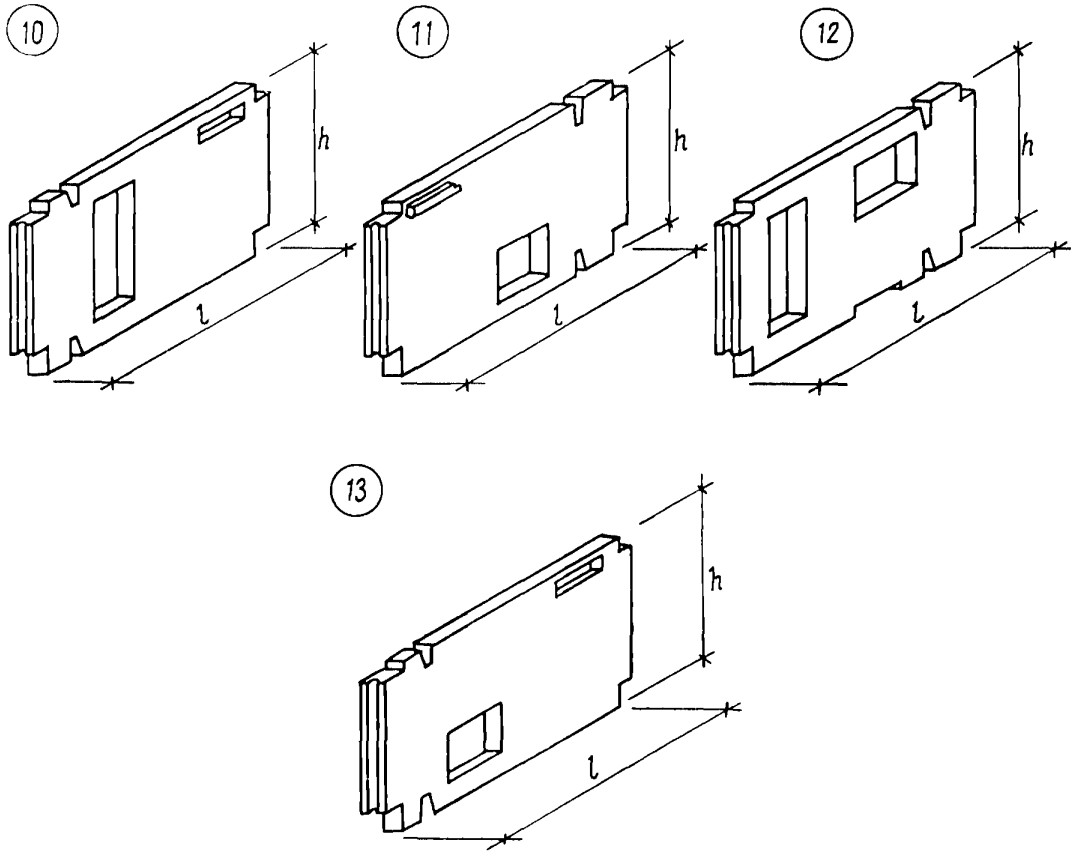

ПТАА ТЕХНИЧЕСКАЯ ХАРАКТЕРИСТИКА

Внутренние цокольные стеновые панели толщиной I60 мм запроектированы из тяжелого бетона М 300.

Общие материалы для проектирования, сведения о конструкции панелей, применяемым материалам, допускам, указания по испытаниям, маркировке, складированию монтажным узлам, номенклатура изделий представлены в выпуске 0.

Рабочие чертежи панелей внутренних цокольных стен с армированием их пространственными каркасами, разработаны в выпуске I.

Рабочие чертежи арматурных изделий, из которых комплектуются пространственные каркасы внутренних цокольных панелей, разработаны в выпуске 2.

Арматура каркасов принята из стали классов А-Ш, диаметром I2,I4 мм, А-I диаметром 6 мм по ГОСТ 5781-82, Вр-I диаметром 4,5 мм по ГОСТ 6727-80, строповочные петли - из горячекатанной стали класса А-I по ГОСТ 5781-82.

ПАНЕЛИ ВНУТРЕННИХ ЦОКОЛЬНЫХ СТЕН ИЗ ТЯЖЕЛОГО БЕТОНА ДЛЯ КРУПНОПАНЕЛЬНЫХ ЖИЛЫХ ЗДАНИЙ С ШАГОМ ПОПЕРЕЧНЫХ СТЕН 3,0; 3,6 М И ВЫСОТОЙ ПОДПОЛЬЯ I,8 М/УНИФИЦИРОВАННЫЕ ДЛЯ СЛОЖНЫХ УСЛОВИЙ СТРОИТЕЛЬСТВА: НЕРАВНОМЕРНО СЖИМАЕМЫЕ ГРУНТЫ,ПРОСАДОЧНЫЕ ГРУНТЫ,ПОДРАБАТЫВАЕМЫЕ ТЕРРИТОРИИ/.

СТРОИТЕЛЬНЫЕ КОНСТРУКЦИИ И ИЗДЕЛИЯ Серия I.II7.I-I6 пв Выпуск 0,I,2

НОМЕНКЛАТУРА ПАНЕЛЕЙ

№ рис.	Марка изделия	Размеры, мм			Расход материалов			Масса, т
		l	b	h	Бетон м3	сталь, кг Натур.	сталь, кг Привед. к кл.А-I	
I	ПСП 30.I9.I6-300 ТПВ-I.I I	2920			0,864	34,60	48,07	2,I6
	ПСП 36.I9.I6-300 ТПВ-I.I I	3520			I,045	40,75	56,77	2,62
2	ПСП 30.I9.I6-300 ТПВ-I.I 2	2920			0,684	36,I3	50,33	I,7I
	ПСП 36.I9.I6-300 ТПВ-I.I 2	3520			0,865	42,29	59,04	2,I6
3	ПСП 30.I9.I6-300 ТПВ-I.I 2.2	2920			0,684	35,5I	49,4I	I,7I
	ПСП 36.I9.I6-300 ТПВ-I.I 2.2	3520			0,884	4I,65	58,09	2,2I
I	ПСП 60.I9.I6-300 ТПВ-I.I I.I	5920			I,78	75,00	I02,39	4,45
	ПСП 66.I9.I6-300 ТПВ-I.I I.I	6520			I,96	8I,I5	III.I0	4,90
	ПСП 72.I9.I6-300 ТПВ-I.I I.I	7I20			2,I4	74,70	I0I,97	5,35
2	ПСП 60.I9.I6-300 ТПВ-I.I 2.I	5920			I,6I	75,9I	I03,73	4,03
	ПСП 66.I9.I6-300 ТПВ-I.I 2.I	6520			I,79	82,06	II2,43	4,48
	ПСП 72.I9.I6-300 ТПВ-I.I 2.I	7I20			I,97	88,22	I2I,I3	4,93
3	ПСП 28.I9.I6-300 ТПВ-I.I I	2860			0,85	34,0I	47,24	2,I3
	ПСП 34.I9.I6-300 ТПВ-I.I I	3460			I,03	39,6I	55,I2	2,58
	ПСП 58.I9.I6-300 ТПВ-I.I I.I	5860	I900	I60	I,767	72,20	99,60	4,42
	ПСП 64.I9.I6-300 ТПВ-I.I I.I	6460			I,945	80,57	II0,25	4,86
	ПСП 70.I9.I6-300 ТПВ-I.I I.I	7060			2,030	85,57	II7,26I	5,C8
I	ПСП 28.I9.I6-300 ТПВ-I.I 2	2860			0,680	35,55	49,5I	I,70
	ПСП 34.I9.I6-300 ТПВ-I.I 2	3460			0,860	4I,72	58,22	2,I5
	ПСП 58.I9.I6-300 ТПВ-I.I 2.I	5860			I,600	75,32	I02,88	4,03
	ПСП 64.I9.I6-300 ТПВ-I.I 2.I	6460			I,770	8I,47	III,59	4,43
	ПСП 70.I9.I6-300 ТПВ-I.I 2.I	7060			I,950	87,62	I20,27	4,88
2	ПСП 28.I9.I6-300 ТПВ-I.I 2.2	2860			0,680	34,9I	48,57	I,70
	ПСП 34.I9.I6-300 ТПВ-I.I 2.2	3460			0,865	4I,07	57,27	2,I6
I	ПСП 29.I9.I6-300 ТПВ-I.I I	2890			0,860	34,59	48,06	2,I5
	ПСП 35.I9.I6-300 ТПВ-+.I I	3490			I.040	40,I0	55,83	2,60
2	ПСП 29.I9.I6-300 ТПВ-I.I 2	2890			0,684	35,84	49,92	I,73
	ПСП 35.I9.I6-300 ТПВ-I.I 2	3490			0,860	4I,76	58,27	2,I6
3	ПСП 29.I9.I6-300 ТПВ-I.I 2.2	2890			0,682	35,20	48,98	I,7I
	ПСП 35.I9.I6-300 ТПВ-I.I 2.2	3490			0,860	4I,36	57,69	2,I6
I	ПСП 59.I9.I6-300 ТПВ-I.I I.I	5890			I,770	74,70	I0I,97	4,43
	ПСП 65.I9.I6-300 ТПВ-I.I I.I	6490			I,950	80,86	II3,I7	4,88
	ПСП 7I.I9.I6-300 ТПВ-I.I I.I	7090			2,I3	87,02	II9,38	5,33

ПАНЕЛИ ВНУТРЕННИХ ЦОКОЛЬНЫХ СТЕН ИЗ ТЯЖЕЛОГО БЕТОНА ДЛЯ КРУПНОПАНЕЛЬНЫХ ЖИЛЫХ ЗДАНИЙ С ШАГОМ ПОПЕРЕЧНЫХ СТЕН 3,0; 3,6 м И ВЫСОТОЙ ПОДПОЛЬЯ I,8 м (УНИФИЦИРОВАННЫЕ ДЛЯ СЛОЖНЫХ УСЛОВИЙ СТРОИТЕЛЬСТВА: НЕРАВНОМЕРНО СЖИМАЕМЫЕ ГРУНТЫ, ПРОСАДОЧНЫЕ ГРУНТЫ, ПОДРАБАТЫВАЕМЫЕ ТЕРРИТОРИИ)

СТРОИТЕЛЬНЫЕ КОНСТРУКЦИИ И ИЗДЕЛИЯ Серия I.II7.I-I6цв Выпуски 0,I,2

ПРОДОЛЖЕНИЕ

№ рис.	Марка изделия	Размеры, мм			Расход материалов			Масса, т
		l	b	h	Бетон, м3	Сталь, кг		
						Натур.	Привед. к кл.А-I	
2	ПСП 59.I9.I6-300 ТПВ-I.I 2.I	5890			I,600	75,6I	I03,30	4,03
	ПСП 65.I9.I6-300 ТПВ-I.I 2.I	6490			I,770	8I,76	II2,00	4,43
	ПСП 7I.I9.I6-300 ТПВ-I.I 2.I	7090			I,950	87,92	I20,70	4,90
4	ПСП 72.I9.I6-300 ТПВ-I.I 3	7I20			I,800	90,3I	I26,05	4,50
	ПСП 72.I9.I6-300 ТПВ-I.I 3.2	7I20			2,020	90,27	I24,05	5,25
	ПСП 60.I9.I6-300 ТПВ-I.I 4	5920			I,450	52,77	7I,II	3,63
	ПСП 66.I9.I6-300 ТПВ-I.I 4	6520			I,630	82,97	II3,80	4,08
	ПСП 72.I9.I6-300 ТПВ-I.I 4	7I20			I,820	89,38	I22,83	4,53
5	ПСП 70.I9.I6-300 ТПВ-I.I 3	7060			I,790	89,70	I25,20	4,45
	ПСП 70.I9.I6-300 ТПВ-I.I 3.2	7060			I,990	89,66	I23,20	4,98
	ПСП 58.I9.I6-300 ТПВ-I.I 4	5860	I900		I,440	76,22	I04,20	3,60
	ПСП 64.I9.I6-300 ТПВ-I.I 4	6460			I,6I0	82,37	II2,90	4,03
	ПСП 70.I9.I6-300 ТПВ-I.I 4	7060			I,700	88,52	I2I,59	4,43
6	ПСП 59.I9.I6-300 ТПВ-I.I 4	5890			I,440	76,52	I04,65	3,60
	ПСП 65.I9.I6-300 ТПВ-I.I 4	6490			I,620	82,68	II3,33	4,05
	ПСП 7I.I9.I6-300 ТПВ-I.I 4	7090			I,800	88,83	I22,05	4,50
	ПСП 65.I9.I6-300 ТПВ-I.I 3	6490			I,6I0	83,86	II6,94	4,03
	ПСП 7I.I9.I6-300 ТПВ-I.I 3	7090			I,790	89.84	I25,37	4,48
	ПСП 65.I9.I6-300 ТПВ-I.I 3.2	6490			I,820	77,77	I06,39	4,55
	ПСП 7I.I9.I6-300 ТПВ-I.I 3.2	7090			2,0I0	89,96	I23,6I	5,25
7	ПСП 49.I9.I6-300 ТПВ-I.I 7	4930			I,200	65,90	9I,58	3,00
8	ПСП 49,20.I6-300 ТПВ-I.2 8	4930	2030	I60	I,560	70,70	98,58	3,90
	ПСП 49.20.I6-300 ТПВ-2.I 8	4930			I,560	70,70	98,58	3,90
9	ПСП 49.I9.I6-300 ТПВ-I.I 5	4930	I900		I,I70	47,24	65,25	2,93
5	ПСП 49.I9.I6-300 ТПВ-I.I 6	4930			I.320	63,26	86,9I	3,30
I0	ПСП 6I.I9.I6-300 ТПВ-I.I 7.I	6I30	I900		I,570	I8,82	22,42	3,93
II	ПСП 6I.20.I6-300 ТПВ-I.2 8.I	6I30	2030		I,800	29,47	37,76	4,50
	ПСП 6I.20.I6-300 ТПВ-2.I 8.I	6I30			I,800	29,47	37,76	4,50
I2	ПСП 6I.I9.I6-300 ТПВ-I.I 5.I	6I30	I900		I,465	27,86	36,05	3,66
I3	ПСП 6I.I9.I6-300 ТПВ-I.I 6.I	6I30			I,640	I7,25	20,92	4,I0

ПАНЕЛИ ВНУТРЕННИХ ЦОКОЛЬНЫХ СТЕН ИЗ ТЯЖЕЛОГО БЕТОНА ДЛЯ КРУПНОПАНЕЛЬНЫХ ЖИЛЫХ ЗДАНИЙ С ШАГОМ ПОПЕРЕЧНЫХ СТЕН 3,0; 3,6 м И ВЫСОТОЙ ПОДПОЛЬЯ I,8 м (УНИФИЦИРОВАННЫЕ ДЛЯ СЛОЖНЫХ УСЛОВИЙ СТРОИТЕЛЬСТВА: НЕРАВНОМЕРНО СЖИМАЕМЫЕ ГРУНТЫ, ПРОСАДОЧНЫЕ ГРУНТЫ, ПОДРАБАТЫВАЕМЫЕ ТЕРРИТОРИИ)	СТРОИТЕЛЬНЫЕ КОНСТРУКЦИИ И ИЗДЕЛИЯ Серия I.II7.I-I6пв Выпуски 0,I,2	Лист 3 Страница 5

C2BA УКАЗАНИЯ ПО ПРИМЕНЕНИЮ

Рабочие чертежи панелей внутренних цокольных стен из тяжелого бетона разработаны для 5-9 этажных крупнопанельных жилых домов с малым шагом поперечных внутренних несущих стен, унифицированных для трех условий строительства: на неравномерно сжимаемых грунтах, на просадочных грунтах и подрабатываемых территориях во II и III климатических районах.

Изготовление панелей предусматривается применительно к технологии заводов (типовой проект предприятия крупнопанельного домостроения мощностью I40000 м2 общей площадью в год, шифр 409-I3-6).

J3OB СКОРОСТНОЙ НАПОР ВЕТРА – 45 кгс/м2 / 0,44 кПа

J3NB ВЕС СНЕГОВОГО ПОКРОВА – 70 кгс/м2 / 0,69 кПа

N1BD РАСЧЕТНАЯ ТЕМПЕРАТУРА НАРУЖНОГО ВОЗДУХА – минус 24°С

G2DD КЛИМАТИЧЕСКИЕ РАЙОНЫ И ПОДРАЙОНЫ СССР – II,III,IIв,IIIб и IIIв

G2EE ИНЖЕНЕРНО-ГЕОЛОГИЧЕСКИЕ УСЛОВИЯ – неравномерно сжимаемые грунты, просадочные грунты, подрабатываемые территории

G2BQ СТЕПЕНЬ АГРЕССИВНОСТИ СРЕДЫ – неагрессивная

ДОПОЛНИТЕЛЬНЫЕ ДАННЫЕ

Маркировка изделий принята по ГОСТ I2504-80

Например: ПСП 30.I9.I6 – 300 ТПВ-I.I I.I

ПСП – внутренняя панель несущая цельная для цокольного этажа

30.I9.I6 – габариты изделия в дм,

300 – марка бетона на сжатие,

ТПВ – условия строительства,

I.I – вид примыкания к конструкциям,

I.I – конкретная марка изделия (по заполнению проема)

В связи с утверждением настоящей серии исключается числа действующих серия I.II7-5 пв выпуски 0-I, I-I, I-2, 2-I.

B7EA СОСТАВ ПРОЕКТНОЙ ДОКУМЕНТАЦИИ

Выпуск 0 – Материалы для проектирования. Указания по изготовлению панелей. Узлы панелей

Выпуск I – Панели. Рабочие чертежи

Выпуск 2 – Арматурные изделия. Рабочие чертежи

Объем проектных материалов, приведенных к формату А4-250 форматок

B7BA АВТОР ПРОЕКТА КиевЗНИИЭП, 252I33,Киев, Бульвар Леси Украинки, 26

B7HA УТВЕРЖДЕНИЕ Утверждены Госгражданстроем, приказ от 29.II.85 № 369, введены в действие с 20.I2.85

B7KA ПОСТАВЩИК ЦИТП, I25875, ГСП, Москва, А-445, ул.Смольная,22

Инв. № 20976
Катал.л. № 053I86

gost.e-ecolog.ru