СССР	СТРОИТЕЛЬНЫЙ КАТАЛОГ ЧАСТЬ 3 ТИПОВАЯ ДОКУМЕНТАЦИЯ НА КОНСТРУКЦИИ, ИЗДЕЛИЯ И УЗЛЫ ЗДАНИЙ И СООРУЖЕНИЙ	СТРОИТЕЛЬНЫЕ КОНСТРУКЦИИ И ИЗДЕЛИЯ Серия I.II7.I-I5пв Выпуски 0,I,2 УДК 69.022.92:691.327-413
ЦИТП	ПАНЕЛИ НАРУЖНЫХ ЦОКОЛЬНЫХ СТЕН ЛЕГКОБЕТОННЫЕ ОДНОСЛОЙНЫЕ ДЛЯ КРУПНОПАНЕЛЬНЫХ ЖИЛЫХ ЗДАНИЙ НА ЛЕНТОЧНЫХ ФУНДАМЕНТАХ С ШАГОМ ПОПЕРЕЧНЫХ СТЕН 3,0; 3,6 м И ВЫСОТОЙ ПОДПОЛЬЯ I,8 м (УНИФИЦИРОВАННЫЕ ДЛЯ СЛОЖНЫХ УСЛОВИЙ СТРОИТЕЛЬСТВА: НЕРАВНОМЕРНО СЖИМАЕМЫЕ ГРУНТЫ, ПРОСАДОЧНЫЕ ГРУНТЫ, ПОДРАБАТЫВАЕМЫЕ ТЕРРИТОРИИ)	МЗС1
МАРТ 1986		На 2 листах На 4 страницах Страница I

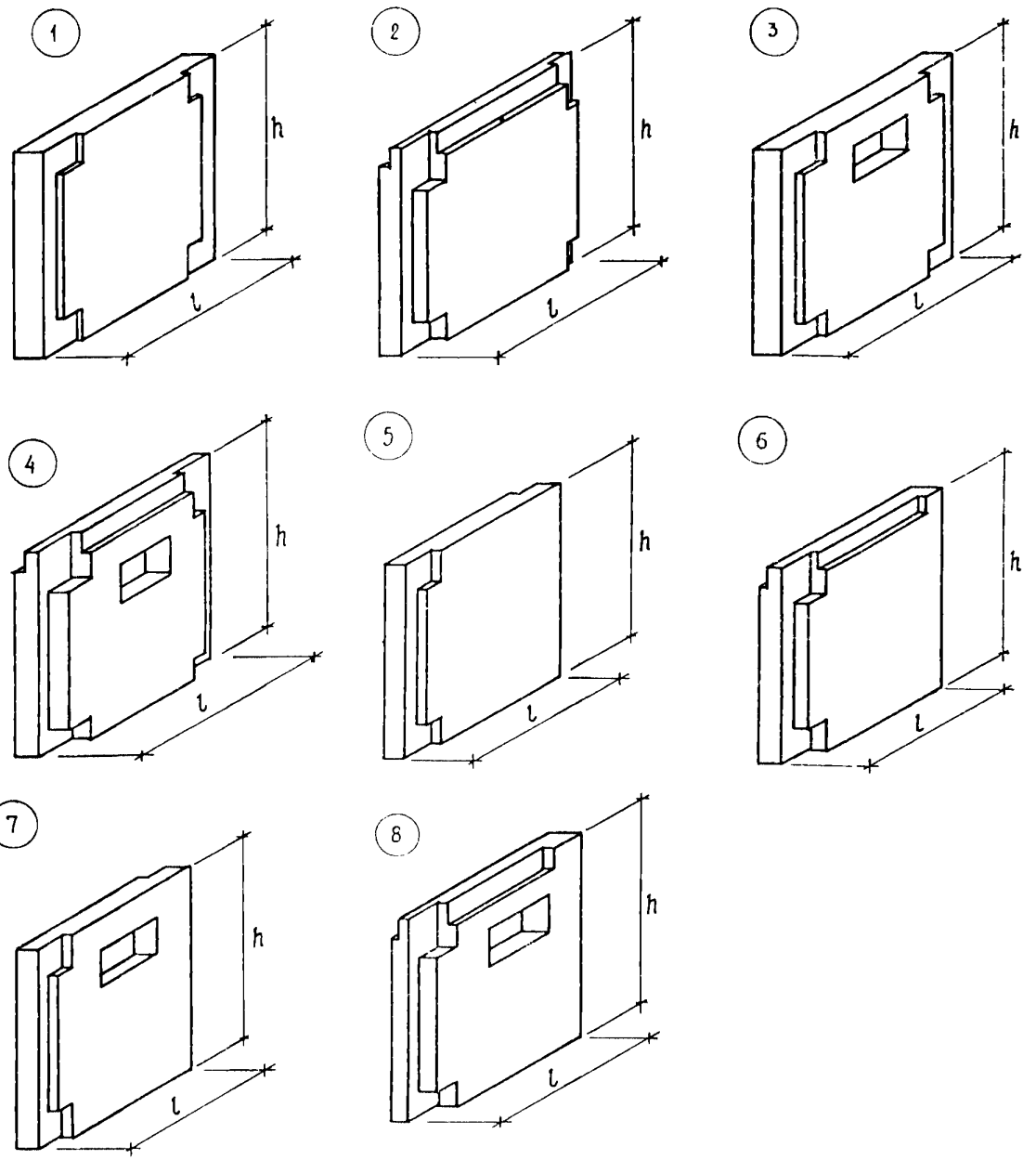

gost.e-ecolog.ru

ПАНЕЛИ НАРУЖНЫХ ЦОКОЛЬНЫХ СТЕН ЛЕГКОБЕТОННЫЕ ОДНОСЛОЙНЫЕ ДЛЯ КРУПНОПАНЕЛЬНЫХ ЖИЛЫХ ЗДАНИЙ НА ЛЕНТОЧНЫХ ФУНДАМЕНТАХ С ШАГОМ ПОПЕРЕЧНЫХ СТЕН 3,0; 3,6 М И ВЫСОТОЙ ПОДПОЛЬЯ I,8 М /УНИФИЦИРОВАННЫЕ ДЛЯ СЛОЖНЫХ УСЛОВИЙ СТРОИТЕЛЬСТВА: НЕРАВНОМЕРНО СЖИМАЕМЫЕ ГРУНТЫ, ПРОСАДОЧНЫЕ ГРУНТЫ, ПОДРАБАТЫВАЕМЫЕ ТЕРРИТОРИИ/.	СТРОИТЕЛЬНЫЕ КОНСТРУКЦИИ И ИЗДЕЛИЯ Серия I.II7.I-I5пв Выпуски 0,I,2	Лист I Страница 2

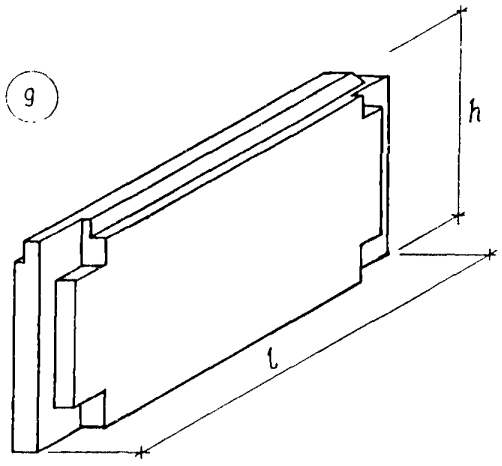

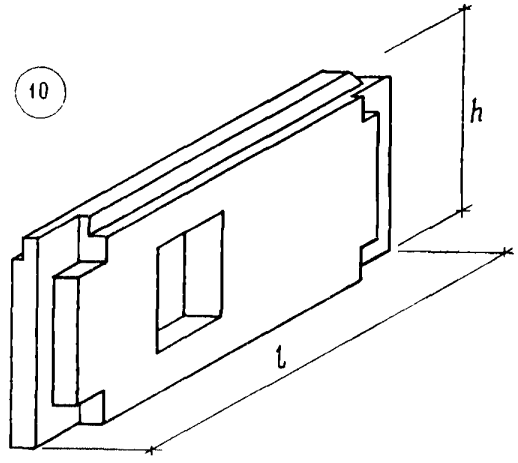

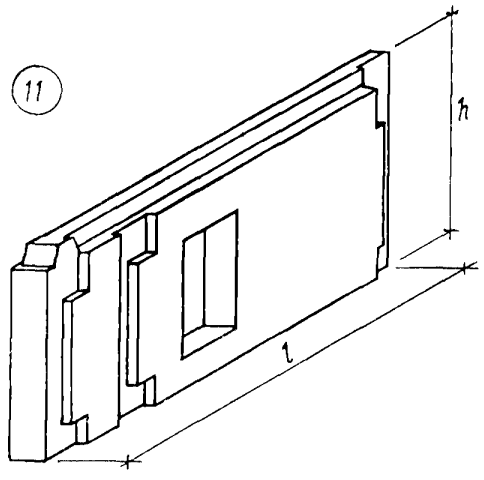

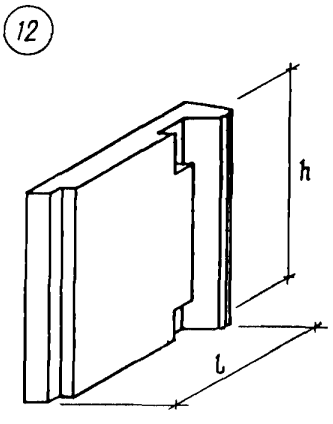

D1AA ТЕХНИЧЕСКАЯ ХАРАКТЕРИСТИКА

Панели наружных цокольных стен легкобетонные, однослойные, толщиной 3I0 мм, запроектированы из легкого бетона плотной структуры на пористых заполнителях М I50. Наружный и внутренний отделочный слой –цементный раствор М I00.

Общие материалы для проектирования, сведения о конструкции панелей, применяемым материалам, допускам, указания по испытаниям, маркировке, складированию, монтажным узлам, номенклатуре изделий представлены в выпуске 0.

Рабочие чертежи панелей наружных цокольных стен с армированием их пространственными каркасами в выпуске I.

Рабочие чертежи арматурных изделий, из которых комплектуются пространственные каркасы панелей наружных цокольных стен, разработаны в выпуске 2.

Арматура каркасов принята из стали классов А-III диаметром 6,8,I4 мм, А-I диаметром 6 мм по ГОСТ 578I-82; Вр-I, диаметром 4 мм по ГОСТ 6727-80; строповочные петли – из горячекатанной стали класса А-I по ГОСТ 578I-82.

ПАНЕЛИ НАРУЖНЫХ ЦОКОЛЬНЫХ СТЕН ЛЕГКОБЕТОННЫЕ ОДНОСЛОЙНЫЕ ДЛЯ КРУПНОПАНЕЛЬНЫХ ЖИЛЫХ ЗДАНИЙ НА ЛЕНТОЧНЫХ ФУНДАМЕНТАХ С ШАГОМ ПОПЕРЕЧНЫХ СТЕН 3,0;3,6 м И ВЫСОТОЙ ПОДПОЛЬЯ 1,8 м (УНИФИЦИРОВАННЫЕ ДЛЯ СЛОЖНЫХ УСЛОВИЙ СТРОИТЕЛЬСТВА: НЕРАВНОМЕРНО СЖИМАЕМЫЕ ГРУНТЫ, ПРОСАДОЧНЫЕ ГРУНТЫ, ПОДРАБАТЫВАЕМЫЕ ТЕРРИТОРИИ)	СТРОИТЕЛЬНЫЕ КОНСТРУКЦИИ И ИЗДЕЛИЯ Серия 1.117.1-15пв Выпуски 0,1,2	Лист 2 Страница 3

НОМЕНКЛАТУРА ПАНЕЛЕЙ

№ рис.	Марка изделия	Размеры, мм			Расход материалов				Масса, т
					Бетон, м3	Цем. раств. м3	Сталь, кг		
		l	h	b			Натур.	Привед.	
1	1 НЦ 30.19.31-150 ЛПВ-1.1	2990	1900		1,48	0,22	40,96	54,83	2,80
	1 НЦ 36.19.31-150 ЛПВ-1.1	3590	1900		1,81	0,26	50,65	68,93	3,43
2	1 НЦ 30.20.31-150 ЛПВ-1.1	2990	2030		1,54	0,22	43,48	59,50	2,93
	1 НЦ 36.20.31-150 ЛПВ-1.1	3590	2030		1,82	0,27	53,47	72,04	3,39
3	1 НЦ 30.19.31-150 ЛПВ-1.1.1	2990	1900		1,42	0,21	42,73	58,35	2,73
	1 НЦ 36.19.31-150 ЛПВ-1.1.1	3590	1900		1,79	0,25	51,60	70,27	3,39
4	1 НЦ 30,20.31-150 ЛПВ-1.1.1	2990	2030		1,48	0,22	45,90	62,96	2,84
	1 НЦ 36.20.31-150 ЛПВ-1.1.1	3590	2030		1,78	0,26	54,93	75,11	3,41
5	1 НЦ 29.19.31-150 ЛПВ-1.3	2905			1,42	0,18	44,90	61,47	2,68
	1 НЦ 35.19.31-150 ЛПВ-1.3	3505	1900		1,74	0,21	54,60	74,58	3,23
	1 НЦ 29.19.31-150 ЛПВ-3.1	2905			1,42	0,18	44,90	61,47	2 68
	1 НЦ 35.19.31-150 ЛПВ-3.1	3505			1,74	0,21	54,60	74,58	3,23
6	1 НЦ 29.20.31-150 ЛПВ-1.3	2905			1,46	0,19	47,33	65,00	2,76
	1 НЦ 35.20.31-150 ЛПВ-1.3	3505	2030	310	1,80	0,22	57,36	78,61	3,34
	1 НЦ 29.20.31-150 ЛПВ-3,1	2905			1,46	0,19	47,33	65,00	2,76
	1 НЦ 35.20.31-150 ЛПВ-3.1	3505			1,80	0,22	57,36	78,61	3,34
7	1 НЦ 29.19.31-150 ЛПВ-1.3.1	2905			1,38	0,17	46,62	62,92	2,62
	1 НЦ 35.19.31-150 ЛПВ-1.3.1	3505	1900		1,68	0,21	55,54	75,91	3,13
	1 НЦ 29.19.31-150 ЛПВ-3.1.1	2905			1,38	0,17	46,62	63,92	2,62
	1 НЦ 35.19.31-150 ЛПВ-3.1.1	3505			1,68	0,21	55,54	75,91	3,13
8	1 НЦ 29.20.31-150 ЛПВ-1.3.1	2905			1,42	0,19	49,73	68,43	2,70
	1 НЦ 35.20.31-150 ЛПВ-1.3.1	3505			1,76	0,22	58,96	80,88	3,30
	1 НЦ 29.20.31-150 ЛПВ-3.1.1	2905	2030		1,42	0,19	49,73	68,43	2,70
	1 НЦ 35.20.31-150 ЛПВ-3.1.1	3505			1,76	0,22	58,96	80,88	3,30
9	1 НЦ 53.20.31-150 ЛПВ-1.4	5305			2,70	0,36	80,56	111,36	5,08
	1 НЦ 65.20.31-150 ЛПВ-1,4	6505			3,25	0,38	96,78	134,16	6,18
	1 НЦ 53.20.31-150 ЛПВ-4.1	5305	2030		2,70	0,36	80,56	111,36	5,08
	1 НЦ 65.20.31-150 ЛПВ-4.1	6505			3,25	0,38	96,78	134,16	6,18
10	1 НЦ 53.20.31-150 ЛПВ-1.4.2	5305			2,34	0,35	81,60	112,89	4,55
	1 НЦ 53.20.31-150 ЛПВ-4.1.2	5305	2030		2,34	0,35	81,60	112,89	4,55
11	1 НЦ 65.20.31-150 ЛПВ-5.1.2	6505	2030		3,01	0,43	103,37	143,74	5,80
	1 НЦ 65.20.31-150 ЛПВ-1.5.2	6505			3,01	0,43	103,37	143,74	5,80
12	1 НЦ 12.19.39-150 ЛПВ-1.6	1185	1900	385	0,74	0,74	18,42	24,88	1,21
	1 НЦ 12.19.39-150 ЛПВ-6.1				0,09	0,09	18,42	24,88	1,21

ПАНЕЛИ НАРУЖНЫХ ЦОКОЛЬНЫХ СТЕН ЛЕГКОБЕТОННЫЕ ОДНОСЛОЙНЫЕ ДЛЯ КРУПНОПАНЕЛЬНЫХ ЖИЛЫХ ЗДАНИЙ НА ЛЕНТОЧНЫХ ФУНДАМЕНТАХ С ШАГОМ ПОПЕРЕЧНЫХ СТЕН 3,0; 3,6 м И ВЫСОТОЙ ПОДПОЛЬЯ I,8 м (УНИФИЦИРОВАННЫЕ ДЛЯ СЛОЖНЫХ УСЛОВИЙ СТРОИТЕЛЬСТВА: НЕРАВНОМЕРНО СЖИМАЕМЫЕ ГРУНТЫ, ПРОСАДОЧНЫЕ ГРУНТЫ, ПОДРАБАТЫВАЕМЫЕ ТЕРРИТОРИИ)	СТРОИТЕЛЬНЫЕ КОНСТРУКЦИИ И ИЗДЕЛИЯ Серия I.II7.I-I5пв Выпуски 0,I,2	Лист 2 Страница 4

C2BA УКАЗАНИЯ ПО ПРИМЕНЕНИЮ

Рабочие чертежи панелей наружных цокольных стен, легкобетонных, однослойных разработаны для 5-9 этажных крупнопанельных жилых домов с малым шагом поперечных внутренних несущих стен, унифицированных для трех условий строительства: на неравномерно сжимаемых грунтах, на просадочных грунтах и подрабатываемых территориях.

Изготовление панелей предусматривается применительно к технологии заводов (типовой проект предприятия крупнопанельного домостроения мощностью I40000 м2 общей площади в год, шифр 409-I3-6).

J30B СКОРОСТНОЙ НАПОР ВЕТРА – 45 кгс/м2 (0,44 кПа)

J3NB ВЕС СНЕГОВОГО ПОКРОВА – 70 кгс/м2 (0,69 кПа)

N1BD РАСЧЕТНАЯ ТЕМПЕРАТУРА НАРУЖНОГО ВОЗДУХА – минус 24°С

G2DD КЛИМАТИЧЕСКИЕ РАЙОНЫ И ПОДРАЙОНЫ СССР – II,III,IIв,IIIб и IIIв

G2BE ИНЖЕНЕРНО-ГЕОЛОГИЧЕСКИЕ УСЛОВИЯ – неравномерно сжимаемые грунты, просадочные грунты, подрабатываемые территории

ДОПОЛНИТЕЛЬНЫЕ ДАННЫЕ

Маркировка изделия принята по ГОСТ II024-84

Например: I НЦ 53.20.3I – I40 ЛПВ-I.4 I

I НЦ – панель цельная однослойная для цокольного этажа,

53.20.3I – габариты изделия,

I50 – марка бетона на сжатие,

Л – бетон легкий,

ПВ – условия строительства,

I.4 – вид примыкания к конструкциям,

I – конкретная марка изделия (наличие проема)

В связи с утверждением настоящей серии исключена из числа действующих серия I.II7-4пв выпуски 0-I, I-I, I-2, I-3, I-4, 2-I.

B7EA СОСТАВ ПРОЕКТНОЙ ДОКУМЕНТАЦИИ

Выпуск 0 "Материалы для проектирования. Указания по изготовлению панелей. Узлы панелей"

Выпуск I "Панели. Рабочие чертежи"

Выпуск 2 "Арматурные изделия. Рабочие чертежи"

Объем проектных материалов, приведенных к формату А4 – 206 форматок

B7BA АВТОР ПРОЕКТА КиевЗНИИЭП, 252I33,Киев, Бульвар Леси Украинки, 26

B7HA УТВЕРЖДЕНИЕ Утверждены Госграждастроем, приказ от 29.II.85 № 369, введены в действие с 20.I2.85

B7KA ПОСТАВЩИК ЦИТП, I25878, ГСП, Москва, А-445, ул.Смольная, 22

Инв. № 20975
Катал.л. № 053I85

gost.e-ecolog.ru