ЧАСТЬ 3
Раздел I
Подгруппа I.II7

ПАНЕЛИ НАРУЖНЫХ ЦОКОЛЬНЫХ СТЕН ОДНОРЯДНОЙ РАЗРЕЗКИ ТРЕХСЛОЙНЫЕ ЖЕЛЕЗОБЕТОННЫЕ С ЖЕСТКИМИ СВЯЗЯМИ ДЛЯ КРУПНОПАНЕЛЬНЫХ ЖИЛЫХ ЗДАНИЙ НА ЛЕНТОЧНЫХ ФУНДАМЕНТАХ С ШАГОМ ПОПЕРЕЧНЫХ СТЕН 2,4 + 3,6 м ДЛЯ СТРОИТЕЛЬСТВА В СЕЙСМИЧЕСКИХ РАЙОНАХ

ВЫПУСК I-2. ПАНЕЛИ ГРУПП С-ЦТI И С-ЦТ4 ВЫСОТОЙ 2780 мм, ТОЛЩИНОЙ 250 мм Рабочие чертежи.

Область применения: II, III и IУ климатические районы и подрайоны IВ и IГ с расчетной сейсмичностью 7,8 и 9 баллов

ТИПОВЫЕ КОНСТРУКЦИИ
СЕРИЯ I.II7-42с. ВЫПУСК I-2
УДК 69.022.326:691.327-412

Разработаны ЦНИИЭП жилища 127434, Москва, Дмитровское шоссе дом 9, корпус "Б" при участии ЦНИИСК им. Кучеренко. Москва Е-389 2-я Институтская ул., дом 6

Утверждены и введены в действие Госгражданстроем с I.09.80 г.

Приказ № 204 от 4.08.80г.

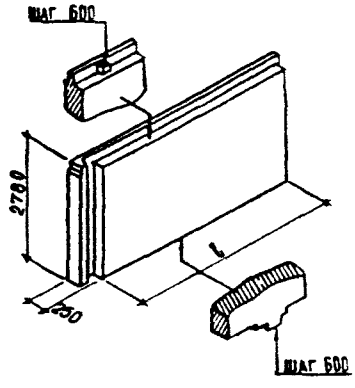

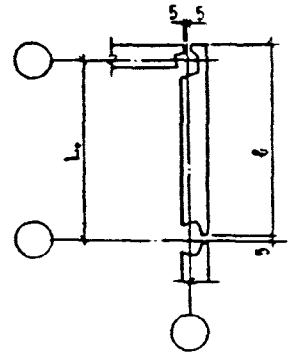

Шаг (l_0), м	Марка панели	Размеры, мм: ℓ	Размеры, мм: Толщина несущего слоя	Показатели расхода материалов на панель на 1 м2: объем бетона, м³: тяжелого бетона	легкого бетона	декоративного бетона	утеплителя	масса стали, кг: натуральной	приведенной к стали класса А-I	Масса панели, кг
3,6	С-ЦТI-38.28.25 С-ЦТIл-38.28.25	3765	I20	I,534 0,I47	0,060 0,006	0,206 0,020	0,262 0,025	74,37+94,48 7,II+9,03	93,I3+I22,2I 9,I9+II,68	4440-4560
			I60	I,872 0,I79	0,029 0,003	0,206 0,020	0,242 0,023	97,58+I43,48 9,33+I3,72	II0,69+I8I,88 I0,58+I7,39	5245-5355
4,2	С-ЦТI-44.28.25 С-ЦТIл-44.28.25	4365	I20	I,802 0,I49	0,065 0,005	0,238 0,020	0,320 0,026	84,38+I07,27 6,96+8,84	II0,22+I40,07 9,07+II,55	5200-5350
			I60	2,203 0,I82	0,034 0,003	0,238 0,020	0,287 0,024	II6,35+I65,95 9,59+I3,68	I48,6I+2II,46 I2,25+I7,43	6I60-6295
4,8	С-ЦТI-50.28.25 С-ЦТIл-50.28.25	4965	I20	2,070 0,I50	0,076 0,006	0,27I 0,020	0,378 0,027	92,94+I2I,66 6,73+8,82	I2I,92+I49,03 8,83+I0,80	5970-6I45
			I60	2,538 0,I84	0,039 0,003	0,27I 0,020	0,332 0,024	I26,74+I86,7I 9,I8+I3,53	I63,I9+238,85 II,82+I7,3I	7085-7240

gost.e-ecolog.ru

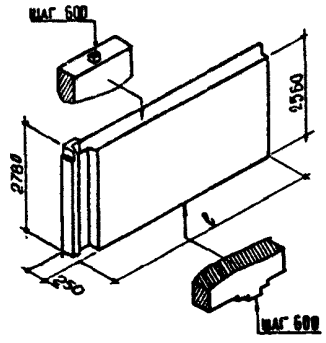

Шаг (l.), м	Марка панели	Размеры, мм		Показатели расхода материалов на панель на 1 м²						
				Объем бетона, м³				Масса стали, кг		
		l	Толщина несущего слоя	Тяжелого бетона	Легкого бетона	Декоративного бетона	Утеплителя	натуральной	Приведенной к стали класса А-I	Масса панели, кг
3,6	С-ЦТI-38.26.25 С-ЦТIл-38.26.25	3765	I20	I,53I 0,I53	0,037 0,004	0,206 0,02I	0,247 0,025	72,8I+92,92 7,30+9,3I	93,96:I20,04 9,4+I2,03	4400–45I5
			I60	I,869 0,I87	0,007 0,00I	0,206 0,02I	0,227 0,023	94,22+I29,85 9,44+I3,0I	I06,73+I65,22 I0,69+I6,56	5205+53I0
4,2	С-ЦТI-44.26.25 С-ЦТIл-44.26.25	4365	I20	I,798 0,I56	0,039 0,003	0,238 0,02I	0,303 0,026	82,57+I05,46 7,I4+9,I2	I07,50+I37,55 9,30+II,90	5I55–5295
			I60	2,200 0,I90	0,008 0,00I	0,238 0,02I	0,270 0,023	II0,26+I5I,62 9,54+I3,I2	I4I,I4+I93,85 I2,2I+I6,77	6II5–6240
4,8	С-ЦТI-50.26.25 С-ЦТIл-50.26.25	4965	I20	2,066 0,I57	0,046 0,004	0,27I 0,02I	0,359 0,027	90,87+II9,59 6,9I+9,09	II9,04+I56,I5 9,05+II,87	5920–6085
			I60	2,534 0,I92	0,009 0,00I	0,27I 0,02I	0,3I3 0,024	I20,42+I7I,67 9,I5+I3,04	I47,2I+220,57 II,I9+I6,76	7035–7I80

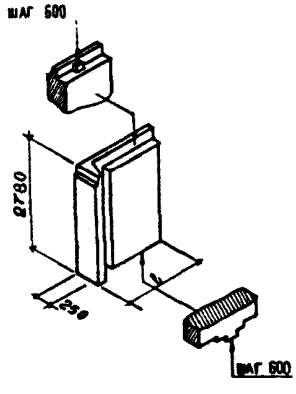

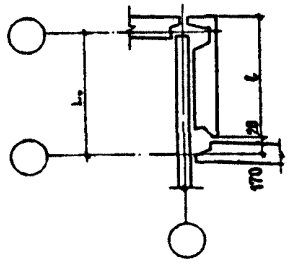

I,2	С-ЦТ4-I2.28.25 С-ЦТ4л-I2.28.25	II80	I20	0,434 0,I32	0,025 0,008	0,077 0,024	0,I00 0,03I	27,29+37,29 8,32+II,37	34,63+46,I3 I0,56+I4,06	I3I5–I360
			I60	0,498 0,I52	0,0I2 0,004	0,077 0,024	0,048 0,0I5	38,73+54,09 I2,II+I6,49	47,8I+66,84 I4,58+20,38	I455–I480

К3	ЦНИИЭП жилища	ПАНЕЛИ ГРУППЫ С-ЦТ1 И С-ЦТ4 ВЫСОТОЙ 2780мм, ТОЛЩИНОЙ 250мм	ТИПОВЫЕ КОНСТРУКЦИИ СЕРИЯ I.II7-I2с ВЫПУСК I-2	ЛИСТ 2

Шаг (L_1), м	Марка панели	Размеры, мм: l	Толщина несущего слоя	Показатели расхода материалов на панель на I м2: Объем бетона, м³: тяжелого бетона	легкого бетона	декоративного бетона	утеплителя	Масса стали, кг: натуральной	приведенной к стали класса А-I	Масса панели, кг
I,8	С-ЦТ4-I8.28.25 С-ЦТ4-I8.28.25	I780	I20	0,70I 0,I42	0,030 0,006	0,I09 0,022	0,20I 0,04I	36,35+46,07 7,36+9,33	46,68+58,I8 9,45+II,78	2075-2I65
			I60	0,829 0,I68	0,0I7 0,003	0,I09 0,022	0,093 0,0I9	50,33+65,4I I0,I9+I3,24	63,44+82,I0 I2,84+I6,62	2370-24I5
2,4	С-ЦТ4-24.28.25 С-ЦТ4л-24.28.25	2380	I20	0,969 0,I46	0,036 0,005	0,I4I 0,02I	0,303 0,046	45,42+55,82 6,85+8,36	58,82+70,32 8,88+I0,62	2835-2975
			I60	I,I50 0,I74	0,022 0,003	0,I4I 0,02I	0,I38 0,02I	62,05+84,32 9,37+I2,74	79,2I+I07,67 II,96+I6,26	3260-3325

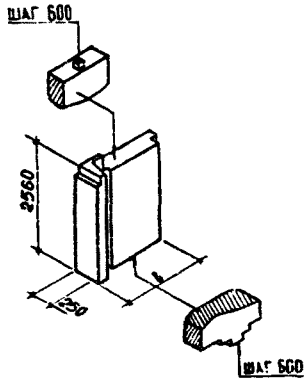

I,2	С-ЦТ4-I2.26.25 С-ЦТ4л-I2.26.25	II80	I20	0,433 0,I39	0,0I6 0,005	0,077 0,025	0,095 0,030	28,84+36,84 8,60+II,8I	34,0I+45,5I I0,90+I4,59	I300-I340
			I60	0,497 0,I59	0,003 0,00I	0,077 0,025	0,044 0,0I4	38,28+53,63 I2,27+I7,I9	47,I8+66,22 I5,I2+2I,22	I440-I460
I,8	С-ЦТ4-I8.26.25 С-ЦТ4л-I8.26.25	I780	I20	0,699 0,I48	0,0I7 0,004	0,I09 0,023	0,I94 0,04I	35,64+45,34 7,55+9,6I	45,69+57,20 9,68+I2,I2	2050-2I40
			I60	0,827 0,I75	0,004 0,00I	0,I09 0,023	0,087 0,0I8	49,62+64,70 I0,5I+I3,7I	62,45+8I,I2 I3,23+I7,I9	2350-2390
2,4	С-ЦТ4-24.26.25 С-ЦТ4л-24.26.25	2380	I20	0,967 0,I53	0,0I9 0,003	0,I4I 0,022	0,293 0,046	44,46+54,36 7,05+8,6I	57,49+68,99 9,II+I0,93	2805-2940
			I60	I,I48 0,I82	0,005 0,00I	0,I4I 0,022	0,I29 0,020	6I,I0+83,36 9,68+I3,2I	77,87+I06,33 I2,34+I6,85	3235-3295

ТЕХНИЧЕСКАЯ ХАРАКТЕРИСТИКА И УКАЗАНИЯ ПО ПРИМЕНЕНИЮ

Представленные в выпуске панели наружных цокольных стен с толщиной внутреннего несущего слоя 120 мм предназначены для строительства 4-9 этажных жилых зданий в районах с расчетной сейсмичностью 7 баллов, высотой 4-5 этажей - в районах с сейсмичностью 8 баллов и при применении для наружных стен вышележащих этажей трехслойных железобетонных панелей с толщиной внутреннего несущего слоя также 120 мм.

Цокольные панели толщиной внутреннего несущего слоя 160 мм предназначены для строительства 4-7 этажных жилых зданий в районах с расчетной сейсмичностью 9 баллов, для зданий до 9 этажей - в районах с расчетной сейсмичностью 8 баллов и при применении для наружных стен вышележащих этажей трехслойных железобетонных панелей с толщиной внутреннего несущего слоя также 160 мм. Панели могут быть применены при устройстве под зданием подвала.

Габариты панелей установлены исходя из условия применения их в проектах, разрабатываемых с размерами планировочной сетки, кратными 600 мм.

Панели выполняются из тяжелого бетона (для наружного и внутреннего слоев) марки по прочности на сжатие от 150 до 300 кг/см^2 и легкого бетона (для ребер) марки по прочности на сжатие 75 кг/см^2. В панелях с внутренним слоем толщиной 160 мм вертикальные ребра предусмотрены из тяжелого бетона.

В качестве утеплителя могут быть применены жесткие минераловатные плиты, цементный фибролит.

Материал, цвет и фактура декоративного бетона назначаются при разработке конкретного проекта здания.

Армирование внутреннего слоя панелей производится пространственными арматурными блоками, наружного слоя - арматурными сетками.

Расход стали определен исходя из возможных наименьших и наибольших нагрузок на цокольные панели, зависящих от расчетной сейсмичности и этажности зданий. Окончательные данные по расходу стали определяются на основании расчета при доработке панелей для применения в конкретном проекте.

Объем проектных материалов 58 форматок

Чертежи распространяет: Центральный институт типового проектирования
125878, ГСП, Москва А-445, ул.Смольная, 22

Инв. № 16880
Пасп. № 042990

gost.e-ecolog.ru