ЧАСТЬ

3

Раздел I
Подгруппа
I.II7

ПАНЕЛИ НАРУЖНЫХ ЦОКОЛЬНЫХ СТЕН ОДНОРЯДНОЙ РАЗРЕЗКИ ТРЕХСЛОЙНЫЕ ЖЕЛЕЗОБЕТОННЫЕ С ЖЕСТКИМИ СВЯЗЯМИ ДЛЯ КРУПНОПАНЕЛЬНЫХ ЖИЛЫХ ЗДАНИЙ НА ЛЕНТОЧНЫХ ФУНДАМЕНТАХ С ШАГОМ ПОПЕРЕЧНЫХ СТЕН 2,4 + 3,6 м ДЛЯ СТРОИТЕЛЬСТВА В СЕЙСМИЧЕСКИХ РАЙОНАХ

ВЫПУСК I-I. ПАНЕЛИ ГРУПП С-ЦРI, С-ЦР4 И С-ЦР5 ВЫСОТОЙ 2780 мм, ТОЛЩИНОЙ 250 мм Рабочие чертежи

Область применения: II, III и IУ климатические районы и подрайоны IВ и IГ с расчетной сейсмичностью 7,8 и 9 баллов

П А С П О Р Т
ТИПОВЫЕ КОНСТРУКЦИИ
СЕРИЯ I.II7-I2с.ВЫПУСК I-I
УДК 69.022.92:691.327-413

Разработаны ЦНИИЭП жилища I27434,Москва,Дмитровское шоссе дом 9,корпус "Б" при участии ЦНИИСК им.Кучеренко.Москва,Ж-389 2-я Институтская ул., дом 6.

Утверждены и введены в действие Госграждан-строем с I.09.80 г.

Приказ № 204 от 4.08.80 г.

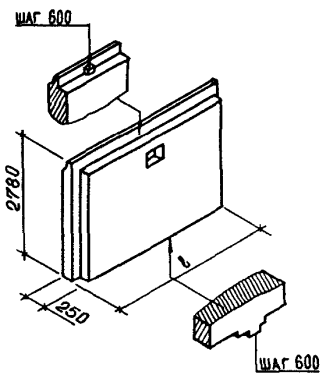

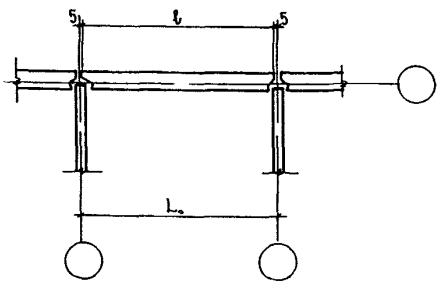

Шаг (L), м	Марка панели	Размеры, мм: ℓ	Размеры, мм: толщина несущего слоя	Показатели расхода материалов на панель / на 1м2: Объем бетона, м³: тяжелого бетона	легкого бетона	декоративного бетона	утеплителя	Масса стали, кг: натуральной	приведенной к стали класса А-I	Масса панели, кг
I,8	С-ЦРI-I8.28.25	I790	I20	0,7I5 0,I44	0,029 0,006	0,095 0,0I9	0,242 0,049	37,0I+48,59 7,43+9,76	47,30+6I,58 9,50+I2,37	2075-2I85
			I60	0,863 0,I73	0,0I4 0,003	0,095 0,0I9	0,II5 0,023	56,I9+72,43 II,28+I4,54	69,07+89,69 I3,87+I8,0I	2420-2470
2,4	С-ЦРI-24.28.25	2390	I20	0,970 0,I48	0,034 0,005	0,I25 0,0I9	0,330 0,050	50,59+62,I7 7,70+9,46	65,69+79,97 I0,00+I2,I7	2795-2950
			I60	I,I67 0,I78	0,0I9 0,003	0,I25 0,0I9	0,I50 0,023	72,25+93,52 II,0+I4,23	90,84+II6,65 I3,83+I7,76	3260-3330
3,0	С-ЦРI-30.28.25	2990	I20	I,238 0,I50	0,050 0,006	0,I57 0,0I9	0,432 0,052	60,00+7I,58 7,28+8,69	78,I7+92,45 9,49+II,22	3570-3770
			I60	I,502 0,I82	0,024 0,003	0,I57 0,0I9	0,I95 0,024	84,23+II0,44 I0,22+I3,40	I06,83+I37,69 I2,97+I6,7I	4I85-4275
3,6	С-ЦРI-36.28.25	3590	I20	I,506 0,I52	0,056 0,006	0,I89 0,0I9	0,533 0,054	70,46+89,28 7,II+9,0I	9I,47+II6,65 9,23+II,77	4330-4575
			I60	I,834 0,I85	0,028 0,003	0,I89 0,0I9	0,240 0,024	99,23+I39,54 I0,0I+I4,08	I26,76+I75,79 I2,79+I7,76	5I00-52I0

gost.e-ecolog.ru

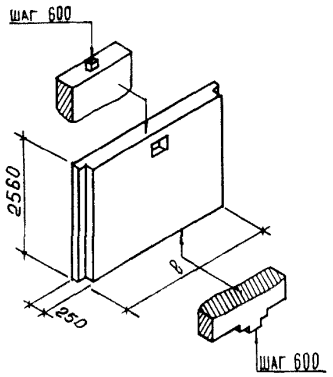

Шаг, (a_o), м	Марка панели	Размеры, мм		Показатели расхода материалов на панель на I м2						
		ℓ	Толщина несущего слоя	Объем бетона, $м^3$				Масса стали, кг		Масса панели, кг
				тяжелого бетона	легкого бетона	декоративного бетона	утеплителя	натуральной	приведенной к стали класса А-I	
3,0	С-ПРI-30.26.25	2990	I20	I,236 0,I57	0,032 0,004	0,I57 0,020	0,420 0,054	58,75+70,33 7,48+8,96	76,44+90,72 8,5I+II,56	3540-3735
			I60	I,502 0,I9I	0,006 0,00I	0,I57 0,020	0,I83 0,023	8I,I8+I03,87 I0,34+I3,23	I03,29+I30,64 I3,I6+I6,75	4I55-4240
3,6	С-ПРI-36.26.25	3590	I20	I,503 0,I60	0,035 0,004	0,I89 0,020	0,5I9 0,055	68,96+87,78 7,3I+9,30	89,38+II4,56 9,47+I2,I4	4295-4535
			I60	I,83I 0,I94	0,007 0,00I	0,I89 0,020	0,226 0,024	95,93-I32,72 I0,I6+I4,06	I22,88+I68,34 I3,02+I7,84	5065-5I70

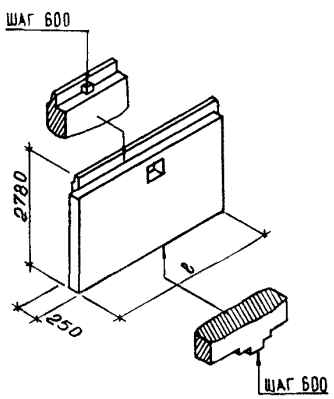

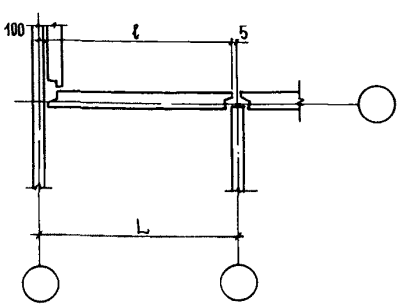

2,4	С-ПР4-23.28.25 С-ПР4к-23.28.25	2295	I20	0,934 0,I48	0,03I 0,005	0,I20 0,0I9	0,366 0,058	52,07+62,30 8,25+9,87	66,72+79,64 I0,57+I2,62	2695-286I
			I60	I,I2I 0,I78	0,0I6 0,003	0,I20 0,0I9	0,I39 0,022	72,38+94,69 II,47+I5,0I	90,52+II7,37 I4,35+I8,60	3I30-3I95
3,0	С-ПР4-29.28.25 С-ПР4к-29.28.25	2895	I20	I,203 0,I5I	0,047 0,006	0,I42 0,0I8	0,425 0,053	6I,45+7I,68 7,70+8,98	79,I5+92,08 9,92+II;54	3440-3640
			I60	I,458 0,I83	0,02I 0,003	0,I42 0,0I8	0,I84 0,023	84,35+III,58 I0,57+I3,98	I06,46+I38,36 I3,34+I7,34	4035+4I20

К3	ЦНИИЭП жилища	ПАНЕЛИ ГРУПП С-ЦРI, С-ЦР4 И С-ЦР5 ВЫСОТОЙ 2780 мм, ТОЛЩИНОЙ 250 мм	ТИПОВЫЕ КОНСТРУКЦИИ СЕРИЯ I.II7-I2с ВЫПУСК I-I	ПАСПОРТ ЛИСТ 2

Шаг (l_0), м	Марка панели	Размеры, мм: l	Толщина несущего слоя	Показатели расхода материалов на панель на I м2: Объем бетона, м³: тяжелого бетона	легкого бетона	декоративного бетона	утеплителя	Масса стали, кг: натуральной	приведенной к стали класса А-I	Масса панели, кг
3,6	С-ЦР4-35.28.25 С-ЦР4л-35.28.25	3495	I20	I,47I 0,I52	0,053 0,005	0,I74 0,0I8	0,527 0,055	7I,92+89,39 7,45+9,26	92,46+II6,29 9,58+I2,05	4205–4445
			I60	I,789 0,I85	0,026 0,003	0,I74 0,0I8	0,230 0,024	99,34+I40,69 I0,29+I4,58	I26,4I+I76,37 I3,I0+I8,28	4950–5055
3,0	С-ЦР4-29.26.25 С-ЦР4л-29.26.25	2895	I20	I,20I 0,I58	0,032 0,004	0,I42 0,0I9	0,4I4 0,055	60,3I+70,54 7,94+9,28	77,57+90,50 I0,2I+II,9I	34I5–3605
			I60	I,456 0,I92	0,006 0,00I	0,I42 0,0I9	0,I73 0,023	8I,4I+I05,I2 I0,7I+I3,83	I03,70+I3I,46 I3,64+I7,30	40I0–4085
3,6	С-ЦР4-35.26.25 С-ЦР4л-35.26.25	3495	I20	I,468 0,I60	0,034 0,004	0,I74 0,0I9	0,5I3 0,056	70,52+87,99 7,67+9,57	90,52+II4,35 9,85+I2,44	4I70–4405
			I60	I,786 0,I94	0,007 0,00I	0,I74 0,0I9	0,2I6 0,024	96,I4+I33,97 I0,46+I4;58	I22,66+I69,II I3,35+I8,40	4920–5020
2,4	С-ЦР5-22.28.25	2200	I20	0,899 0,I49	0,03I 0,005	0,II5 0,0I9	0,293 0,048	53,53+62,4I 8,85+I0,32	67,7I+79,29 II,I9+I3,II	2590–2725
			I60	I,073 0,I77	0,0I5 0,002	0,II5 0,0I9	0,I29 0,02I	72,39+95,84 II,96+I5,84	90,02+II8,05 I4,88+I9,5I	2995–3560

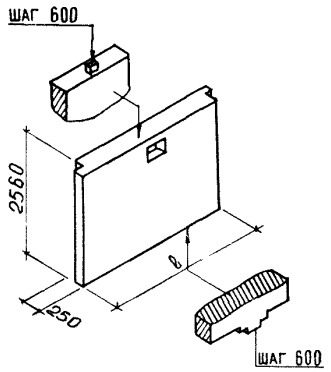

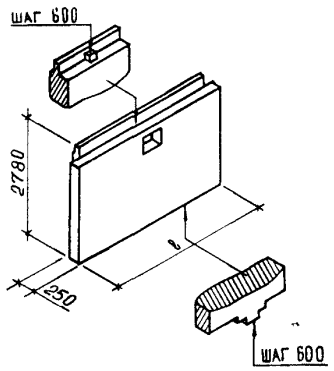

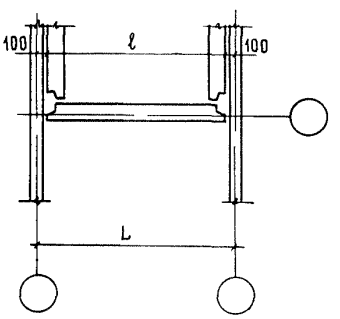

Шаг (l_o), м	Марка панели	Размеры, мм: l	Толщина несущего бетона	Показатели расхода материалов на панель на 1 м2: Объем бетона, м³: Тяжелого бетона	Легкого бетона	декоративного бетона	утеплителя	Масса стали, кг: натуральной	приведенной к стали класса А-I	Масса панели, кг
3,0	С-ЦР5-28.28.25	2800	I20	I,I68 0,I5I	0,046 0,006	0,I47 0,0I9	0,394 0,05I	62,9I+7I,79 8,I6+9,3I	80,I5+9I,7I I0,40+II,90	3365-3545
			I60	I,409 0,I83	0,0I9 0,002	0,I47 0,0I9	0,I75 0,023	82,72+III,0I I0,73+I4,40	I04,38+I37,32 I3,54+I7,8I	3920-4005
3,6	С-ЦР5-34.28.25	3400	I20	I,434 0,I53	0,052 0,006	0,I78 0,0I9	0,495 0,053	73,38+89,50 7,82+9,54	93,46+II5,94 9,96+I2,36	4I20-4350
			I60	I,742 0,I86	0,025 0,003	0,I78 0,0I9	0,22I 0,024	96,9I+I39,30 I0,33+I4,85	I23,5I+I73,80 I3,I7+I8,53	4840-4945

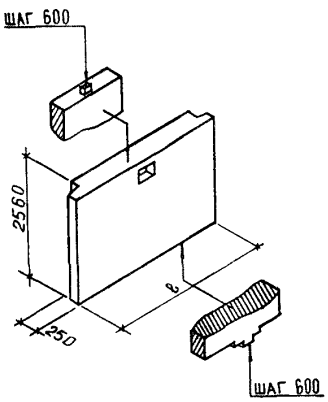

3,0	С-ЦР5-28.26.25	2800	I20	I,I66 0,I59	0,032 0,004	0,325 0,044	0,383 0,052	6I,87+70,75 8,42+9,63	78,70+90,28 I0,7I+I2,28	3785+3960
			I60	I,407 0,I9I	0,005 0,00I	0,325 0,044	0,I64 0,022	79,88+I04,65 I0,87+I4,24	I0I,I4+I30,56 I3,76+I7,63	4345-3960
3,6	С-ЦР5-34.26.25	3400	I20	I,433 0,I60	0,034 0,004	0,I78 0,020	0,482 0,054	72,08+88,20 8,06+9,87	9I,65+II4,I3 I0,25+I2,77	4090+43I5
			I60	I,739 0,I94	0,006 0,00I	0,I78 0,020	0,207 0,023	93,8I+I32,68 I0,49+I4,84	II9,9I+I67,49 I3,4I+I8,74	48I0-4905

К3	ЦНИИЭП жилища	ПАНЕЛИ ГРУПП С-ЦРI, С-ЦР4 И С-ЦР5, ВЫСОТОЙ 2780 мм, ТОЛЩИНОЙ 250 мм	ТИПОВЫЕ КОНСТРУКЦИИ СЕРИЯ I.II7-I2с ВЫПУСК I-I	ПАСПОРТ ЛИСТ 3

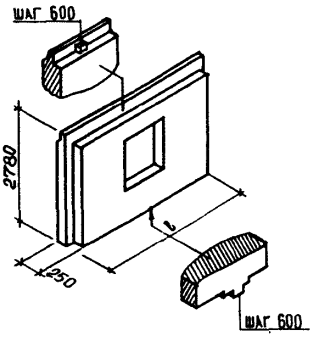

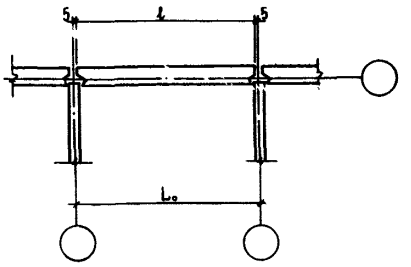

Шаг (L_0), м	Марка панели	Размеры, мм: ℓ	Размеры, мм: Толщина несущего слоя	Показатели расхода материалов на панель (на 1 м²): Объем бетона, м³: тяжелого бетона	легкого бетона	декоративного бетона	утеплителя	Масса стали, кг: натуральной	приведенной к стали класса А-I	Масса панели, кг
2,4	С-ЦРI-24.28.25-I	2390	I20	0,8I4 0,I42	0,046 0,008	0,II5 0,020	0,243 0,043	58,93+83,93 I0,30+I4,67	77,33+III,36 I3,52+I9,47	2385–2495
			I60	0,975 0,I70	0,0I5 0,003	0,II5 0,020	0,II3 0,020	76,09+II2,47 I3,30+I9,66	97,I4+I44,25 I6,98+25,22	2750–2800
3,0	С-ЦРI-30.28.25-I	2990	I20	I,082 0,I47	0,052 0,007	0,I47 0,020	0,345 0,047	69,66+95,34 9,44+I9,92	9I,7I+I26,7I I2,43+I7,I7	3I55–33I5
			I60	I,30I 0,I76	0,0I9 0,003	0,I47 0,020	0,I58 0,02I	86,82+I3I,52 II,76+I7,82	III,52+I68,45 I5,II+22,82	3650–3725
3,6	С-ЦРI-36.28.25-I	3590	I20	I,350 0,I49	0,058 0,006	0,I79 0,020	0,446 0,049	8I,06+II4,72 8,95+I2,66	I06,88+I53,28 II,80+I6,92	3920–4I25
			I60	I,626 0,I79	0,024 0,003	0,I79 0,020	0,202 0,022	83,33+I24,5I II,90+I7,79	I07,37+I60,78 I5,34+22,97	4550–4645

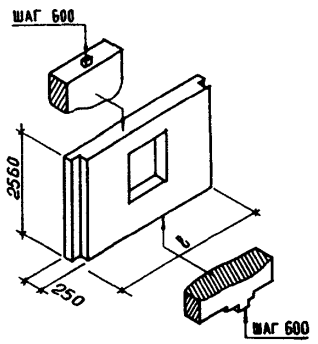

Шаг (L_0), м	Марка панели	Размеры, мм: ℓ	Размеры, мм: Толщина несущего слоя	Показатели расхода материалов на панель (на 1 м²): Объем бетона, м³: тяжелого бетона	легкого бетона	декоративного бетона	утеплителя	Масса стали, кг: натуральной	приведенной к стали класса А-I	Масса панели, кг
3,0	С-ЦРI-30.26.25-I	2990	I20	I,08I 0,I54	0,033 0,005	0,I44 0,02I	0,334 0,048	67,97+93,65 9,7I+I3,38	89,36+I24,36 I2,77+I7,77	3I20–3275
			I60	I,295 0,I86	0,004 0,0005	0,I44 0,02I	0,I47 0,02I	83,33+I24,5I II,90+I7,79	I07,37+I60,78 I5,34+22,97	36I5–3680
3,6	С-ЦРI-36.26.25-I	3590	I20	I,349 0,I57	0,035 0,004	0,I76 0,02I	0,433 0,050	78,86+II2,52 9,I8+I3,I0	I03,82+I50,22 I2,09+I7,49	3875–4075
			I60	I,6I9 0,I89	0,005 0,0005	0,I76 0,02I	0,I90 0,022	99,50+I54,22 II,58+I7,95	I29,22+200,04 I5,04+23,29	45I0–4595

ТЕХНИЧЕСКАЯ ХАРАКТЕРИСТИКА И УКАЗАНИЯ ПО ПРИМЕНЕНИЮ

Представленные в выпуске панели наружных цокольных стен с толщиной внутреннего несущего слоя I20 мм предназначены для строительства 4-9 этажных жилых зданий в районах с расчетной сейсмичностью 7 баллов, высотой 4-5 этажей - в районах с сейсмичностью 8 баллов и при применении для наружных стен вышележащих этажей трехслойных железобетонных панелей с толщиной внутреннего несущего слоя также I20 мм.

Цокольные панели толщиной внутреннего несущего слоя I60 мм предназначены для строительства 4-7 этажных жилых зданий в районах с расчетной сейсмичностью 9 баллов, для зданий до 9 этажей - в районах с расчетной сейсмичностью 8 баллов и при применении для наружных стен вышележащих этажей трехслойных железобетонных панелей с толщиной внутреннего несущего слоя также I60 мм. Панели могут быть применены при устройстве под зданием подвала.

Габариты панелей установлены исходя из условия применения их в проектах, разрабатываемых с размерами планировочной сетки, кратными 600 мм.

Панели выполняются из тяжелого бетона (для наружного и внутреннего слоев) марки по прочности на сжатие от I50 до 300 кг/см^2 и легкого бетона (для ребер) марки по прочности на сжатие 75 кг/см^2. В панелях с внутренним слоем толщиной I60 мм вертикальные ребра предусмотрены из тяжелого бетона.

В качестве утеплителя могут быть применены жесткие минераловатные плиты, цементный фибролит.

Материал, цвет и фактура декоративного бетона назначаются при разработке конкретного проекта здания.

Армирование внутреннего слоя панелей производится пространственными арматурными блоками, наружного слоя - арматурными сетками.

Расход стали определен исходя из возможных наименьших и наибольших нагрузок на цокольные панели, зависящих от расчетной сейсмичности и этажности зданий.Окончательные данные по расходу стали определяются на основании расчета при доработке панелей для применения в конкретном проекте.

Объем проектных материалов I00 форматок

Чертежи распространяет: Центральный институт типового проектирования
I25878, ГСП, Москва А-445, ул.Смольная, 22

Инв. №I6879
Пасп. №042989

gost.e-ecolog.ru