СК-3	СТРОИТЕЛЬНЫЙ КАТАЛОГ ЧАСТЬ 3 ТИПОВАЯ ДОКУМЕНТАЦИЯ НА СТРОИТЕЛЬНЫЕ СИСТЕМЫ И ИЗДЕЛИЯ ЗДАНИЙ И СООРУЖЕНИЙ	СТРОИТЕЛЬНЫЕ КОНСТРУКЦИИ И ИЗДЕЛИЯ Серия I.II6.I-8 Вып. I
ГП ЦПП	БЛОКИ БЕТОННЫЕ ДЛЯ СТЕН ПОДВАЛОВ	УДК 69.022.2: 691.327-412
ОКТЯБРЬ **1989**		На 2 листах На 4 страницах Страница I

Рис. I

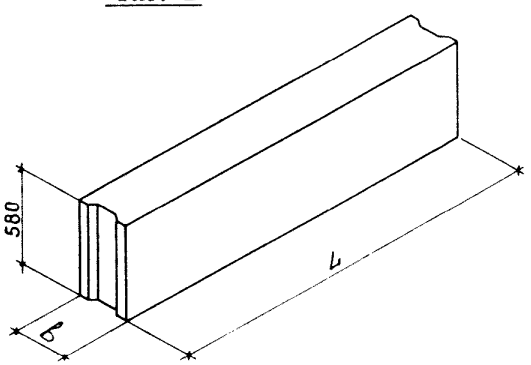

Рис. 2

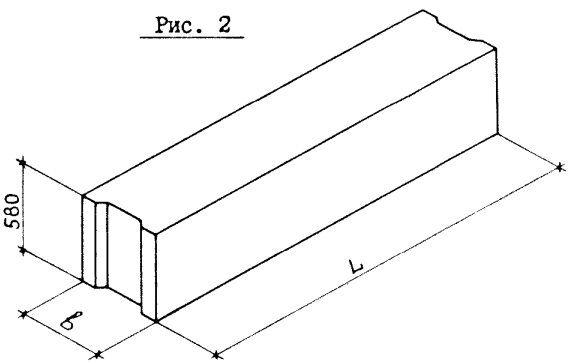

Рис. 3

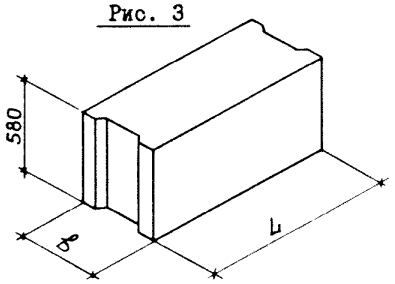

Рис. 4

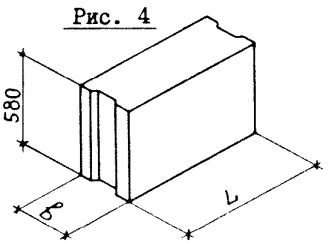

Рис. 5

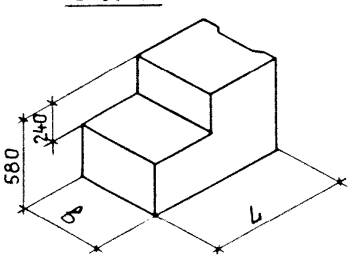

Рис. 6

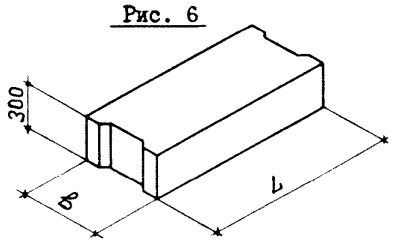

gost.e-ecolog.ru

ТЕХНИЧЕСКАЯ ХАРАКТЕРИСТИКА

Бетон тяжелый и керамзитобетон класса В7,5, бетон плотный силикатный класса В I5.
Монтажные петли из арматуры класса А-I.

Марка изделий		Геометрические характеристики		Класс бетона по прочности на сжатие	Расход материалов		Масса блока, т
		L, мм	б, мм		Бетон, м3	Расход стали, кг натуральн. приведен. петлевой вариант	
Петлевой вариант	Беспетлевой вариант						
	Блоки сплошные из тяжелого бетона						
	по рис. I						
ФБС 24.3.6-Т	ФБС 24.3.6-Т-5	2380	300	В7,5	0,406	I,46	0,97
	по рис. 2						
ФБС 24.4.6-Т	ФБС 24.4.6-Т-5	2380	400	В7,5	0,543	I,46	I,30
ФБС 24.5.6-Т	ФБС 24.5.6-Т-5	2380	500	В7,5	0,679	2,36	I,63
ФБС 24.6.6-Т	ФБС 24.6.6-Т-5	2380	600	В7,5	0,8I5	2,36	I,96
	по рис. 3						
ФБС I2.4.6-Т	ФБС I2.4.6-Т-5	II80	400	В7,5	0,265	I,46	0,64
ФБС I2.5.6-Т	ФБС I2.5.6-Т-5	II80	500	В7,5	0,33I	I,46	0,79
ФБС I2.6.6-Т	ФБС I2.6.6-Т-5	II80	600	В7,5	0,398	I,46	0,96
	по рис. 6						
ФБС I2.4.3-Т	ФБС I2.4.3-Т-5	II80	400	В7,5	0,I27	0,74	0,3I
ФБС I2.5.3-I	ФБС I2.5.3-Т-5	II80	500	В7,5	0,I59	0,74	0,38
ФБС I2.6.3-Т	ФБС I2.6.3-Т-5	II80	600	В7,5	0,I9I	0,74	0,46
	по рис. 4						
ФБС 9.3.6-Т	ФБС 9.3.6-Т-5	880	300	В7,5	0,I46	0,76	0,35
	по рис. 3						
ФБС 9.4.6-Т	ФБС 9.4.6-Т-5	880	400	В7,5	0,I95	0,76	0,47
ФБС 9.5.6-Т	ФБС 9.5.6-Т-5	880	500	В7,5	0,244	0,76	0,59
ФБС 9.6.6-Т	ФБС 9.6.6-Т-5	880	600	В7,5	0,293	I,46	0,70
	Блоки сплошные с вырезом из тяжелого бетона						
	по рис. 5						
ФБВ 9.4.6-Т	ФБВ 9.4.6-Т-5	880	400	В7,5	0,I6I	0,76	0,39
ФБВ 9.5.6-Т	ФБВ 9.5.6-Т-5	880	500	В7,5	0,202	0,76	0,49
ФБВ 9.6.6-Т	ФБВ 9.6.6-Т-5	880	600	В7,5	0,243	0,76	0,58
	Блоки сплошные из бетона на пористых заполнителях						
	по рис. I						
ФБС 24.3.6-П	ФБС 24.36-П-5	2380	300	В7,5	0,406	I,46	0,73
	по рис. 2						
ФБС 24.4.6-П	ФБС 24.4.6-П-5	2380	400	В7,5	0,543	I,46	0,98
ФБС 24.5.6-П	ФБС 24.5.6-П-5	2380	500	В7,5	0,679	2,36	I,22
ФБС 24.6.6-П	ФБС 24.6.6-П-5	2380	600	В7,5	0,8I5	2,36	I,47

БЛОКИ БЕТОННЫЕ ДЛЯ СТЕН ПОДВАЛОВ	СТРОИТЕЛЬНЫЕ КОНСТРУКЦИИ И ИЗДЕЛИЯ Серия I.II6.I-8 Вып. I	Лист 2 Страница 3

Продолжение

Марка изделий		Геометрические характеристики		Класс бетона по прочности на сжатие	Расход материалов		Масса блока,
					Бетон,	Расход стали, кг натуральн. приведен. петлевой вариант	
Петлевой вариант	Беспетлевой вариант	L, мм	B, мм		м3		т
	по рис. 3						
ФБС I2.4.6-П	ФБС I2.4.6-П-5	II80	400	В7,5	0,265	I,46	0,48
ФБС I2.5.6-П	ФБС I2.5.6-П-5	II80	500	В7,5	0,33I	I,46	0,60
ФБС I2.6.6-П	ФБС I2.6.6-П-5	II80	600	В7,5	0,398	I,46	0,72
	по рис. 6						
ФБС I2.4.3-П	ФБС I2.4.3-П-5	II80	400	В7,5	0,I27	0,74	0,23
ФБС I2.5.3-П	ФБС I2.5.3-П-5	II80	500	В7,5	0,I59	0,74	0,29
ФБС I2.6.3-П	ФБС I2.6.3-П-5	II80	600	В7,5	0,I9I	0,74	0,35
	по рис. 4						
ФБС 9.3.6-П	ФБС 9.3.6-П-5	880	300	В7,5	0,I46	0,76	0,26
	по рис. 3						
ФБС 9.4.6-П	ФБС 9.4.6-П-5	880	400	В7,5	0,I95	0,76	0,35
ФБС 9.5.6-П	ФБС 9.5.6-П-5	880	500	В7,5	0,244	0,76	0,44
ФБС 9.6.6-П	ФБС 9.6.6-П-5	880	600	В7,5	0,293	I,46	0,53
	Блоки сплошные с вырезом из бетона на пористых заполнителях						
	по рис. 5						
ФБВ 9.4.6-П	ФБВ 9.4.6-П-5	880	400	В7,5	0,I6I	0,76	0,29
ФБВ 9.5.6-П	ФБВ 9.5.6-П-5	880	500	В7,5	0,202	0,76	0,37
ФБВ 9.6.6-П	ФБВ 9.6.6-П-5	880	600	В7,5	0,243	0,76	0,44
	Блоки сплошные из силикатного бетона						
	по рис. I						
ФБС 24.3.6-С	–	2380	300	ВI5	0,406	I,46	0,97
	по рис. 2						
ФБС 24.4.6-С	–	2380	400	ВI5	0,543	I,46	I,30
ФБС 24.5.6-С	–	2380	500	ВI5	0,679	2,36	I,63
ФБС 24.6.6-С	–	2380	600	ВI5	0,8I5	2,36	I,96
	по рис. 3						
ФБС I2.4.6-С	–	II80	400	ВI5	0,265	I,46	0,64
ФБС I2.5.6-С	–	II80	500	ВI5	0,33I	I,46	0,79
ФБС I2.6.6-С	–	II80	600	ВI5	0,398	I,46	0,96
	по рис. 6						
ФБС I2.4.3-С	–	II80	400	ВI5	0,I27	0,74	0,3I
ФБС I2.5.3-С	–	II80	500	ВI5	0,I59	0,74	0,38
ФБС I2.6.3-С	–	II80	600	ВI5	0,I9I	0,74	0,46
	по рис. 4						
ФБС 9.3.6-С	–	880	300	ВI5	0,I46	0,76	0,35
	по рис. 3						
ФБС 9.4.6-С		880	400	ВI5	0,I95	0,76	0,47
ФБС 9.5.6-С	–	880	500	ВI5	0,244	0,76	0,59
ФБС 9.6.6-С	–	880	600	ВI5	0,293	I,46	0,70
	Блоки сплошные с вырезом из силикатного бетона						
	по рис. 5						
ФБВ 9.4.6-С	–	880	400	В7,5	0,I6I	0,76	0,32
ФБВ 9.5.6-С	–	880	500	В7,5	0,202	0,76	0,40
ФБВ 9.6.6-С	–	880	600	В7,5	0,243	I,46	0,49

C2BA УКАЗАНИЯ ПО ПРИМЕНЕНИЮ

Блоки бетонные предназначаются для применения в стенах подвалов и технических подполий 5 и 9-ти этажных жилых крупноблочных и кирпичных зданий. Сплошные блоки допускается применять для фундаментов.

Предел огнестойкости стен из блоков более 2 часов.

G2EE ИНЖЕНЕРНО-ГЕОЛОГИЧЕСКИЕ УСЛОВИЯ - обычные.

ДОПОЛНИТЕЛЬНЫЕ ДАННЫЕ

Расшифровка марки изделия

ФБС 24.3.6.Т-5:

ФБС - блок сплошной (ФБВ - сплошной с вырезом для перемычек),

24 - длина в дециметрах,

3 - толщина в дециметрах,

6 - высота в дециметрах,

Т - тяжелый бетон (П - бетон на пористых заполнителях, С - силикатный бетон),

5 - беспетлевой вариант.

Настоящая серия разработана в дополнение к ГОСТ I3579-78*.

B7EA СОСТАВ ПРОЕКТНОЙ ДОКУМЕНТАЦИИ

Вып. I. Блоки с беспетлевыми захватами. Материалы для проектирования и рабочие чертежи.

Объем проектных материалов, приведенных к формату А4,- I8 форматок.

B7BA АВТОР ПРОЕКТА ЦНИИЭП жилища, I27434, Москва И-434, Дмитровское шоссе,9,корп.Б

B7HA УТВЕРЖДЕНИЕ Утверждены и введены в действие Госкомархитектуры с 25.06.89 Приказ №113 от 19.06.89 Срок действия 1995г.

B7KA ПОСТАВЩИК ЦИТП, I25878, ГСП, Москва А-445, ул.Смольная, 22.

Инв. № 23875

Катал.л. №064I67

gost.e-ecolog.ru

Подписано в печать I0.08.89. Тираж 6950 экз. Заказ I037. ЦИТП Госстроя СССР