СССР	СТРОИТЕЛЬНЫЙ КАТАЛОГ ЧАСТЬ 3 ТИПОВАЯ ДОКУМЕНТАЦИЯ НА СТРОИТЕЛЬНЫЕ СИСТЕМЫ И ИЗДЕЛИЯ ЗДАНИЙ И СООРУЖЕНИЙ	СТРОИТЕЛЬНЫЕ КОНСТРУКЦИИ И ИЗДЕЛИЯ Серия I.II6.I-7 Вып.I
ЦИТП	БЛОКИ ЦОКОЛЯ ИЗ ТЯЖЕЛОГО БЕТОНА ДЛЯ КРУПНОБЛОЧНЫХ ЖИЛЫХ ЗДАНИЙ	УДК 69.022.92: 691.327-412
ОКТЯБРЬ 1989		На 3 листах На 5 страницах Страница I

Рис.1

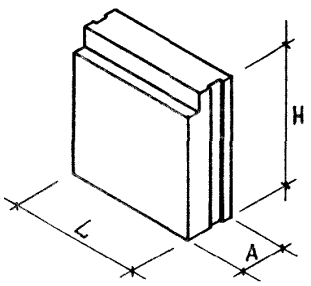

Рис.2

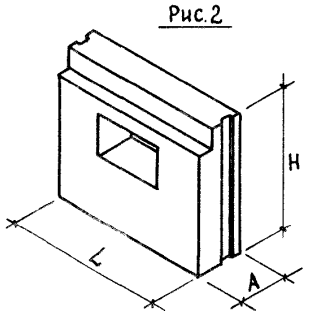

Рис.3

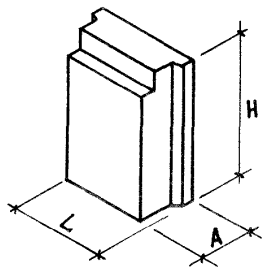

Рис.4

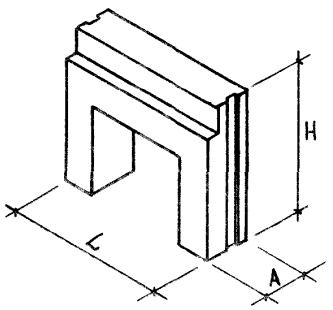

Рис.5

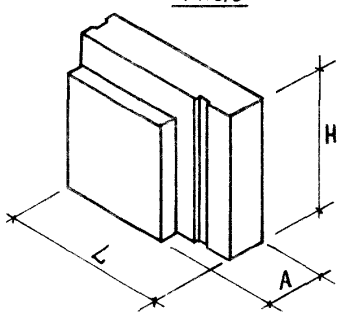

Рис.6

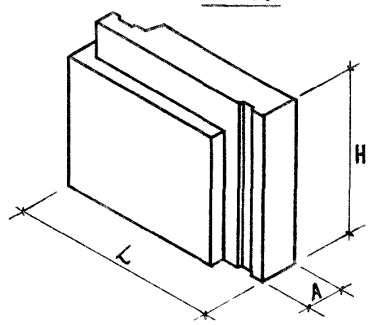

Рис.7

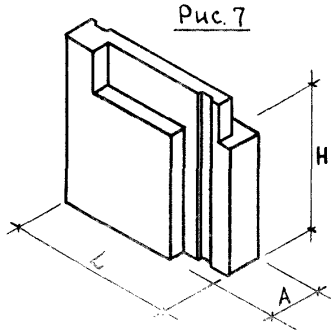

gost.e-ecolog.ru

БЛОКИ ЦОКОЛЯ ИЗ ТЯЖЕЛОГО БЕТОНА ДЛЯ КРУПНОБЛОЧНЫХ ЖИЛЫХ ЗДАНИЙ	СТРОИТЕЛЬНЫЕ КОНСТРУКЦИИ И ИЗДЕЛИЯ Серия I.II6.I-7 Вып.I	Лист I Страница 2

ТЕХНИЧЕСКАЯ ХАРАКТЕРИСТИКА

Бетон тяжелый класса В7,5 и класса ВI5
Бетон фактурного слоя класса ВI2,5.
Продольная и поперечная арматура из стали классов А-I, А-II, А-III диаметром 8÷I4 и Вр-1 диаметром 5 мм.
Блоки армируются арматурными блоками, каркасами, сетками и отдельными стержнями.

НОМЕНКЛАТУРА БЛОКОВ

Марка изделия		Размеры			Расход материалов					Масса блока, кг при средней плотности бетона D 2400
					легкий бетон,	фактурный слой,	всего бетона,	Расход стали, кг натуральной / приведенной к AI		
Петлевой вариант	Беспетлевой вариант	L, мм	A, мм	H, мм	м3	м3	м3	петлевой	беспетлевой	
По рис. I										
СБ7.I I2.I3.35-Т-I	СБ7.I I2.I3.35-Т-I.0.5	II80	350	I3I0	0,467	0,046	0,5I4	I,24 / I,24	– / –	I2I3
СБ7.I I2.I3.45-Т-I	СБ7.I I2.I3.45-Т-I.0.5	II80	450	I3I0	0,622	0,046	0,669	I,24 / I,50	– / –	I586
СБ7.I I2.I3.55-Т-I	СБ7.I I2.I3.55-Т-I.0.5	II80	550	I3I0	0,777	0,046	0,824	2,04 / 2,04	– / –	I958
СБ7.I I5.I3.35-Т-I	СБ7.I I5.I3.35-Т-I.0.5	I480	350	I3I0	0,588	0,058	0,647	I,24 / I,50	– / –	I528
СБ7.I I5.I3.45-Т-I	СБ7.I I5.I3.45-Т-I.0.5	I480	450	I3I0	0,783	0,058	0,842	2,04 / 2,04	– / –	I997
СБ7.I I5.I3.55-Т-I	СБ7.I I5.I3.55-Т-I.0.5	I480	550	I3I0	0,976	0,058	I,035	2,04 / 2,47	– / –	2459
СБ7.I I2.I5.35-Т-I	СБ7.I I2.I5.35-Т-I.0.5	II80	350	I480	0,507	0,052	0,56	I,24 / I,24	– / –	I322
СБ7.I I2.I5.45-Т-I	СБ7.I I2.I5.45-Т-I.0.5	II80	450	I480	0,682	0,052	0,735	I,24 / I,50	– / –	I742
СБ7.I I2.I5.55-Т-I	СБ7.I I2.I5.55-Т-I.0.5	II80	550	I480	0,856	0,052	0,909	I,24 / I,50	– / –	2I59
СБ7.I I5.I5.35-Т-I	СБ7.I I5.I5.35-Т-I.0.5	I480	350	I480	0,638	0,066	0,705	2,04 / 2,04	– / –	I665
СБ7.I I5.I5.45-Т-I	СБ7.I I5.I5.45-Т-I.0.5	I480	450	I480	0,857	0,066	0,924	2,04 / 2,04	– / –	2I92
СБ7.I I5.I5.55-Т-I	СБ7.I I5.I5.55-Т-I.0.5	I480	550	I480	I,077	0,066	I,I44	2,04 / 2,47	– / –	27I7
По рис. 2										
СБ7.I I5.I3.35-Т-I	СБ7.I I5.I3.35-Т-I.I.5	I480	350	I3I0	0,505	0,050	0,556	4,70 / 5,I2	3,46 / 3,88	I3I2
СБ7.I I5.I3.45-Т-I.I	СБ7.I I5.I3.45-Т-I.I.5	I480	450	I3I0	0,674	0,050	0,725	5,90 / 6,74	4,66 / 5,24	I7I9
СБ7.I I5.I3.55-Т-I.I	СБ7.I I5.I3.55-Т-I.I.5	I480	550	I3I0	0,842	0,050	0,893	7,88 / 8,62	5,84 / 6,58	2I22

БЛОКИ ЦОКОЛЯ ИЗ ТЯЖЕЛОГО БЕТОНА ДЛЯ КРУПНОБЛОЧНЫХ ЖИЛЫХ ЗДАНИЙ

СТРОИТЕЛЬНЫЕ КОНСТРУКЦИИ И ИЗДЕЛИЯ Серия 1.116.1-7 Вып. 1

Лист 2

Страница 3

Продолжение

Марка изделия		Размеры			Расход материалов					Масса блока, кг при средней плотности D 2400
		L, мм	A, мм	H, мм	легкий бетон, м3	фактурный слой, м3	всего бетона, м3	Расход стали, кг натуральной / приведенной к A1		
Петлевой вариант	Беспетлевой вариант							петлевой	беспетлевой	
СБ7.1 15.15.35-Т-1.1	СБ7.1 15.15.35-Т-1.1.5	1480	350	1480	0,555	0,057	0,613	4,70 / 5,30	3,46 / 3,88	1446
СБ7.1 15.15.45-Т-1.1	СБ7.1 15.15.45-Т-1.1.5	1480	450	1480	0,748	0,057	0,806	6,70 / 7,28	4,66 / 5,24	1909
СБ7.1 15.15.55-Т-1.1	СБ7.1 15.15.55-Т-1.1.5	1480	550	1480	0,940	0,057	0,998	7,88 / 9,05	5,84 / 6,58	2370
По рис. 3										
СБ7.1 9.13.35-Т-1	СБ7.1 9.13.35-Т-1.0.5	890	350	1310	0,330	0,035	0,366	1,24 / 1,24	- / -	792
СБ7.1 9.13.45-Т-1	СБ7.1 9.13.45-Т-1.0.5	890	450	1310	0,420	0,035	0,456	1,24 / 1,24	- / -	1008
СБ7.1 9.13.55-Т-1	СБ7.1 9.13.55-Т-1.0.5	890	550	1310	0,510	0,035	0,546	1,24 / 1,24	- / -	1224
СБ7.1 9.15.35-Т-1	СБ7.1 9.15.35-Т-1.0.5	890	350	1480	0,380	0,04	0,421	1,24 / 1,24	- / -	912
По рис. 3										
СБ7.1 9.15.45-Т-1	СБ7.1 9.15.45-Т-1.0.5	890	450	1480	0,480	0,04	0,521	1,24 / 1,24	- / -	1152
СБ7.1 9.15.55-Т-1	СБ7.1 9.15.55-Т-1.0.5	890	550	1480	0,58	0,04	0,621	1,24 / 1,24	- / -	1392
По рис.4										
СБ7.1 15.14.35-Т-1.2	СБ7.1 15.14.35-Т-1.2.5	1480	350	1380	0,351	0,039	0,391	21,40 / 30,41	20,16 / 29,17	921
СБ7.1 15.14.45-Т-1.2	СБ7.1 15.14.45-Т-1.2.5	1480	450	1380	0,480	0,039	0,520	22,16 / 31,53	20,92 / 30,29	1231
СБ7.1 15.14.55-Т-1.2	СБ7.1 15.14.55-Т-1.2.5	1480	550	1380	0,609	0,039	0,649	28,35 / 40,79	27,11 / 39,29	1540
По рис. 5										
СБ7.2 16.13.45-Т-2	СБ7.2 16.13.45-Т-2.0.5	1550	450	1310	0,739	0,074	0,814	2,04 / 2,04	- / -	1922
СБ7.2 16.15.55-Т-2	СБ7.2 16.15.55-Т-2.0.5	1550	550	1310	0,990	0,083	1,074	2,04 / 2,47	- / -	2376
СБ7.2 15.15.35-Т-2	СБ7.2 15.15.35-Т-2.0.5	1450	350	1480	0,563	0,073	0,637	1,34 / 1,62	- / -	1497
СБ7.2 16.15.45-Т-2	СБ7.2 16.15.45-Т-2.0.5	1550	450	1480	0,818	0,082	0,901	2,04 / 2,04	- / -	2127
СБ7.2 17.15.55-Т-2	СБ7.2 17.15.55-Т-2.0.5	1650	550	1480	1,103	0,091	1,195	2,04 / 2,04	- / -	2832
СБ7.2 16.13.45-Т-3	СБ7.2 16.13.45-Т-3.0.5	1550	450	1310	0,739	0,074	0,814	2,04 / 2,04	- / -	1922
СБ7.2 16.13.55-Т-3	СБ7.2 16.13.55-Т-3.0.5	1550	550	1310	0,990	0,083	1,074	2,04 / 2,47	- / -	2376

БЛОКИ ЦОКОЛЯ ИЗ ТЯЖЕЛОГО БЕТОНА ДЛЯ КРУПНОБЛОЧНЫХ ЖИЛЫХ ЗДАНИЙ

Продолжение

Марка изделия		Размеры			Расход материалов					Масса блока, кг при средней плотности 2400
					легкий бетон,	фактурный слой,	всего бетона,	Расход стали, кг натуральной / приведенной к AI		
Петлевой вариант	Беспетлевой вариант	L, мм	A, мм	H, мм	м3	м3	м3	петлевой	беспетлевой	
СБ7.2 I5.I5.35-Т-3	СБ7.2 I5.I5.35-Т-3.0.5	I450	350	I480	0,563	0,073	0,637	1,24 / 1,50	- / -	I497
СБ7.2 I6.I5.45-Т-3	СБ7.2 I6.I5.45-Т-3.0.5	I550	450	I480	0,8I8	0,082	0,90I	2,04 / 2,04	- / -	2I27
СБ7.2 I7.I5.55-Т-3	СБ7.2 I7.I5.55-Т-3.0.5	I650	550	I480	I,I03	0,09I	I,I95	2,04 / 2,47	- / -	2832
По рис.6										
СБ7.3 I9.I5.40.Т-2	СБ7.3 I9.I5-40-Т-2.0.5	I850	400	I480	0,797	0,075	0,872	2,04 / 2,04	- / -	2065
СБ7.3 20.I5.45-Т-2	СБ7.3 20.I5.45-Т-2.0.5	I950	450	I480	I,03I	0,065	I,097	2,04 / 2,47	- / -	2475
СБ7.3 2I.I5.55-Т-2	СБ7.3 2I.I5.55-Т-2.0.5	2050	550	I480	I,287	0,084	I,37I	3,40 / 4,12	- / -	3260
СБ7.3 I9.I5.40-Т-3	СБ7.3 I9.I5.40-Т-3.0.5	I850	400	I480	0,797	0,075	0,873	2,04 / 2,04	- / -	2065
СБ7.3 20.I5.45-Т-3	СБ7.3 20.I5.45-Т-3.0.5	I950	450	I480	I,03I	0,065	I,097	2,04 / 2,47	- / -	2475
СБ7.3 2I.I5.55-Т-3	СБ7.3 2I.I5.55-Т-3.0.5	2050	550	I480	I,287	0,084	I,37I	3,40 / 4,12	- / -	3260
По рис.7										
СБ7.5 I6.I5.40-Т-2	СБ7.5 I6.I5.40-Т-2.0.5	I550	400	I480	0,629	0,0I9	0,649	1,24 / 1,50	- / -	I550
СБ7.5 I7.I5.45-Т-2	СБ7.5 I7.I5.45-Т-2.0.5	I650	450	I480	0,737	0,022	0,760	2,04 / 2,04	- / -	I8I5
СБ7.5 I8.I5.55-Т-2	СБ7.5 I8.I5.55-Т-2.0.5	I750	550	I480	I,062	0,028	I,09I	2,04 / 2,47	- / -	2605
СБ7.5 I6.I5.40-Т-3	СБ7.5 I6.I5.40-Т-3.0.5	I550	400	I480	0,629	0,0I9	0,649	1,24 / 1,50	- / -	I550
СБ7.5 I7.I5.45-Т-3	СБ7.5 I7.I5.45-Т-3.0.5	I650	450	I480	0,737	0,022	0,760	2,04 / 2,04	- / -	I8I5
СБ7.5 I8.I5.55-Т-3	СБ7.5 I8.I5.55-Т-3.0.5	I750	550	I480	I,062	0,028	I,09I	2,04 / 2,47	- / -	2605

G2BA УКАЗАНИЯ ПО ПРИМЕНЕНИЮ

Цокольные бетонные блоки предназначены для применения в наружных стенах 5 и 9-этажных жилых зданий.

Предел огнестойкости стен из цокольных блоков более 2 часов.

G2EE ИНЖЕНЕРНО-ГЕОЛОГИЧЕСКИЕ УСЛОВИЯ - обычные.

J30B НОРМАТИВНОЕ ВЕТРОВОЕ ДАВЛЕНИЕ - 48 кгс/м2.

G2JJ КЛИМАТИЧЕСКИЕ РАЙОНЫ И ПОДРАЙОНЫ - II, III и IB.

ДОПОЛНИТЕЛЬНЫЕ ДАННЫЕ

Расшифровка марки изделия СБ7.I I5.I3.35-Т-I.0.5:

СБ - стеновой блок наружных стен,
7.I - цокольный, рядовой,
I5 - длина блока в дециметрах,
I3 - высота блока в дециметрах,
35 - толщина блока в сантиметрах,
Т - бетон тяжелый,
I.0.5 - симметричный, без проема, для беспетлевого варианта

Серия I.II6.I-7, вып.I разработана взамен серии I.II6.I-6, вып.I.

В7ЕА СОСТАВ ПРОЕКТНОЙ ДОКУМЕНТАЦИИ

Вып.I Блоки толщиной 35,45 и 55 см. Материалы для проектирования и рабочие чертежи.

Объем проектных материалов, приведенных к формату А4,- I34 форматки.

В7ВА АВТОР ПРОЕКТА ЦНИИЭП жилища, I27434, Москва, И-434, Дмитровское шоссе,д.9,корп.Б

В7НА УТВЕРЖДЕНИЕ Утверждены и введены в действие Госкомархитектуры с 25.06.89 Приказ № 113 от 19.06.89. Срок действия 1995г.

В7КА ПОСТАВЩИК ЦИТП, I25878, ГСП, Москва, А-445, ул.Смольная, 22.

Инв. № 23876

Катал.л. № 064I68

gost.e-ecolog.ru

Подписано в печать I0.08.89. Тираж 6950 экз. Заказ I037. ЦИТП Госстроя СССР