ЦОКОЛЬНЫЕ БЛОКИ НАРУЖНЫХ СТЕН

ВЫПУСК I ЦОКОЛЬНЫЕ БЕТОННЫЕ БЛОКИ ТОЛЩИНОЙ 45 и 55 см

ЧАСТЬ 3

Раздел I
Подгруппа I.II6

Область применения: I климатический район СССР (подрайоны IА, IБ, IГ) и районы с обычными условиями строительства

ПАСПОРТ
ТИПОВЫЕ ИЗДЕЛИЯ
СЕРИЯ I.II6-5
ВЫП. I

УДК 69.022.92:691.327—412

Разработаны ЛенЗНИИЭП Ленинград, Д-65, наб.р.Мойки, 45

Утверждены и введены в действие Государственным Комитетом по Гражданскому строительству и архитектуре при Госстрое СССР 1.07.80г

Приказ №150 от 6.06.80г

Рис.I

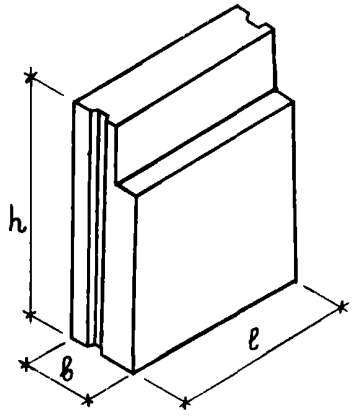

Рис.2

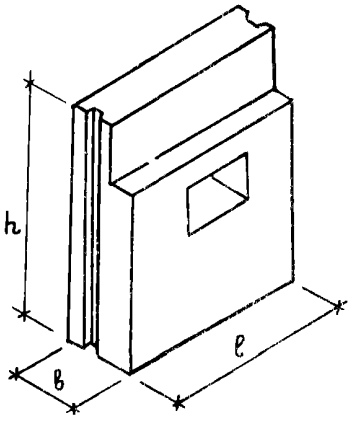

Рис.3

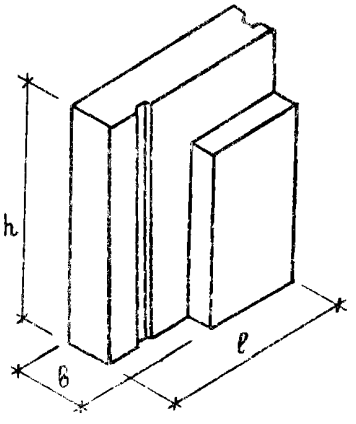

Рис.4

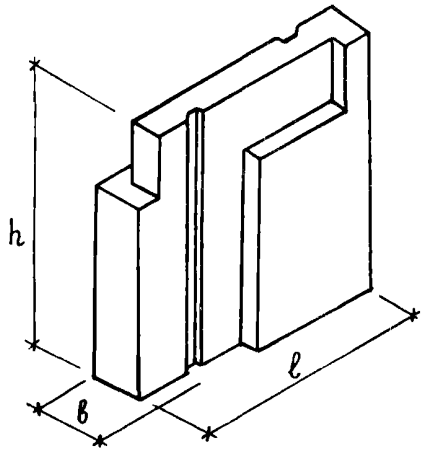

Рис.5

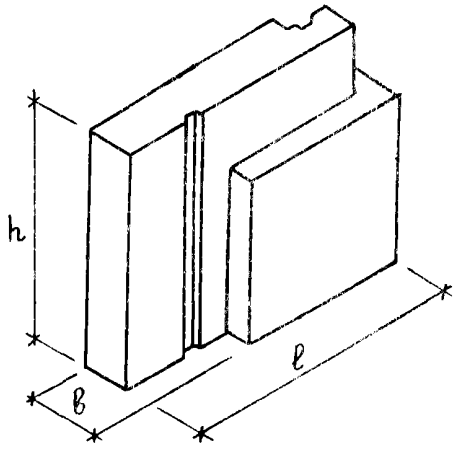

Марка изделия	Размеры, мм			Марка		Объем, $м^3$			Расход стали, кг	Масса блока из бетона с объемной массой 2400кг/$м^3$, кг
	ℓ	h	в	Бетона	Фактурн слоя	Бетона	Фактурн слоя	Блока		
по рис.I										
НЦ-I2.20.45	II80	I980	450	I00	I50	0,922	0,070	0,992	3,08	2355
НЦ-I2.20.55	II80	I980	550			I,I56	0,070	I,226	3,08	2915
НЦ-I5.20.45	I480	I980	450			I,I6I	0,088	I,249	3,08	2965

gost.e-ecolog.ru

Марка изделия	Размеры, мм			Марка		Объем, м³			Расход стали, кг	Масса блока из бетона с объемной массой 2400 кг/м³, кг
	ℓ	h	b	Бетона	Фактурн. слоя	Бетона	Фактурн. слоя	Блока		
НЦ-I5.20.55	I480	I980	550	I00	I50	I,454	0,088	I,542	3,08	3666
НЦ-I2.I8.45	I180	I8I0	450			0,839	0,064	0,903	I,88	2I45
НЦ-I2.I8.55	I180	I8I0	550			I,053	0,064	I,II7	3,08	2895
НЦ-I5.I8.45	I480	I8I0	450			I,056	0,080	I,I36	3,08	2695
НЦ-I5.I8.55	I480	I8I0	550			I,324	0,080	I,404	4,44	3340
по рис.2										
НЦ-I5.20.45-I	I480	I980	450	200	I50	I,049	0,079	I,I28	9,0I	2680
НЦ-I5.20.55-I	I480	I980	550			I,3I6	0,079	I,395	II,57	3320
по рис.3										
НЦУ-I6.20.45	I550	I980	450	I00	I50	I,I03	0,III	I,2I4	3,08	2870
НЦУ-I6.20.45л										
НЦУ-I7.20.55	I650	I980	550			I,483	0,I23	I,606	4,44	3805
НЦУ-I7.20.55л										
по рис.4										
НЦЛ-I7.20.45	I650	I980	450	I00	I50	I,0I9	0,03I	I,050	3,08	25I0
НЦЛ-I7.20.45л										
НЦЛ-I8.20.55	I750	I980	550			I,453	0,037	I,490	4,44	3565
НЦЛ-I8.20.55л										
НЦЛ-20.20.45	I950	I980	450			I,257	0,03I	I,288	4,44	3080
НЦЛ-20.20.45л										
НЦЛ-2I.20.55	2050	I980	550			I,755	0,037	I,792	6,20	4286
НЦЛ-2I.20.55л										
НЦЛ-23.20.45	2250	I980	450			I,505	0,03I	I,536	4,44	3675
НЦЛ-23.20.45л										
НЦЛ-24.20.55	2350	I960	550			2,040	0,037	2,077	6,20	4970
НЦЛ-24.20.55л										
по рис.5										
НЦУ-I7.20.45	I650	I980	450	I00	I50	I,I60	0,09I	I,256	3,08	2970
НЦУ-I7.20.45л										
НЦУ-I8.20.55	I750	I980	550			I,450	0,096	I,546	4,44	3675
НЦУ-I8.20.55л										
НЦУ-20.20.45	I950	I980	450			I,40I	0,I09	I,5I0	4,44	3580
НЦУ-20.20.45л										
НЦУ-2I.20.55	2050	I980	550			I,743	0,II5	I,858	6,20	44I5
НЦУ-2I.20.55л										
НЦУ-23.20.45	2250	I980	450			I,64I	0,I27	I,768	6,20	4I95
НЦУ-23.20.45л										
НЦУ-24.20.55	2350	I980	550			2,044	0,I32	2,I76	8,88	5I70
НЦУ-24.20.55л										

ТЕХНИЧЕСКАЯ ХАРАКТЕРИСТИКА И УКАЗАНИЯ ПО ПРИМЕНЕНИЮ

Цокольные бетонные блоки разработаны для зданий до 5 этажей с неотапливаемым подпольем. Изготовление цокольных блоков сплошного сечения предусмотрено из тяжелого бетона марки I00, армированных блоков (с проемами) из бетона марки 200. Наружная поверхность блоков имеет отделочный (фактурный) слой, который принят из цементно-песчаного раствора марки I50, с объемной массой 2000 кг/м³. Фактурный слой должен быть прочно связан с бетоном блока. Вид раствора для фактурного слоя принимается заводом-изготовителем по согласованию с проектной организацией разрабатывающей проект.

Армирование цокольных блоков с проемами осуществляется сварными сетками. Изготовление сеток производить контактной точечной сваркой по ГОСТ I0922-75.

Объем проектных материалов - 46 форматок.

Чертежи распространяет Центральный институт типового проектирования, I25878, ГСП, Москва, А-445, Смольная, 22.

Инв. № I6753
Пасп. № 042632

gost.e-ecolog.ru