СССР	СТРОИТЕЛЬНЫЙ КАТАЛОГ ЧАСТЬ 3 ТИПОВАЯ ДОКУМЕНТАЦИЯ НА КОНСТРУКЦИИ, ИЗДЕЛИЯ И УЗЛЫ ЗДАНИЙ И СООРУЖЕНИЙ	СТРОИТЕЛЬНЫЕ КОНСТРУКЦИИ И ИЗДЕЛИЯ Серия I.II5.I-I УДК 691-422.2
ЦИТП	БАЛКИ ФУНДАМЕНТНЫЕ ЖЕЛЕЗОБЕТОННЫЕ ДЛЯ ЖИЛЫХ ЗДАНИЙ	МКОI
ИЮЛЬ 1984		На 2-х листах На 3-х страницах Страница I

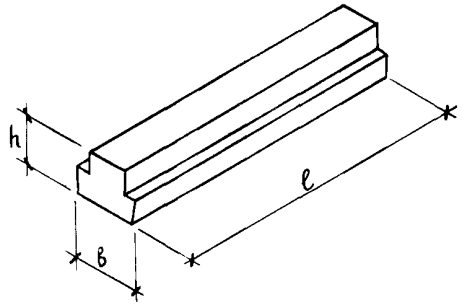

D1AA ТЕХНИЧЕСКАЯ ХАРАКТЕРИСТИКА

Балки фундаментные изготовляются из тяжелого бетона марки М400.
Армирование предусмотрено пространственными каркасами.
Арматура - из стали классов А-I и А-III по ГОСТ 5781-82.

НОМЕНКЛАТУРА БАЛОК ФУНДАМЕНТНЫХ

Марка изделия	Размеры, мм			Расход материалов			Масса изделия, кг
	ℓ	в	h	Бетон, м³	Сталь, кг		
					Натур.	Привед. к кл. А-I	
БФ 24.5.4-IT	2380	550	450	0,44	40,77	57,09	II00
БФ 24.5.4-2T					57,44	80,95	
БФ 24.5.4-3T					67,25	94,98	
БФ 25.5.4-IT	2480			0,46	42,23	59,I4	II50
БФ 25.5.4-2T					60,66	85,49	
БФ 25.5.4-3T					70,86	I00,07	
БФ 27.5.4-IT	2680			0,49	45,04	63,05	I230
БФ 27.5.4-2T					62,80	88,44	
БФ 27.5.4-3T					73,8I	I04,I8	
БФ 30.5.4-IT	2980			0,55	50,76	7I,07	I380
БФ 30.5.4-2T					72,47	I02,I2	
БФ 30.5.4-3T					84,78	II9,72	
БФ 3I.5.4-IT	3080			0,57	52,40	73,37	I420
БФ 3I.5.4-2T					72,43	I02,0I	

gost.e-ecolog.ru

Продолжение

Марка изделия	Размеры, мм			Расход материалов			Масса изделия, кг
	ℓ	b	h	Бетон, $м^3$	Сталь, кг Натур.	Привед. к кл.AI	
БФ 3I.5.4-3T	3080			0,57	85,I2	I20,I6	I420
БФ 33.5.4-IT					55,I6	77,23	
БФ 33.5.4-2T	3280			0,6I	77,97	I09,84	I520
БФ 33.5.4-3T					9I,46	I29,I3	
БФ 36.5.4-IT					60,90	85,26	
БФ 36.5.4-2T	3580			0,66	84,24	II8,65	I660
БФ 36.5.4-3T					99,03	I39,80	
БФ 37.5.4-IT					62,56	87,59	
БФ 37.5.4-2T	3680			0,68	87,65	I23,47	I700
БФ 37.5.4-3T					I02,83	I45,I7	
БФ 39.5.4-IT					65,32	9I,45	
БФ 39.5.4-2T	3880	550	450	0,72	93,I6	I3I,26	I790
БФ 39.5.4-3T					I09,I5	I54,I2	
БФ 42.5.4-2T	4I80			0,77	99,4I	I40,04	I930
БФ 42.5.4-3T					II6,70	I64,77	
БФ 43.5.4-2T	4280			0,79	99,32	I39,86	I980
БФ 43.5.4-3T					II7,00	I65,I3	
БФ 45.5.4-2T	4480			0,83	I04,99	I47,86	2070
БФ 45.5.4-3T					I23,49	I74,32	
БФ 46.5.4-2T	4580			0,85	I07,67	I5I,64	2I60
БФ 46.5.4-3T					I26,63	I78,76	
БФ 48.5.4-3T	4780			0,88	I34,26	I89,57	22I0
БФ 49.5.4-3T	4880			0,90	I35,77	I9I,67	2250
БФ 5I.5.4-3T	5080			0,94	I40,97	I99,0I	2340
БФ 54.5.4-4T	5380			I,00	I64,47	234,56	2480
БФ 55.5.4-4T	5480			I,0I	I65,98	234,56	2530
БФ 57.5.4-4T	5680			I,05	I7I,44	242,28	2620
БФ 60.5.4-5T	5980			I,II	200,02	283,00	2760
БФ 6I.5.4-5T	6080			I,I2	202,67	286,73	28I0
ББ 63.5.4-5T	6280			I,I6	209,73	296,73	2900

БАЛКИ ФУНДАМЕНТНЫЕ ЖЕЛЕЗОБЕТОННЫЕ ДЛЯ ЖИЛЫХ ЗДАНИЙ	СТРОИТЕЛЬНЫЕ КОНСТРУКЦИИ И ИЗДЕЛИЯ Серия I.II5.I-I	Лист 2 Страница 3

C2BA УКАЗАНИЯ ПО ПРИМЕНЕНИЮ

Балки предназначены для сборных конструкций фундаментов крупноблочных, крупнопанельных и кирпичных жилых зданий, строящихся в несейсмических районах.

Расчетная нагрузка на балки – от I0 тс/м (I00 КН/м) до 55 тс/м (550 кН/м). Эксплуатация балок возможна в грунте и на открытом воздухе.

N1BD РАСЧЕТНАЯ ТЕМПЕРАТУРА НАРУЖНОГО ВОЗДУХА
– минус 40°С
– минус 55°С

G2DD КЛИМАТИЧЕСКИЕ РАЙОНЫ И ПОДРАЙОНЫ СССР
I климатический район

G2EE ИНЖЕНЕРНО-ГЕОЛОГИЧЕСКИЕ УСЛОВИЯ
– грунты обычные и вечномерзлые, непросадочные

Гл.инженер проекта (Гуров Е.Д.)

Д О П О Л Н И Т Е Л Ь Н Ы Е Д А Н Н Ы Е

Расшифровка марки изделия

БФ 3I.5.4-3Т

БФ – балка фундаментная

3I – длина балки в дм (округленно)

5 – ширина балки в дм

4 – высота балки в дм

3 – третья группа балок по несущей способности

Т – бетон тяжелый

Данная серия разработана взамен серии I.III-3М вып.I

СОСТАВ ПРОЕКТНОЙ ДОКУМЕНТАЦИИ

Балки фундаментные железобетонные для жилых зданий

Рабочие чертежи

Объем проектных материалов, приведенных к формату А4 – 74 форматки

Гл.инженер института (ифоров Е.Б.)

B7BA АВТОР ПРОЕКТА ЛенЗНИИЭП, I9I065, Ленинград, Д-65, наб. р.Мойки, 45

B7HA УТВЕРЖДЕНИЕ Утверждены Госгражданстроем приказ от II.04.84 № I09
Введен в действие с 30.04.84

B7KA ПОСТАВЩИК ЦИТП, I25878, ГСП, Москва, А-445, ул.Смольная, 22

Инв. № I9643

Катал.л. № 049867

gost.e-ecolog.ru