СССР	СТРОИТЕЛЬНЫЙ КАТАЛОГ ЧАСТЬ 3 ТИПОВАЯ ДОКУМЕНТАЦИЯ НА КОНСТРУКЦИИ, ИЗДЕЛИЯ И УЗЛЫ ЗДАНИЙ И СООРУЖЕНИЙ	СТРОИТЕЛЬНЫЕ КОНСТРУКЦИИ И ИЗДЕЛИЯ Серия I.III.I-6 Выпуски 0,I
ЦИТП		УДК 624.I54
АПРЕЛЬ 1990	БЛОКИ ЗАБИВНЫЕ ЖЕЛЕЗОБЕТОННЫЕ ДЛЯ ЖИЛЫХ И ОБЩЕСТВЕННЫХ СЕЛЬСКИХ ЗДАНИЙ	На I-ом листе На 2-х страницах Страница I

DIAA ТЕХНИЧЕСКАЯ ХАРАКТЕРИСТИКА

Бетон тяжёлый класса по прочности на сжатие - BI5. Арматура из стали класса Bp-I диаметром 5 мм по ГОСТ 6727-80*.

Блоки армированы пространственными каркасами.

НОМЕНКЛАТУРА БЛОКОВ

Эскиз	Марка блока	Высота блока, H, мм	Расход материалов: Бетон, $м^3$	Расход материалов: Сталь, кг	Масса, т
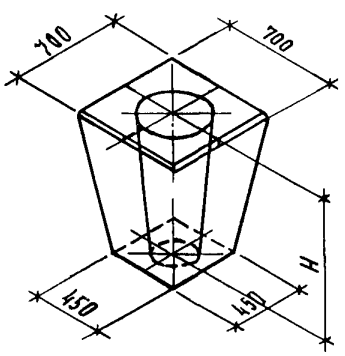	ЗБ 9	900	0,23	8,8	0,58
	ЗБ I2	I200	0,3I	9,8	0,78

C2BA УКАЗАНИЯ ПО ПРИМЕНЕНИЮ

Блоки предназначены для устройства фундаментов малоэтажных жилых и общественных сельских зданий, а также могут применяться в производственных сельских зданиях с несущими стенами основного и вспомогательного назначения.

Блоки рекомендуется применять при залегании в основании:

песков средней крупности, мелких, пылеватых средней плотности;

пылевато-глинистых грунтов с показателем текучести 0,2...0,6;

просадочных грунтов I и II типа просадочности с просадкой от собственного веса грунта при замачивании до I5 см;

слабо-и среднепучинистых грунтов с нормативной глубиной промерзания до 2,2 м, сильнопучинистых с нормативной глубиной промерзания до I,5 м.

gost.e-ecolog.ru

C2EE ИНЖЕНЕРНО-ГЕОЛОГИЧЕСКИЕ УСЛОВИЯ - обычные

C2BQ СТЕПЕНЬ АГРЕССИВНОСТИ СРЕДЫ - неагрессивная, слабо-и среднеагрессивная

Д О П О Л Н И Т Е Л Ь Н Ы Е Д А Н Н Ы Е

Структура марки блока:

ЗБ 9-П

ЗБ - наименование изделия забивной блок;

9 - высота блока, дм;

П - дополнительная характеристика, устанавливаемая для блоков, применяемых в грунтах со среднеагрессивной степенью воздействия подземных вод - бетон пониженной проницаемости.

B7EA С О С Т А В П Р О Е К Т Н О Й Д О К У М Е Н Т А Ц И И

Выпуск 0. Материалы для проектирования. Примеры опирания конструкций на забивные блоки.

Выпуск I. Блоки забивные. Технические условия. Рабочие чертежи.

Объем проектных материалов, приведенных к формату А4 - 59 форматок

B78A АВТОР ПРОЕКТА — ЦНИИЭПсельстрой, I43360, Московская обл., г. Апрелевка - 2, ул. Апрелевская, 65

B7HA УТВЕРЖДЕНИЕ — Утверждены Госкомархитектуры, приказ от I2.I0.89 № I9I. Введены в действие с I5.02.90 приказом ЦНИИЭПсельстроя от 29.I2.89 № 285-Р. Срок действия - I995 г.

B7KA ПОСТАВЩИК — ЦИТП, I25878, ГСП, Москва А-445, ул. Смольная, 22

Инв. № 24203
Катал. л. № 065030

gost.e-ecolog.ru