СССР	СТРОИТЕЛЬНЫЙ КАТАЛОГ ЧАСТЬ 3 ТИПОВАЯ ДОКУМЕНТАЦИЯ НА КОНСТРУКЦИИ, ИЗДЕЛИЯ И УЗЛЫ ЗДАНИЙ И СООРУЖЕНИЙ	СТРОИТЕЛЬНЫЕ КОНСТРУКЦИИ И ИЗДЕЛИЯ Серия I.III.I-5 УДК 691—422.2
ЦИТП	БАЛКИ РОСТВЕРКОВ ЖЕЛЕЗОБЕТОННЫЕ ДЛЯ ЖИЛЫХ ЗДАНИЙ	МКDI
ИЮЛЬ 1984		На 3-х листах На 5-и страницах Страница I

Рис.I

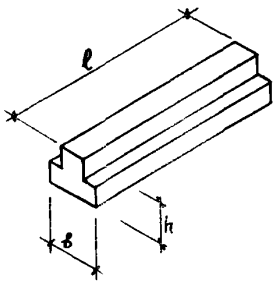

Рис.2

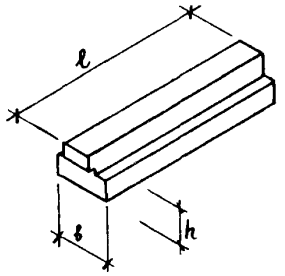

Рис.3

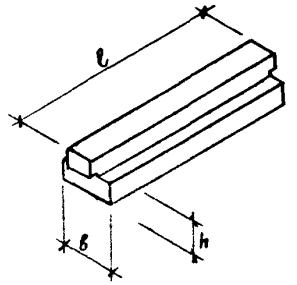

Рис.4

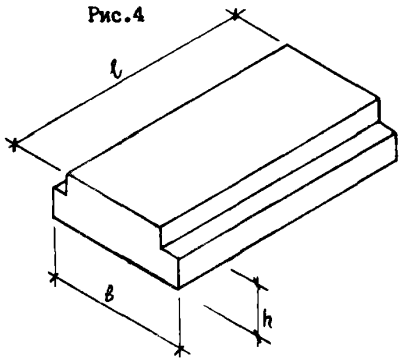

D1AA ТЕХНИЧЕСКАЯ ХАРАКТЕРИСТИКА

Балки ростверков выполняются из тяжелого бетона марки М400.
Армирование предусмотрено пространственными каркасами.
Арматура - из стали классов А-I и А-III по ГОСТ 5781-82.

НОМЕНКЛАТУРА БАЛОК РОСТВЕРКОВ

Рис.	Марка изделия	Размеры, мм			Расход материалов			Масса изделия, кг
		ℓ	в	h	Бетон, м³	Сталь, кг		
						Натур.	Привед. к кл. AI	
I	IБР I8.5.4-IT	I780	550	450	0,33	23,28	33,28	820
	IБР 2I.5.4-IT	2080			0,38	27,I8	38,85	960
	IБР 24.5.4-IT	2380			0,44	3I,02	44,35	II00
	IБР 24.5.4-2T	2380			0,44	43,I6	6I,7I	II00

gost.e-ecolog.ru

Продолжение

Рис.	Марка изделия	Размеры, мм			Расход материалов			Масса изделия, кг
		ℓ	b	h	Бетон, $м^3$	Сталь, кг		
						Натур.	Привед. к кл.AI	
I	IБР 27.5.4-IT	2680			0,50	34,88	49,88	I240
	IБР 27.5.4-2T	2680			0,50	48,60	69,50	I240
	IБР 30.5.4-IT	2980			0,55	38,78	55,45	I380
	IБР 30.5.4-2T	2980			0,55	54,00	77,36	I380
	IБР 30.5.4-3T	2980			0,55	64,52	92,25	I380
	IБР 36.5.4-IT	3580			0,66	46,24	65,96	I650
	IБР 36.5.4-2T	3580			0,66	64,40	92,02	I650
	IБР 36.5.4-3T	3580			0,66	77,04	II0,I4	I650
	IБР 42.5.4-IT	4I80			0,77	54,I8	77,48	I930
	IБР 42.5.4-2T	4I80			0,77	75,58	I08,08	I930
	IБР 42.5.4-3T	4I80			0,77	90,38	I29,24	I930
	IБР 48.5.4-IT	4780			0,88	6I,98	88,63	22I0
	IБР 48.5.4-2T	4780			0,88	86,42	I23,57	22I0
	IБР 48.5.4-3T	4780			0,88	I03,34	I47,77	22I0
	IБР 54.5.4-IT	5380			0,99	69,68	99,64	2480
	IБР 54.5.4-2T	5380	550	450	0,99	97,26	98,22	2480
	IБР 54.5.4-3T	5380			0,99	II6,30	I66,30	2760
	IБР 60.5.4-IT	5980			I,I0	77,38	II0,64	2760
	IБР 60.5.4-2T	5980			I,I0	I08,00	I54,43	2760
	IБР 60.5.4-3T	5980			I,I0	I29,20	I84,75	3040
	IБР 66.5.4-IT	6580			I,2I	85,I8	79,32	3040
	IБР 66.5.4-2T	6580			I,2I	II8,84	I69,94	3040
	IБР 66.5.4-3T	6580			I,2I	I42,I6	203,29	3040
	IБР 72.5.4-IT	7I80			I,33	92,88	I32,82	33I0
	IБР 72.5.4-2T	7I80			I,33	I29,68	I85,44	33I0
	IБР 72.5.4-3T	7I80			I,33	I55,I2	22I,83	33I0
2	2БР I9.5.4-IT	I920			0,34	27,I3	38,79	850
	2БР 22.5.4-IT	2220			0,40	3I,0I	44,35	I000
	2БР 25.5.4-IT	2520			0,45	35,05	50,II	II30
	2БР 25.5.4-2T	2520			0,45	48,77	69,73	II30
	2БР 28.5.4-IT	2820			0,5I	38,60	55,20	I280
	2БР 28.5.4-2T	2820			0,5I	54,I7	77,46	I280
	2БР 28.5.4-3T	2820			0,5I	65,03	92,99	I280
	2БР 34.5.4-IT	3420			0,62	46,49	66,48	I550
	2БР 34.5.4-2T	3420			0,62	65,07	93,04	I550
	2БР 34.5.4-3T	3420			0,62	78,05	III,6I	I550
	2БР 40.5.4-IT	4020			0,73	54,2I	77,50	I830
	2БР 40.5.4-2T	4020			0,73	75,8I	I08,4I	I830
	2БР 40.5.4-3T	4020			0,73	90,95	I30,05	I830
	2БР 46.5.4-IT	4620			0,84	6I,97	88,6I	2I00
	2БР 46.5.4-2T	4620			0,84	86,65	I23,9I	2I00
	2БР 46.5.4-3T	4620			0,84	I03,9I	I48,59	2I00

Продолжение

Рис.	Марка изделия	Размеры, мм			Расход материалов			Масса изделия, кг
		l	b	h	Бетон, $м^3$	Сталь, кг Натур.	Привед. к кл. AI	
2	2БР 52.5.4-IT	5220			0,95	69,69	99,66	2380
	2БР 52.5.4-2T	5220			0,95	97,49	I39,40	2380
	2БР 52.5.4-3T	5220			0,95	II6,87	I67,I2	2380
3	3БР 2I.5.4-IT	2060	550	450	0,36	32,03	45,80	900
	3БР 22.5.4-IT	2I60			0,38	33,49	47,88	950
	3БР 24.5.4-IT	2360			0,42	35,9I	5I,35	I050
	3БР 24.5.4-2T	2360			0,42	49,39	70,63	I050
	3БР 27.5.4-IT	2660			0,48	39,73	56,82	I200
	3БР 27.5.4-2T	2660			0,48	54,77	78,30	I200
	3БР 28.5.4-IT	2760			0,50	40,37	57,72	I240
	3БР 28.5.4-2T	2760			0,50	56,25	80,43	I240
	3БР 33.5.4-IT	3260			0,59	47,5I	67,93	I480
	3БР 33.5.4-2T	3260			0,59	65,69	93,94	I480
	3БР 33.5.4-3T	3260			0,59	78,9I	II2,84	I480
	3БР 34.5.4-IT	3360			0,6I	48,77	69,74	I520
	3БР 34.6.4-2T	3360			0,6I	67,I9	96,07	I520
	3БР 34.5.4-3T	3360			0,6I	80,8I	II5,56	I520
	3БР 39.5.4-IT	3860			0,70	54,97	78,60	I750
	3БР 39.5.4-2T	3860			0,70	76,09	I08,82	I750
	3БР 39.5.4-3T	3860			0,70	9I,6I	I3I,00	I750
	3БР 40.5.4-IT	3960			0,72	56,5I	80,8I	I8I0
	3БР 40.5.4-2T	3960			0,72	78,I3	III,72	I8I0
	3БР 40.5.4-3T	3960			0,72	93,83	I34,I7	I8I0
	3БР 45.5.4-IT	4460			0,82	63,39	90,64	2050
	3БР 45.5.4-2T	4460			0,82	87,2I	I24,70	2050
	3БР 45.5.4-3T	4460			0,82	I04,3I	I49,I5	2050
	3БР 46.5.4-IT	4560			0,84	64,23	9I,86	2090
	3БР 46.5.4-2T	4560			0,84	88,9I	I27,I5	2090
	3БР 46.5.4-3T	4560			0,84	I06,57	I52,40	2090
	3БР 5I.5.4-IT	5060			0,93	70,65	I0I,02	2330
	3БР 5I.5.4-2T	5060			0,93	98,I5	I40,35	2330
	3БР 5I.5.4-3T	5060			0,93	II8,07	I68,84	2330
	3БР 52.5.4-IT	5I60			0,95	7I,99	I02,93	2380
	3БР 52.5.4-2T	5I60			0,95	99,I5	I4I,77	2380
	3БР 52.5.4-3T	5I60			0,95	I20,0I	I7I,6I	2380
	3БР 57.5.4-IT	5660			I,05	78,35	II2,04	2620
	3БР 57.5.4-2T	5660			I,05	I08,79	I55,57	2620
	3БР 57.5.4-3T	5660			I,05	I30,7I	I86,92	2620
	3БР 58.5.4-IT	5760			I,07	79,7I	II3,99	2660
	3БР 58.5.4-2T	5760			I,07	II0,87	I58,54	2660
	3БР 58.5.4-3T	5760			I,07	I32,99	I90,I7	2660

Продолжение

Рис	Марка изделия	Размеры, мм			Расход материалов			Масса изделия, кг
		l	b	h	Бетон, $м^3$	Сталь, кг		
						Натур.	Привед. к кл.AI	
3	3БР 63.5.4-IT	6260		450	I,I6	86,I7	I23,2I	2900
	3БР 63.5.4-2T	6260			I,I6	II9,27	I70,55	2900
	3БР 63.5.4-3T	6260			I,I6	I43,69	205,48	2900
	3БР 64.5.4-IT	6360			I,I8	87,45	I25,04	2950
	3БР 64.5.4-2T	6360			I,I8	I2I,6I	I73,89	2950
	3БР 64.5.4-3T	6360			I,I8	I46,03	208,82	2950
	3БР 69.5.4-IT	6860			I,27	93,37	I33,52	3I90
	3БР 69.5.4-2T	6860			I,27	I30,4I	I86,48	3I90
	3БР 69.5.4-3T	6860			I,27	I56,93	224,4I	3I90
	3БР 70.5.4-IT	6960			I,29	95,I5	I36,05	3230
	3БР 70.5.4-2T	6960			I,29	I32,55	I89,55	3230
	3БР 70.5.4-3T	6960			I,29	I59,27		3230
4	4БР 24.I3.4-4T	2380	I350	450	I,4I	76,46	97,I6	3520
	4БР 24.I3.4-5T	2380	I350		I,4I	84,49	I07,78	3520
	4БР 24.I7.4-5T	2380	I750		I,84	82,75	I03,69	4600
	4БР 30.I3.4-4T	2980	I350		I,77	93,58	II9,48	4420
	4БР 30.I3.4-5T	2980	I350		I,77	I03,60	I32,77	4420
	4БР 36.I3.4-4T	3580	I350		2,I3	II0,70	I4I,8I	5320
	4БР 36.I3.4-5T	3580	I350		2,I3	I22,7I	I57,75	5320

С2ВА УКАЗАНИЯ ПО ПРИМЕНЕНИЮ

Балки ростверков предназначены для сборных конструкций фундаментов крупнопанельных, крупноблочных и кирпичных жилых зданий, строящихся в несейсмических районах. Расчетная нагрузка на ростверки от I0 тс/м (I00 кН/м) до 70 тс/м (700 кН/м) при однорядном расположении свай и от 70 тс/м (700 кН/м) до 90 тс/м (900 кН/м) при шахматном или двухрядном расположении свай. Эксплуатация балок возможна в грунте (при отсутствии грунтовых вод) и на открытом воздухе.

N1BD РАСЧЕТНАЯ ТЕМПЕРАТУРА НАРУЖНОГО ВОЗДУХА
- минус 40°С
- минус 55°С

G2DD КЛИМАТИЧЕСКИЕ РАЙОНА И ПОДРАЙОНЫ СССР
- I климатический район

G2EE ИНЖЕНЕРНО-ГЕОЛОГИЧЕСКИЕ УСЛОВИЯ
- грунты обычные и вечномерзлые, непросадочные

G2BQ СТЕПЕНЬ АГРЕССИВНОСТИ СРЕДЫ
- неагрессивная

Гл.инженер проекта (Туров Е.П.)

Д О П О Л Н И Т Е Л Ь Н Ы Е Д А Н Н Ы Е

Расшифровка марки изделия

1БР 57.5.4-2Т

1 - шифровая группа, характеризующая конфигурацию балки

БР - балка ростверка

57 - длина балки в дм (округленно)

5 - ширина балки в дм

4 - высота балки в дм

2 - вторая группа балок по несущей способности

B7EA Т - бетон тяжелый

СОСТАВ ПРОЕКТНОЙ ДОКУМЕНТАЦИИ

Балки ростверков железобетонные для жилых зданий.
Рабочие чертежи

Объем проектных материалов, приведенных к формату А4 - 160 форматов

Гл.инженер (Никифоров Е.Б.)

B7BA АВТОР ПРОЕКТА ЛенЗНИИЭП, 191065, Ленинград, Д-65, наб.р.Мойки, 45

B7HA УТВЕРЖДЕНИЕ Утверждены Госгражданстроем
Приказ от 11.04.84 № 109
Введены в действие с 30.04.84

B7KA ПОСТАВЩИК ЦИТП, 125878, ГСП, Москва, А-445, ул.Смольная 22

Гл.инженер института

Инв. № 19642
Катал.л. № 049866

gost.e-ecolog.ru