СК-3	СТРОИТЕЛЬНЫЙ КАТАЛОГ ЧАСТЬ 3 ТИПОВАЯ ДОКУМЕНТАЦИЯ НА КОНСТРУКЦИИ, ИЗДЕЛИЯ И УЗЛЫ ЗДАНИЙ И СООРУЖЕНИЙ	СТРОИТЕЛЬНЫЕ КОНСТРУКЦИИ И ИЗДЕЛИЯ Серия I.090.I-9м Выпуски I-2;2-2;2-3
АПП ЦИТП СЕНТЯБРЬ **1992**	СБОРНЫЕ ЖЕЛЕЗОБЕТОННЫЕ КОНСТРУКЦИИ МЕЖВИДОВОГО ПРИМЕНЕНИЯ ИЗ АВТОКЛАВНЫХ БЕТОНОВ ЯЧЕИСТОЙ И ПЛОТНОЙ СТРУКТУРЫ ДЛЯ КРУПНОПАНЕЛЬНЫХ ОБЩЕСТВЕННЫХ, АДМИНИСТРАТИВНЫХ И БЫТОВЫХ ЗДАНИЙ С ВЫСОТОЙ ЭТАЖА 3,3 м, СТРОЯЩИХСЯ НА ВЕЧНОМЕРЗЛЫХ ГРУНТАХ, ИСПОЛЬЗУЕМЫХ ПО ПРИНЦИПАМ I и II	На 3 листах На 5 страницах Страница I

Рис.I

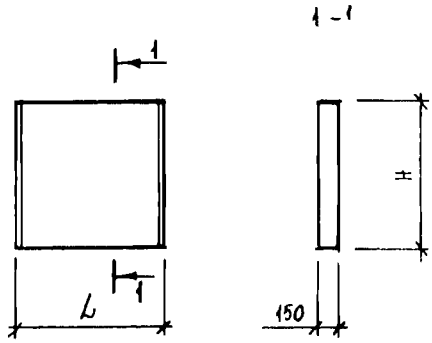

Рис.2

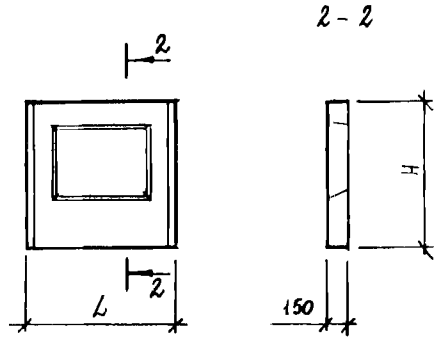

Рис.3

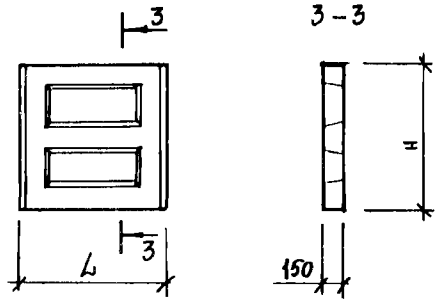

Рис.4

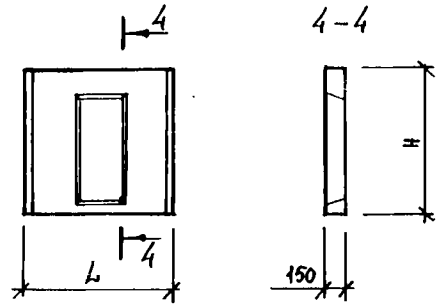

Рис.5

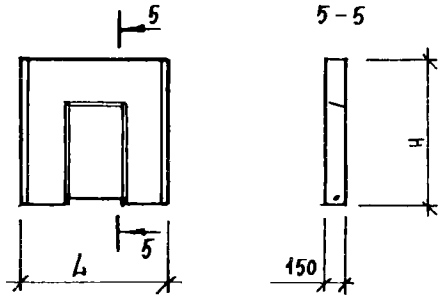

Рис.6

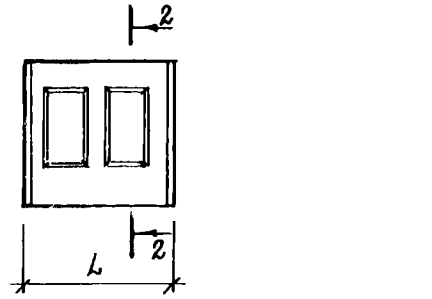

Рис.7

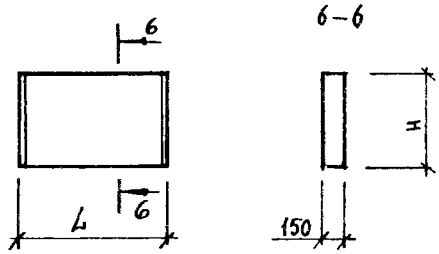

Рис.8

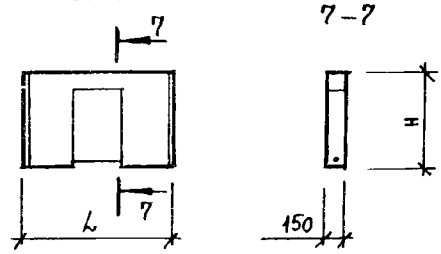

gost.e-ecolog.ru

DIAA ТЕХНИЧЕСКАЯ ХАРАКТЕРИСТИКА

Материал панелей - плотный силикатный бетон автоклавного твердения, плотностью 1800 кг/м^3 марок В15 и В20.

Панели армируются пространственными арматурными каркасами, собираемыми из плоских арматурных каркасов и сеток.

Арматура классов АI и АШ по ГОСТ 5781-82*, ВРI по ГОСТ 6727-80*, монтажные петли из арматуры класса АсП по ГОСТ 5781-82*.

Огнестойкость панелей принята не менее часа согласно СНиП.

Н О М Е Н К Л А Т У Р А

Марка	Рис.	Размеры, мм		Расход материалов				Масса изделия, кг
				Бетон		Сталь, кг		
		l	H	Класс	Объем, м^3	Натуральная	Приведенная к кл. АI	
IHC II.30.I5-IC-I	I	I080	3040	BI5	0,48	I3,36	I7,I9	920
IHC I2.30.I5-IC-I		II80			0,53	I3,52	I7,43	I0I0
IHC 28.30.I5-IC-I		2780			I,26	I9,I6	25,55	2400
IHC 29.30.I5-IC-I		2880			I,30	I9,38	25,86	2470
IHC 32.30.I5-IC-I		3I80			I,44	2I,24	28,54	2740
IHC 28.I6.I5-IC-I		2780	I630		0,68	I5,60	20,4I	I300
IHC 28.23.I5-IC-I		2780	23I0		0,96	I7,42	23,04	I830
IHC 28.20.I5-IC-I		2780	I970		0,82	I6,20	2I,27	I560
IHC I7.30.I5-IC-I		I680	3040		0,76	I5,86	20,79	I450
IHC I9.30.I5-IC-I		I850			0,83	I6,I0	2I,I4	I580
IHC 28.30.I5-IC-2	2	2780	3040	BI5	0,7I	47,79	65,84	I350
IHC 29.30.I5-IC-2		2880			0,75	48,96	67,68	I430
IHC 28.30.I5-IC-6		2780			0,88	37,25	5I,0I	I680
IHC 29.30.I5-IC-6		2880			0,92	37,94	5I,97	I750
IHC 28.30.I5-IC-4		2780			0,93	37,58	5I,5I	I770
IHC 29.30.I5-IC-4		2880			0,97	38,93	53,43	I850
IHC I7.30.I5-IC-4		I680			0,43	38,95	53,5I	820
IHC 32.30.I5-IC-4		3I80			I,II	40,84	56,I5	2II0

Продолжение

Марка	Рис.	Размеры, мм		Расход материалов				Масса изделия, кг
				Бетон		Сталь, кг		
		L	H	Класс	Объем, м³	Натуральная	Приведенная к кл. А-I	
IHC 32.30.I5-IC-2		3I80			0,89	4I,95	57,63	I700
IHC 28.30.I5-IC-5	3	2780	3040	BI5	0,69	65,45	9I,I4	I320
IHC 28.30.I5-IC-5.I		2780			0,86	55,47	76,94	I640
IHC 28.30.I5-IC-7	4	2780	3040		0,79	36,3I	49,43	I5I0
IHC 28.36.I5-IC-7.I	4	2780	3600		I,02	45,65	62,52	I940
IHC 29.36.I5-IC-7.I		2880			I,08	47,48	65,II	2060
IHC 28.36.I5-IC-8		2780			0,88	44,4I	60,72	I680
IHC 29.36.I5-IC-8		2880			0,94	45,96	62,9I	I790
IHC 28.30.I5-IC-9	5	2780	3040		0,80	40,00	5I,54	I520
IHC 29.30.I5-IC-9		2880			0,84	4I,62	56,83	I600
IHC 28.30.I5-IC-I0	2	2780			0,68	54,27	75,27	I300
IHC 29.30.I5-IC-II		2880			0,72	54,90	76,I5	I370
IHC II.36.I5-IC-I	I	I080	3600		0,57	I4,06	I8,20	I090
IHC I2.36.I5-IC-I		II80			0,63	I4,24	I8,46	I200
IHC 28.36.I5-IC-I		2780			I,49	20,70	27,77	2830
IHC 29.36.I5-IC-I		2880			I,55	20,94	28,I2	2950
IHC 32.36.I5-IC-I		3I80			I,7I	25,84	34,55	3250
IHC I7.36.I5-IC-I		I680			0,90	I6,94	22,35	I7I0
IHC I9.36.I5-IC-I		I850			0,99	I7,20	22,72	I890
IHC 28.36.I5-2C-2	2	2780	3600	B20	0,94	73,45	I02,23	I790
IHC 29.36.I5-2C-2		2880			I,00	74,80	I04,I4	I900
IHC 32.36.I5-IC-2		3I80		BI5	I,I6	45,46	62,I0	22I0
IHC 28.36.I5-IC-6		2780			I,II	40,73	55,5I	2II0
IHC 29.36.I5-IC-6		2880			I,I7	4I,48	56,54	2230
IHC I7.36.I5-IC-4		I680			0,60	50,68	70,02	II40
IHC 28.36.I5-IC-4		2780			I,I9	40,93	55,82	2270
IHC 29.36.I5-IC-4		2880			I,25	42,40	57,9I	2380
IHC 32.36.I5-IC-4		3I80			I,4I	44,6I	6I,00	2680
IHC 28.36.I5-2C-I0		2780		B20	0,90	I02,97	I44,45	I7I0
IHC 29.36.I5-2C-II		2880			0,96	I03,60	I45,29	I830
IHC 32.30.I5-IC-4.I	6	3I80	3040	BI5	I,I5	59,45	82,80	2I90
IHC 32.36.I5-2C-4.I		3I80	3600	B20	I,4I	76,20	I06,I9	2680
ПАНЕЛИ ТЕХНИЧЕСКОГО ЭТАЖА IHЦ II.I9.I5-IC- I	7	I080	I870	BI5	0,30	I2,06	I5,3I	570

Продолжение

Марка	Рис.	Размеры, мм		Расход материалов				Масса изделия, кг
				Бетон		Сталь, кг		
		L	H	Класс	Объем, $м^3$	Натуральная	Приведенная к кл.А-I	
IНЦ I2.I9.I5-IC- I	7	II80	I870	BI5	0,32	I2,22	I5,52	6I0
IНЦ I7.I9.I5-IC- I		I680			0,46	I3,88	I7,94	880
IНЦ I9.I9.I5-IC- I		I850			0,5I	I4,I2	I8,29	970
IНЦ 26.I9.I5-IC-I		2550			0,7I	I6,I0	2I,I4	I350
IНЦ 28.I9.I5-IC-I		2780			0,77	I6,48	2I,69	I470
IНЦ 29.I9.I5-IC-I		2880			0,80	I6,62	2I,90	I520
IНЦ 30.I9.I5-IC-I		2980			0,83	I7,60	23,29	I580
IНЦ 32.I9.I5-IC-I		3I80			0,88	I7,90	23,73	I680
IНЦ 33.I9,I5-IC-I		3280			0,9I	I8,08	23,99	I730
IНЦ 58.I9.I5-IC-I		5780			I,6I	27,30	36,65	3060
IНЦ 59.I9.I5-IC-I		5880			I,64	27,44	36,85	3I20
IНЦ 60.I9.I5-IC-I		5980			I,67	27,64	37,I4	3I80
IНЦ 65.I9.I5-IC-I		6480			I,8I	28,44	38,30	3440
IНЦ 28.I9.I5-IC-2	8	2780	I870	BI5	0,48	44,54	6I,84	920
IНЦ 29.I9.I5-IC-2		2880			0,5I	45,56	63,3I	970
IНЦ 30.I9.I5-IC-2		2980			0,54	45,94	63,85	I030

C28A УКАЗАНИЯ ПО ПРИМЕНЕНИЮ

На восприятие неравномерных осадок основания, превышающих установленные СНиП 2.02.0I-83 прил.4 изделия серии не рассчитаны.

C25C СТЕПЕНЬ ОГНЕСТОЙКОСТИ - предел огнестойкости панелей принят не менее 2 часов, согласно СНиП П-2-80

C18D РАСЧЕТНАЯ ТЕМПЕРАТУРА НАРУЖНОГО ВОЗДУХА - до минус 55°С

C24Q СЕЙСМИЧНОСТЬ - отсутствует

C0D КЛИМАТИЧЕСКИЕ РАЙОНЫ И ПОДРАЙОНЫ - I климатический район, подрайоны IA, IБ, IГ, IД

C8Q СТЕПЕНЬ АГРЕССИВНОСТИ - неагрессивная

ДОПОЛНИТЕЛЬНЫЕ ДАННЫЕ

Маркировка панелей принята в соответствии с ГОСТ 23009-78*.

Расшифровка марки изделия IНС 28.30.I5-IС-I (пример)

I - однослойные панели

НС - наружные стеновые

28.30.I5 - номинальные габариты панели, дм (длина, высота, толщина)

I - первая группа по несущей способности

С - силикатный бетон

I - отличительный индекс панели по наличию, габаритам и количеству проемов.

B7EA СОСТАВ ПРОЕКТНОЙ ДОКУМЕНТАЦИИ

Выпуск I-2 — Панели стеновые наружные из силикатного бетона для технического этажа. Рабочие чертежи.

Выпуск 2-2 — Панели стеновые наружные из силикатного бетона. Рабочие чертежи.

Выпуск 2-3 — Панели стеновые наружные из силикатного бетона. Арматурные изделия. Рабочие чертежи.

Объем проектных материалов, приведенных к формату А4 - I34 форматки.

B7BA АВТОР ПРОЕКТА — ЛенЗНИИЭП, I9I065, Санкт-Петербург, Д-65, наб.р.Мойки, 45

B7HA УТВЕРЖДЕНИЕ — Утверждены Госкомархитектуры, приказ от I4.II.9I № I52. Введены в действие с 02.03.92 ЛенЗНИИЭП приказ от I3.03.92 № 37. Срок действия - I997г.

B7KA ПОСТАВЩИК — ЛенЗНИИЭП, I9I065, Санкт-Петербург, Д-65, наб.р.Мойки, 45.

Инв. №

Катал.л. № 067465

gost.e-ecolog.ru