СССР	СТРОИТЕЛЬНЫЙ КАТАЛОГ ЧАСТЬ 3 ТИПОВАЯ ДОКУМЕНТАЦИЯ НА КОНСТРУКЦИИ, ИЗДЕЛИЯ И УЗЛЫ ЗДАНИЙ И СООРУЖЕНИЙ	СТРОИТЕЛЬНЫЕ КОНСТРУКЦИИ И ИЗДЕЛИЯ Серия I.090.I-7с Вып. 5-2
ЦИТП	СБОРНЫЕ ЖЕЛЕЗОБЕТОННЫЕ КОНСТРУКЦИИ МЕЖВИДОВОГО ПРИМЕНЕНИЯ ДЛЯ КРУПНОПАНЕЛЬНЫХ ОБЩЕСТВЕННЫХ, АДМИНИСТРАТИВНЫХ И БЫТОВЫХ ЗДАНИЙ С ВЫСОТОЙ ЭТАЖА 3,3М ДЛЯ СТРОИТЕЛЬСТВА В РАЙОНАХ СЕЙСМИЧНОСТЬЮ 7, 8 И 9 БАЛЛОВ	
АПРЕЛЬ 1991		На 2 листах На 3 страницах Страница I

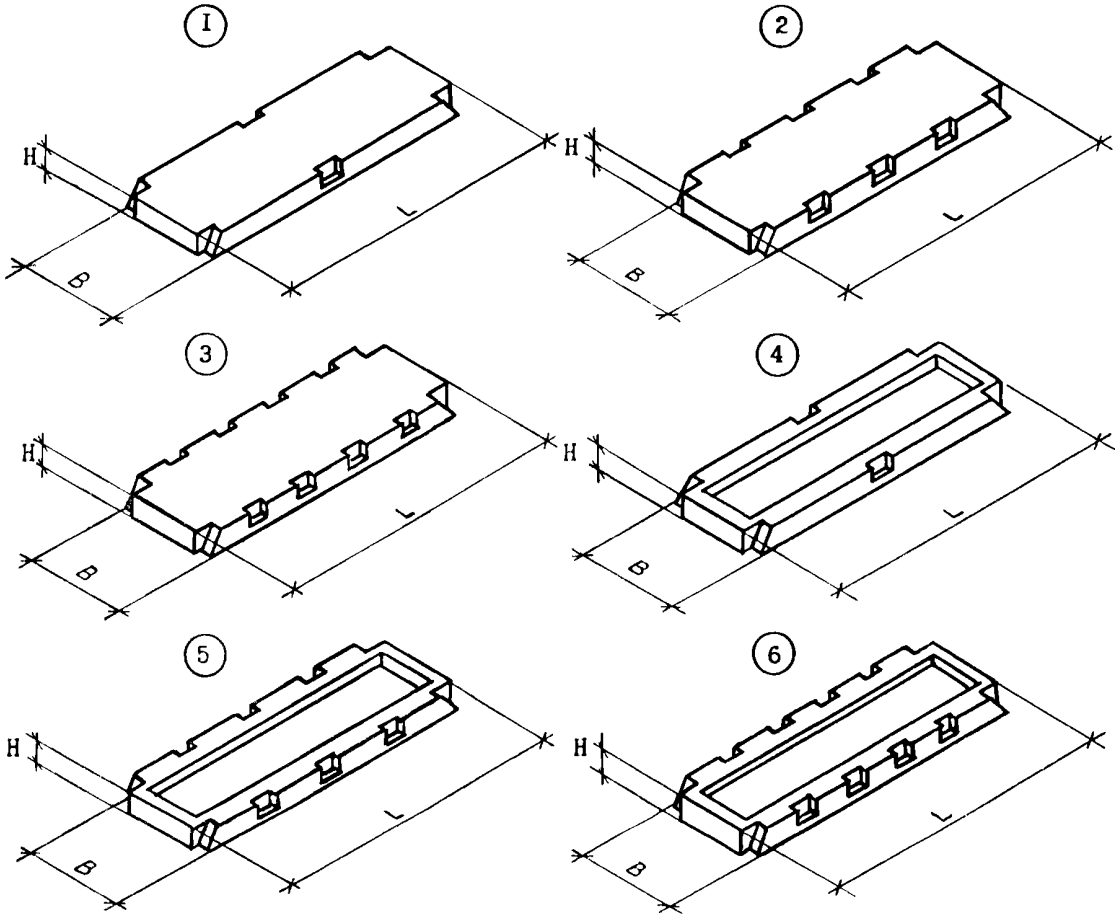

D1AA ТЕХНИЧЕСКАЯ ХАРАКТЕРИСТИКА

Бетон тяжелый класса В15, В20 и В22,5.

Продольная арматура из стали класса Ат-У диаметром 10-16 мм и класса А-Ш диаметром 6-16 мм.

Поперечная арматура из стали класса Вр-I диаметром 3-5 мм.

Плиты армированы плоскими каркасами и сетками.

gost.e-ecolog.ru

Номенклатура плит

Эскиз	Марка изделия	Размеры, мм			Класс бетона	Расход материалов			Масса изделия, т
		L	B	H		Бетон, м³	Сталь, кг		
							нату-ральн.	привед. к кл.А-I	
I	ПК 30.I2-6АШт-С9 ПК 30.I2-8АШт-С9 ПК 30.I5-6АШт-С9 ПК 30.I5-8АШт-С9	2980	II90	220	BI5	0,52	I4,30 I8,40	I7,45 23,49	I,30
			I490			0,66	I6,58 I9,46	20,76 24,9I	I,64
2	ПК 60.6-6АтУт-С9 ПК 60.6-8АтУт-С9	5980	590	220	B20	0,48	25,I8 25,I8	40,73 40,73	I,2I
	ПК 60.I2-6АтУт-С9 ПК 60.I2-8АтУт-С9		II90			I,04	39,66 42,90	66,78 73,9I	2,59
	ПК 60.I5-6АтУт-С9 ПК 60.I5-8АтУт-С9		I490			I,3I	4I,54 48,02	72,32 86,57	3,28
3	ПК 72.6-6АтУт-С9 ПК 72.6-8АтУт-С9	7I80	590	220	B22,5	0,58	32,40 36,66	56,55 65,92	I,45
	ПК 72.I2-6АтУт-С9 ПК 72.I2-8АтУт-С9		II90			I,24	60,08 72,4I	I09,59 I32,53	3,II
	ПК 72.I5-6АтУт-С9 ПК 72.I5-8АтУт-С9		I490			I,58	67,02 87,84	I24,55 I67,85	3,94
4	ПР 30.I5-6АШт-С9 ПР 30.I5-8АШт-С9	2980	I490	220	BI5	0,52	29,83 32,23	40,70 44,52	I,28
5	ПР 60.I5-6АтУт-С9 ПР 60.I5-8АтУт-С9	5980	I490	220	B20	I,02	73,9I 84,54	I24,87 I48,32	2,52
6	ПР 72.I5-6АтУт-С9 ПР 72.I5-8АтУт-С9	7I80	I490	220	B22,5	I,2I	I33,60 I57,96	236,65 276,74	3,03

C2BA УКАЗАНИЯ ПО ПРИМЕНЕНИЮ

Многопустотные и ребристые плиты предназначены для применения в проектировании и строительстве крупнопанельных общественных, административных и бытовых зданий в районах сейсмичностью 9 баллов.

Расчетные нагрузки без учета собственного веса плит - 600 и 800 кгс/см2.

Для соединения плит с наружными и внутренними стенами и между собой в их торцах и по продольным ребрам предусмотрены вырезы и арматурные выпуски.

Сантехнические ребристые плиты устанавливаются в местах, где требуется устройство отверстий для пропуска коммуникаций, вентблоков.

Предел огнестойкости - 0,95 часа.

G2MQ СЕЙСМИЧНОСТЬ - 9 баллов

G2BQ СТЕПЕНЬ АГРЕССИВНОСТИ СРЕДЫ - неагрессивная

Д О П О Л Н И Т Е Л Ь Н Ы Е Д А Н Н Ы Е

Расшифровка марки изделия:

ПК 60.I5-8АтУт-С9, ПР 30.I5-6АШт-С9.

Группа букв означает:

ПК - плита многопустотная, ПР - плита ребристая.

Группа цифр (записаны через точку) обозначает габарит плиты (длина, ширина) в дециметрах.

Последующая группа означает несущую способность плиты, класс рабочей арматуры и вид бетона:

8 - расчетная нагрузка нап перекрытие 800 кгс/м^2 (7,84 кПа);,

6 - расчетная нагрузка на перекрытие 600 кгс/м^2 (5,88 кПа);,

АтУ - напрягаемая арматура класса Ат-У, АШ - арматура класса А-Ш;

т - тяжелый бетон;

С9 - означает: для применения в районах сейсмичностью 9 баллов.

Выпуск 5-2 серии I.090.I-7с разработан взамен выпуска 5-2 серии I.090.I-2с.

B7EA С О С Т А В П Р О Е К Т Н О Й Д О К У М Е Н Т А Ц И И

Выпуск 5-2 - Плиты перекрытий многопустотные и ребристые длиной 2980 мм, армированные стержнями из стали класса А-Ш; длиной 5980 и 7I80 мм, армированные предварительно напрягаемой арматурой из стали класса Ат-У для применения в районах сейсмичностью 9 баллов. Рабочие чертежи.

Объем проектных материалов, приведенных к формату А4, - I22 форматки.

B7BA АВТОР ПРОЕКТА ТбилЗНИИЭП, 380086, Тбилиси 86, Сандро Эули, 5а

B7HA УТВЕРЖДЕНИЕ Утверждены Госкомархитектуры, приказ № 209 от 20.II.90, введены в действие ТбилЗНИИЭП с OI.03.9I, приказ № I47 от 28.II.90. Срок действия - I996г.

B7KA ПОСТАВЩИК Тбилисский филиал ЦИТП, 380053, г.Тбилиси-53, пр.Гурамишвили, 86а

Инв. №

Катал.л. № 065966

gost.e-ecolog.ru