СССР	СТРОИТЕЛЬНЫЙ КАТАЛОГ ЧАСТЬ 3 ТИПОВАЯ ДОКУМЕНТАЦИЯ НА КОНСТРУКЦИИ, ИЗДЕЛИЯ И УЗЛЫ ЗДАНИЙ И СООРУЖЕНИЙ	СТРОИТЕЛЬНЫЕ КОНСТРУКЦИИ И ИЗДЕЛИЯ Серия I.090.I-7c Вып. 5-I
ЦИТП	СБОРНЫЕ ЖЕЛЕЗОБЕТОННЫЕ КОНСТРУКЦИИ МЕЖВИДОВОГО ПРИМЕНЕНИЯ ДЛЯ КРУПНОПАНЕЛЬНЫХ ОБЩЕСТВЕННЫХ, АДМИНИСТРАТИВНЫХ И БЫТОВЫХ ЗДАНИЙ С ВЫСОТОЙ ЭТАЖА 3,3 М ДЛЯ СТРОИТЕЛЬСТВА В РАЙОНАХ СЕЙСМИЧНОСТЬЮ 7, 8 И 9 БАЛЛОВ	
АПРЕЛЬ 1991		На 2 листах На 3 страницах Страница I

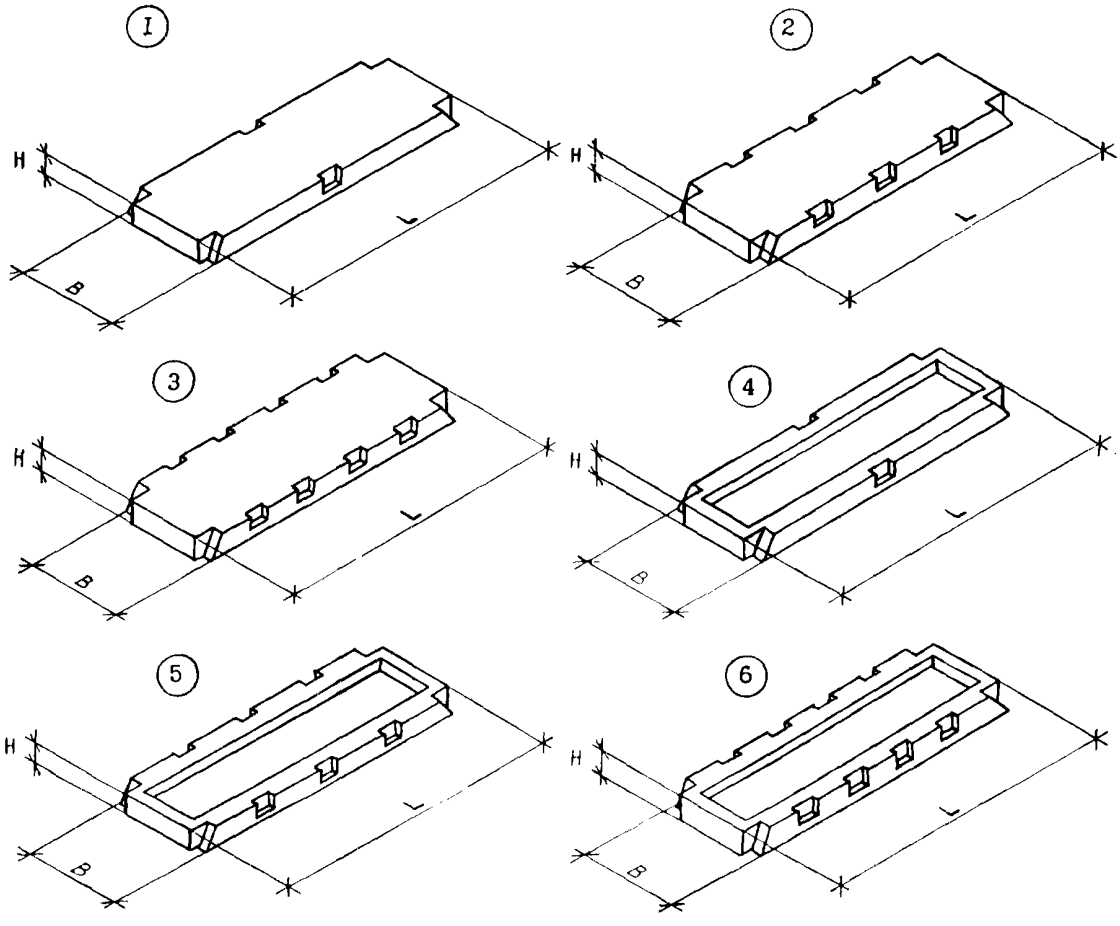

DIAA ТЕХНИЧЕСКАЯ ХАРАКТЕРИСТИКА

Бетон тяжелый класса В15, В20 и В22,5.

Продольная арматура из стали класса Ат-У диаметром 10-16 мм и класса А-Ш диаметром 6-16 мм.

Поперечная арматура из стали класса Вр-I диаметром 3-5 мм.

Плиты армированы плоскими каркасами и сетками.

gost.e-ecolog.ru

Номенклатура плит

Эскиз	Марка изделия	Размеры, мм			Класс бетона	Расход материалов			Масса изделия, т
		L	B	H		Бетон, м3	сталь, кг		
							натур.	привед. к кл. А-I	
I	ПК 30.I2-6АШт-С	2980	II90	220	BI5	0,52	I4,00	I7,30	I,30
	ПК 30.I2-8АШт-С						I8,I9	23,46	
	ПК 30.I5-6АШт-С		I490			0,66	I6,28	20,65	I,64
	ПК 30.I5-8АШт-С						I9,I6	24,89	
2	ПК 60.6-6АтУт-С	5980	590	220	B20	0,48	24,77	40,26	I,2I
	ПК 60.6-8АтУт-С						24,77	40,26	
	ПК 60.I2-6АтУт-С		II90			I,04	38,76	65,96	2,59
	ПК 60.I2-8АтУт-С						42,00	73,09	
	ПК 60.I5-6АтУт-С		I490			I,3I	40,64	7I,42	3,28
	ПК 60.I5-8АтУт-С						47,I2	85,68	
3	ПК 72.6-6АтУт-С	7I80	590	220	B22,5	0,58	33,44	57,39	I,45
	ПК 72.6-8АтУт-С						37,70	66,76	
	ПК 72.I2-6АтУт-С		II90			I,24	58,88	I08,47	3,II
	ПК 72.I2-8АтУт-С						70,53	I30,66	
	ПК 72.I5-6АтУт-С		I490			I,58	65,78	I23,28	3,94
	ПК 72.I5-8АтУт-С						86,58	I66,54	
4	ПР 30.I5-6АШт-С	2980	I490	220	BI5	0,52	29,53	40,42	I,28
	ПР 30.I5-8АШт-С						3I,93	43,95	
5	ПР 60.I5-6АтУт-С	5980	I490	220	B20	I,02	72,98	I24,33	2,52
	ПР 60.I5-8АтУт-С						83,64	I47,78	
6	ПР 72.I5-6АтУт-С	7I80	I490	220	B22,5	I,2I	I32,40	233,98	3,03
	ПР 72.I5-8АтУт-С						I56,76	272,93	

C2BA УКАЗАНИЯ ПО ПРИМЕНЕНИЮ

Многопустотные и ребристые плиты предназначены для применения в проектировании и строительстве крупнопанельных общественных, административных и бытовых зданий в районах сейсмичностью 7 и 8 баллов.

Расчетные нагрузки без учета собственного веса плит - 600 и 800 кгс/м2.

Для соединения плит с наружными и внутренними стенами и между собой в их торцах и по продольным ребрам предусмотрены вырезы и арматурные выпуски.

Сантехнические ребристые плиты устанавливаются в местах, где требуется устройство отверстий для пропуска коммуникаций, вентблоков.

Предел огнестойкости - 0,95 часа.

G2MQ СЕЙСМИЧНОСТЬ - 7 и 8 баллов

G2BQ СТЕПЕНЬ АГРЕССИВНОСТИ СРЕДЫ - неагрессивная

Д О П О Л Н И Т Е Л Ь Н Ы Е Д А Н Н Ы Е

Расшифровка марки изделия:

ПК 60.I5-8АтУт-С9, ПР 30.I5-6АШт-С9.

Группа букв означает:

ПК - плита многопустотная, ПР - плита ребристая.

Группа цифр (записаны через точку) обозначает габарит плиты (длина, ширина) в дециметрах.

Последующая группа означает несущую способность плиты, класс рабочей арматуры и вид бетона:

8 - расчетная нагрузка на перекрытие 800 кгс/м2 (7,84 кПа);

6 - расчетная нагрузка на перекрытие 600 кгс/м2 (5,88 кПа);

АтУ - напрягаемая арматура класса Ат-У, АШ - арматура класса А-Ш;

т - тяжелый бетон;

С - означает: для применения в районах сейсмичностью 7 и 8 баллов.

Выпуск 5-I серии I.090.I-7c разработан взамен выпуска 5-I серии I.090.I-2c.

В7ЕА С О С Т А В П Р О Е К Т Н О Й Д О К У М Е Н Т А Ц И И

Выпуск 5-I - Плиты перекрытий многопустотные и ребристые длиной 2980 мм, армированные стержнями из стали класса А-Ш; длиной 5980 и 7I80 мм, армированные предварительно напрягаемой арматурой из стали класса Ат-У для применения в районах сейсмичностью 7 и 8 баллов. Рабочие чертежи.

Объем проектных материалов, приведенных к формату А4, - I22 форматки.

В7ВА АВТОР ПРОЕКТА ТбилЗНИИЭП, 380086, Тбилиси 86, Сандро Эули, 5а.

В7НА УТВЕРЖДЕНИЕ Утверждены Госкомархитектуры, приказ № 209 от 20.II.90, введены в действие ТбилЗНИИЭП с 0I.03.9I, приказ № I40 от 28.II.90. Срок действия - I996г.

В7КА ПОСТАВЩИК Тбилисский филиал ЦИТП, 380053, Тбилиси 53, пр. Гурамишвили , 86а.

Инв. №

Катал.л. № 065965

gost.e-ecolog.ru