СК-3	СТРОИТЕЛЬНЫЙ КАТАЛОГ ЧАСТЬ 3 ТИПОВАЯ ДОКУМЕНТАЦИЯ НА КОНСТРУКЦИИ, ИЗДЕЛИЯ И УЗЛЫ ЗДАНИЙ И СООРУЖЕНИЙ	СТРОИТЕЛЬНЫЕ КОНСТРУКЦИИ И ИЗДЕЛИЯ Серия I.090.I-7с Вып. I-6
АПП ЦИТП	СБОРНЫЕ ЖЕЛЕЗОБЕТОННЫЕ КОНСТРУКЦИИ МЕЖВИДОВОГО ПРИМЕНЕНИЯ ДЛЯ КРУПНОПАНЕЛЬНЫХ ОБЩЕСТВЕННЫХ, АДМИНИСТРАТИВНЫХ И БЫТОВЫХ ЗДАНИЙ С ВЫСОТОЙ ЭТАЖА 3,3 М ДЛЯ СТРОИТЕЛЬСТВА В РАЙОНАХ СЕЙСМИЧНОСТЬЮ 7, 8 И 9 БАЛЛОВ	
ЯНВАРЬ 1992		На I листе На 2 страницах Страница I

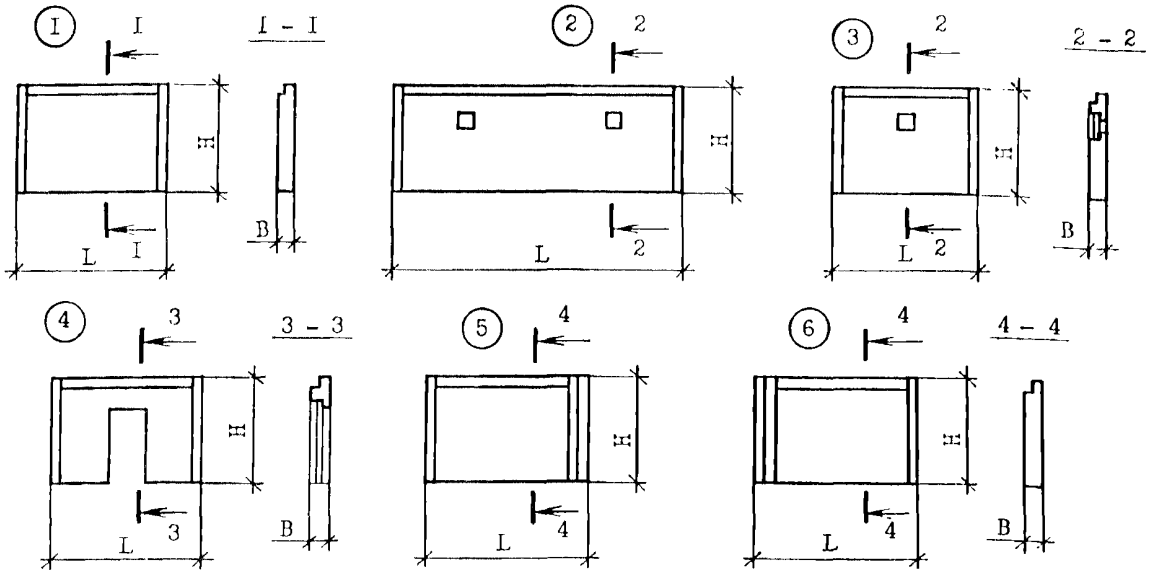

D IAA ТЕХНИЧЕСКАЯ ХАРАКТЕРИСТИКА

Бетон легкий на пористых заполнителях класса BIO, плотностью DI200 кг/м^3.

Утеплитель - плиты из пенопласта полистирольного, плотностью D 40 кг/м^3.

по ГОСТ I5588-86.

Вертикальная и горизонтальная арматура из стали класса А-Ш и Вр-I.

Номенклатура изделий

Эскиз	Марка изделия	Размеры, мм			Толщина утеплителя, мм	Расход материалов				Масса изделия, т
		L	H	B		бетон, м^3	плиты пенополист. м3	сталь, кг		
								натуральн.	привед. к кл. А-I	
I	IICЦ 60.2I.3,5-ПТ-С9	5990	2100	350	50	3,58	0,42	II7,80	I52,76	4,3I
	IICЦ 30.2I.3,5-ПТ-С9	2990				I,76	0,20	58,20	75,II	2,I2
	IICЦ I8.2I.3,5-ПТ-С9	I790				I,0I	0,II	40,32	50,2I	I,22
	IICЦ I2.2I.3,5-ПТ-С9	II90				0,65	0,06	26,67	33,28	0,78
	IIICЦ 30.2I.3,5-ПТ-С9	2990				I,76	0,20	60,0I	76,88	2,I2
	2ICЦ 30.2I.3,5-ПТ-С9	2990				I,76	0,20	60,0I	76,88	2,I2
	3ICЦ 30.2I.3,5-ПТ-С9	2990				I,76	0,20	60,0I	76,88	2,I2
2	IICЦ 60.2I.3,5-ПТ-С9	5990	2100	350	50	3,58	0,4I	II7,80	I52,46	4,24
3	4ICЦ 30.2I.3,5-ПТ-С9	2990	2100	350	50	I,73	0,20	58,25	75,II	2,08
4	5ICЦ 30.2I.3,5-ПТ-С9	2990	2100	350	50	I,33	0,II	59,29	75,39	I,60

gost.e-ecolog.ru

Продолжение

Эскиз	Марка изделия	Размеры, мм			Толщина утеплителя, мм	Расход материалов				Масса изделия, т
		L	H	B		бетон, $м^3$	плиты пенополист. $м^3$	сталь, кг		
								натуральн.	привед. к кл. A-I	
5	1ПСЦ 32.2I.3,5-ПТ-С9	3245	2I00	350	50	I,84	0,I9	60,22	68,I9	2,22
	1ПСЦ I4.2I.3,5-ПТ-С9	I445	2I00	350	50	0,73	0,06	26,42	33,89	0,88
6	2ПСЦ 32.2I.3,5-ПТ-С9	3245	2I00	350	50	I,84	0,I9	60,22	68,I9	2,22
	2ПСЦ I4.2I.3,5-ПТ-С9	I445	2I00	350	50	0,73	0,06	26,42	33,89	0,88

C2BA УКАЗАНИЯ ПО ПРИМЕНЕНИЮ

Выпуск I-6 серии I.090.I-7c содержит рабочие чертежи панелей наружных стен нулевого цикла трехслойных на жестких связях толщиной 350 мм. Общие указания по применению и расчету панелей приведены в выпуске 0-I "Указания по применению изделий".

Панели представляют собой плоскую трехслойную конструкцию с наружным и внутренним железобетонными слоями соответственно 80 и 220 мм, соединенными армированными жесткими связями толщиной 60 мм. Между наружным и внутренним слоями расположен эффективный утеплитель толщиной 50 мм. Наружный слой панелей армирован плоскими сетками. Жесткие связи армированы плоскими каркасами. Внутренний слой армирован плоскими каркасами и отдельными стержнями. Наружная поверхность панелей предусмотрена с применением долговечных облицовочных материалов толщиной до 5 мм.

Предел огнестойкости - 2,5 часа.

J3OB ВЕТРОВОЕ ДАВЛЕНИЕ - $\frac{48\ кгс/м^2}{0,48\ кПа}$

G2EE ИНЖЕНЕРНО-ГЕОЛОГИЧЕСКИЕ УСЛОВИЯ - обычные

G2MQ СЕЙСМИЧНОСТЬ - 9 баллов

G2BQ СТЕПЕНЬ АГРЕССИВНОСТИ СРЕДЫ - неагрессивная

ДОПОЛНИТЕЛЬНЫЕ ДАННЫЕ

Расшифровка марок панелей.

Первая цифра означает: наличие в панелях проема; наличие дополнительных арматурных выпусков; отличие в конструкции торца и его расположении (зеркальность).

Группа букв означает: ПСЦ - панель стеновая цокольная.

Вторая группа цифр (записаны через точку) обозначает габарит панели (длина, высота и толщина) в дециметрах.

Вторая группа букв означает: П - бетон на пористых заполнителях (легкий бетон);
Т - тип конструкции (панель трехслойная).

Буквенно-цифровая группа в конце марки означает - для применения в районах сейсмичностью 9 баллов.

B7EA СОСТАВ ПРОЕКТНОЙ ДОКУМЕНТАЦИИ

Выпуск I-6 - панели наружных стен нулевого цикла трехслойные на жестких связях толщиной 350 мм для применения в районах сейсмичностью 9 баллов. Рабочие чертежи.

Объем проектных материалов, приведенных к формату А4, - I02 форматки.

B7BA АВТОР ПРОЕКТА - ТбилЗНИИЭП, 380086, Тбилиси 86, Сандро Эули, 5а.

B7HA УТВЕРЖДЕНИЕ - Утверждены Госкомархитектуры, приказ №I28 от I3.09.9I. Введены в действие ТбилЗНИИЭП с 0I.02.92, приказ №I23 от I7.09.9I. Срок действия I996 г.

B7KA ПОСТАВЩИК - Тбилисский филиал АПП ЦИТП, 380053, Тбилиси 53, пр. Гурамишвили, 86а.

Инв. №

Катал. л. № 066843

gost.e-ecolog.ru