СССР	СТРОИТЕЛЬНЫЙ КАТАЛОГ ЧАСТЬ 3 ТИПОВАЯ ДОКУМЕНТАЦИЯ НА КОНСТРУКЦИИ, ИЗДЕЛИЯ И УЗЛЫ ЗДАНИЙ И СООРУЖЕНИЙ	СТРОИТЕЛЬНЫЕ КОНСТРУКЦИИ И ИЗДЕЛИЯ Серия I.090.I-7с Вып. I-3
ЦИТП	СБОРНЫЕ ЖЕЛЕЗОБЕТОННЫЕ КОНСТРУКЦИИ МЕЖВИДОВОГО ПРИМЕНЕНИЯ ДЛЯ КРУПНОПАНЕЛЬНЫХ ОБЩЕСТВЕННЫХ, АДМИНИСТРАТИВНЫХ И БЫТОВЫХ ЗДАНИЙ С ВЫСОТОЙ ЭТАЖА 3,3 М ДЛЯ СТРОИТЕЛЬСТВА В РАЙОНАХ СЕЙСМИЧНОСТЬЮ 7, 8 И 9 БАЛЛОВ	
АПРЕЛЬ 1991		На I листе На 2 страницах Страница I

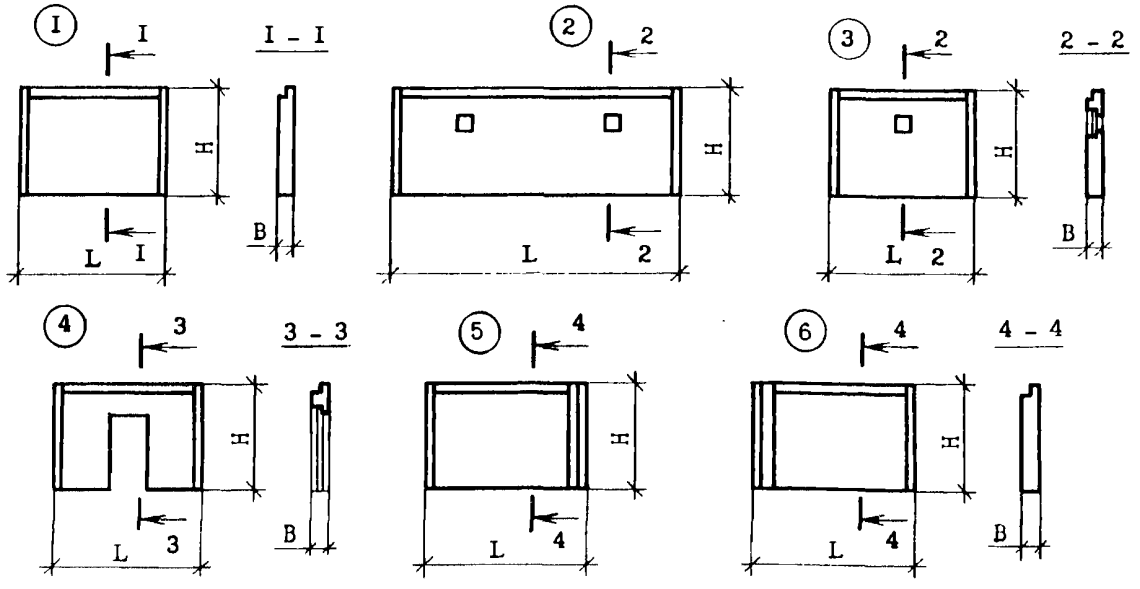

DIAA ТЕХНИЧЕСКАЯ ХАРАКТЕРИСТИКА

Бетон легкий на пористых заполнителях класса В10, плотностью D 1200 кг/м3.

Утеплитель - плиты из пенопласта полистирольного, плотностью 40 кг/м3 по ГОСТ 15588-86.

Вертикальная и горизонтальная арматура из стали класса А-Ш и Вр-I.

В закладных изделиях применяется сталь класса А-Ш и полосовая сталь марки ВСт3пс6.

Эскиз	Марка изделия	Размеры, мм			Толщина утеплителя, мм	Расход материалов				Масса изделия т
		L	H	B		бетон, м3	плиты пенополист м3	сталь, кг		
								натуральн.	привед. к кл. А-I	
I	ПСЦ 60.2I.3,5-ПТ-С	5990	2100	350	50	3,58	0,42	98,80	135,5	4,3I
	ПСЦ 30.2I.3,5-ПТ-С	2990				I,76	0,20	48,45	66,32	2,I2
	ПСЦ I8.2I.3,5-ПТ-С	I790				I,0I	0,II	26,62	37,02	I,22
	ПСЦ I2.2I.3,5-ПТ-С	II90				0,65	0,06	2I,0I	28,02	0,78
	IПСЦ 30.2I.3,5-ПТ-С	2990				I,76	0,20	49,35	67,23	2,I2
	2ПСЦ 30.2I.3,5-ПТ-С	2990				I,76	0,20	49,35	67,23	2,I2
	3ПСЦ 30.2I.3,5-ПТ-С	2990				I,76	0,20	49,35	67,23	2,I2
2	IIПСЦ 60.2I.3,5-ПТ-С	5990	2100	350	50	3,58	0,4I	98,80	I35,5	4,24
3	4ПСЦ 30.2I.3,5-ПТ-С	2990	2100	350	50	I,73	0,20	48,45	66,32	2,08
4	5ПСЦ 30.2I.3,5-ПТ-С	2990	2100	350	50	I,33	0,II	48,73	65,32	I,60

gost.e-ecolog.ru

Продолжение

Эскиз	Марка изделия	Размеры, мм			Толщина утеплителя, мм	Расход материалов				Масса изделия т
		L	H	B		бетон, м3	плиты пенополист м3	сталь, кг		
								натуреальн.	привед. к кл. A-I	
5	1ПСЦ 32.21.3,5-ПТ-С	3245	2100	350	50	1,64	0,19	50,00	68,79	2,22
	1ПСЦ 14.21.3,5-ПТ-С	1445				0,73	0,06	22,52	30,44	0,88
6	2ПСЦ 32.21.3,5-ПТ-С	3245	2100	350	50	1,84	0,19	50,00	68,79	2,22
	2ПСЦ 14.21.3,5-ПТ-С	1445				0,73	0,06	22,52	30,44	0,88

C2BA УКАЗАНИЯ ПО ПРИМЕНЕНИЮ

Выпуск I-3 серии I.090.I-7с содержит рабочие чертежи панелей наружных стен нулевого цикла трехслойных на жестких связях толщиной 350 мм. Общие указания по применению и расчету панелей приведены в выпуске 0-I "Указания по применению изделий".

Панели представляют собой плоскую трехслойную конструкцию с наружным и внутренним железобетонными слоями толщиной соответственно 80 и 220 мм, соединенными армированными жесткими связями толщиной 60 мм. Между наружным и внутренним слоями расположен эффективный утеплитель толщиной 50 мм. Наружный слой панелей армирован плоскими сетками. Жесткие связи армированы плоскими каркасами. Внутренний слой армирован плоскими каркасами и отдельными стержнями. Наружная поверхность панелей предусмотрена с применением долговечных облицовочных материалов толщиной до 5 мм.

Предел огнестойкости - 2,5 часа.

J3OB СКОРОСТНОЙ НАПОР ВЕТРА - $\frac{48 \text{ кгс/м2}}{0,48 \text{ кПа}}$

G2EE ИНЖЕНЕРНО-ГЕОЛОГИЧЕСКИЕ УСЛОВИЯ - обычные

G2MQ СЕЙСМИЧНОСТЬ - 7,8 баллов

G2BQ СТЕПЕНЬ АГРЕССИВНОСТИ СРЕДЫ - неагрессивная

Д О П О Л Н И Т Е Л Ь Н О Е Д А Н Н О Е

Расшифровка марок панелей.

Первая цифра означает: наличие в панелях проема; наличие дополнительных арматурных выпусков; отличие в конструкции торца и его расположении (зеркальность).

Группа букв означает: ПСЦ - панель стеновая цокольная.

Вторая группа цифр (записаны через точку) обозначает габарит панели (длина, высота и толщина) в дециметрах.

Вторая группа букв означает: Б - бетон на пористых заполнителях (легкий бетон); Т - тип конструкции (панель трехслойная).

Буква С в конце марки означает - для применения в районах сейсмичностью 7 и 8 баллов.

Выпуск I-3 серии I.090.I-7с разработан взамен выпуска I-3 серии I.090.I-2с.

B7EA СОСТАВ ПРОЕКТНОЙ ДОКУМЕНТАЦИИ

Выпуск I-3 - Панели наружных стен нулевого цикла трехслойные на жестких связях толщиной 350 мм для применения в районах сейсмичностью 7 и 8 баллов. Рабочие чертежи.

Объем проектных материалов, приведенных к формату А4, - 102 форматки.

B7BA АВТОР ПРОЕКТА ТбилЗНИИЭП, 380086, Тбилиси 86, Сандро Зули, 5а

B7HA УТВЕРЕЖДЕНИЕ Утверждены Госкомархитектуры, приказ № 209 от 20.II.90, введены в действие ТбилЗНИИЭП с 01.03.91, приказ № 147 от 28.II.90. Срок действия - 1996г.

B7KA ПОСТАВЩИК Тбилисский филиал ЦИТП, 380053, Тбилиси 53, пр.Гурамишвили, 86а.

Инв. №

Катал.л. № 065955

gost.e-ecolog.ru