СССР	СТРОИТЕЛЬНЫЙ КАТАЛОГ ЧАСТЬ 3 ТИПОВАЯ ДОКУМЕНТАЦИЯ НА КОНСТРУКЦИИ, ИЗДЕЛИЯ И УЗЛЫ ЗДАНИЙ И СООРУЖЕНИЙ	СТРОИТЕЛЬНЫЕ КОНСТРУКЦИИ И ИЗДЕЛИЯ Серия 1.090.1-7с Вып. I- 4
ЦИТП	СБОРНЫЕ ЖЕЛЕЗОБЕТОННЫЕ КОНСТРУКЦИИ МЕЖВИДОВОГО ПРИМЕНЕНИЯ ДЛЯ КРУПНОПАНЕЛЬНЫХ ОБЩЕСТВЕННЫХ, АДМИНИСТРАТИВНЫХ И БЫТОВЫХ ЗДАНИЙ С ВЫСОТОЙ ЭТАЖА 3,3 М ДЛЯ СТРОИТЕЛЬСТВА В РАЙОНАХ СЕЙСМИЧНОСТЬЮ 7, 8 И 9 БАЛЛОВ	
АПРЕЛЬ 1991		На I листе На 2 страницах Страница I

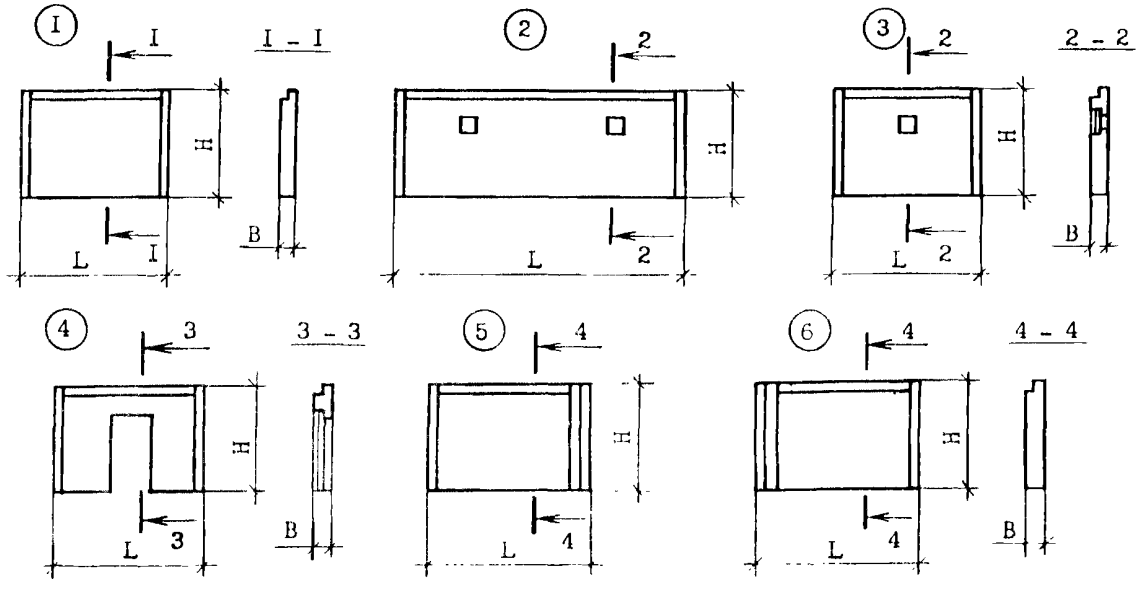

D1AA ТЕХНИЧЕСКАЯ ХАРАКТЕРИСТИКА

Бетон легкий на пористых заполнителях класса В10, плотностью D 1200кг/м^3.

Панели армированы пространственными сварными каркасами.

Вертикальная и горизонтальная арматура из стали класса А-Ш и Вр-I.

В закладных изделиях применяется сталь класса А-Ш и полосовая сталь марки ВСт3пс6.

Наружный отделочный слой - цементный раствор М150.

Номенклатура изделий

Эскиз	Марка изделия	Размеры, мм			Расход материалов				Масса изделия, т
		L	H	B	бетон, м^3	отделочный слой, м^3	сталь, кг		
							натуральн.	привед. к кл.А-I	
I	ПСЦ 60.2I.2,5-П-С9	5990	2I00	250	2,59	0,25	I08,20	I3I,4	3,56
	ПСЦ 30.2I.2,5-П-С9	2990			I,25	0,I3	62,78	76,02	I,73
	ПСЦ I8.2I.2,5-П-С9	I790			0,70	0,08	44,06	5I,32	0,98
	ПСЦ I2.2I.2,5-П-С9	II90			0,45	0,05	38,09	43,40	0,63
	IПСЦ 30.2I.2,5-П-С9	2990			I,25	0,I3	64,84	78,08	I,73
	2ПСЦ 30.2I.2,5-П-С9	2990			I,25	0,I3	64,84	78,08	I,73
	3ПСЦ 30.2I.2,5-П-С9	2990			I,25	0,I3	64,84	78,08	I,73
2	IIПСЦ 60.2I.2,5-П-С9	5990	2I00	250	2,56	0,24	I08,20	I3I,40	3,50
3	4ПСЦ 30.2I.2,5-П-С9	2990	2I00	250	I,23	0,I2	62,78	76,02	I,69
4	5ПСЦ 30.2I.2,5-П-С9	2990	2I00	250	0,90	0,I0	55,89	69,57	I,26

gost.e-ecolog.ru

Продолжение

Эскиз	Марка изделия	Размеры, мм			Расход материалов,				Масса изделия, т
		L	H	B	бетон, м3	отделочный слой, м3	сталь, кг		
							натуральн.	привед. к кл.А-I	
5	IПСЦ 32.2I.2,5-П-С9 IIСЦ I4.2I.2,5-П-С9	3I45 I345	2I00	250	I,29 0,48	0,I3 0,06	62,6I 40,05	75,58 46,09	I,78 0,68
6	2ПСЦ 32.2I.2,5-П-С9 2IIСЦ I4.2I.2,5-П-С9	3I45 I345	2I00	250	I,29 0,48	0,I3 0,06	62,6I 40,05	75,58 46,09	I,78 0,68

C2BA УКАЗАНИЯ ПО ПРИМЕНЕНИЮ

Выпуск I-4 серии I.090.I-7с содержит рабочие чертежи панелей наружных стен нулевого цикла однослойных толщиной 250мм для применения в районах сейсмичностью 9 баллов. Общие указания по применению и расчету панелей приведены в выпуске 0-I "Указания по применению изделий".

Панели представляют собой плоскую однослойную конструкцию толщиной 250 мм, армируемую пространственными сварными каркасами.

Предел огнестойкости - 2,5 часа.

J30B СКОРОСТНОЙ НАПОР ВЕТРА - $\frac{48\ кгс/м2}{0,48\ кПа}$

G2EE ИНЖЕНЕРНО-ГЕОЛОГИЧЕСКИЕ УСЛОВИЯ - - обычные

G2MQ СЕЙСМИЧНОСТЬ - 9 баллов

G2BQ СТЕПЕНЬ АГРЕССИВНОСТИ СРЕДЫ - - неагрессивная

Д О П О Л Н И Т Е Л Ь Н Ы Е Д А Н Н Ы Е

Расшифровка марок панелей.

Первая цифра означает: наличие в панелях проема; наличие дополнительных арматурных выпусков; отличие в конструкции торца и его расположении (зеркальность).

Группа букв означает:

ПСЦ - панель стеновая цокольная.

Вторая группа цифр (записаны через точку) обозначает габарит панели (длина, высота и толщина) в дециметрах.

Буква П означает вид бетона - бетон легкий на пористых заполнителях.

Буквенно-цифровая группа С9 в конце марки означает - для применения в районах сейсмичностью 9 баллов.

Выпуск I-4 серии I.090.I-7с разработан взамен выпуска I-4 серии I.090.I-2с.

B7EA СОСТАВ ПРОЕКТНОЙ ДОКУМЕНТАЦИИ

Выпуск I-4 - Панели наружных стен нулевого цикла однослойные толщиной 250 мм для применения в районах сейсмичностью 9 баллов. Рабочие чертежи.

Объем проектных материалов, приведенных к формату А4, - 86 форматок.

B7BA АВТОР ПРОЕКТА ТбилЗНИИЭП, 380086, Тбилиси 86, Сандро Эули, 5а.

B7HA УТВЕРЖДЕНИЕ Утверждены Госкомархитектуры, приказ № 209 от 20.II.90, введены в действие ТбилЗНИИЭП с 0I.03.9I, приказ № I47 от 28.II.90. Срок действия - I966г.

B7KA ПОСТАВЩИК Тбилисский филиал ЦИТП, 380053, Тбилиси 53, пр.Гурамишвили, 86а.

Инв. №

Катал.л. № 065956

gost.e-ecolog.ru