СССР	СТРОИТЕЛЬНЫЕ КАТАЛОГ ЧАСТЬ 3 ТИПОВАЯ ДОКУМЕНТАЦИЯ НА КОНСТРУКЦИИ, ИЗДЕЛИЯ И УЗЛЫ ЗДАНИЙ И СООРУЖЕНИЙ	СТРОИТЕЛЬНЫЕ КОНСТРУКЦИИ И ИЗДЕЛИЯ Серия I.090.I-7с Вып. I-2
ЦИТП	СБОРНЫЕ ЖЕЛЕЗОБЕТОННЫЕ КОНСТРУКЦИИ МЕЖВИДОВОГО ПРИМЕНЕНИЯ ДЛЯ КРУПНОПАНЕЛЬНЫХ ОБЩЕСТВЕННЫХ, АДМИНИСТРАТИВНЫХ И БЫТОВЫХ ЗДАНИЙ С ВЫСОТОЙ ЭТАЖА 3,3 М ДЛЯ СТРОИТЕЛЬСТВА В РАЙОНАХ СЕЙСМИЧНОСТЬЮ 7, 8 И 9 БАЛЛОВ	
АПРЕЛЬ 1991		На I листе На 2 страницах Страница I

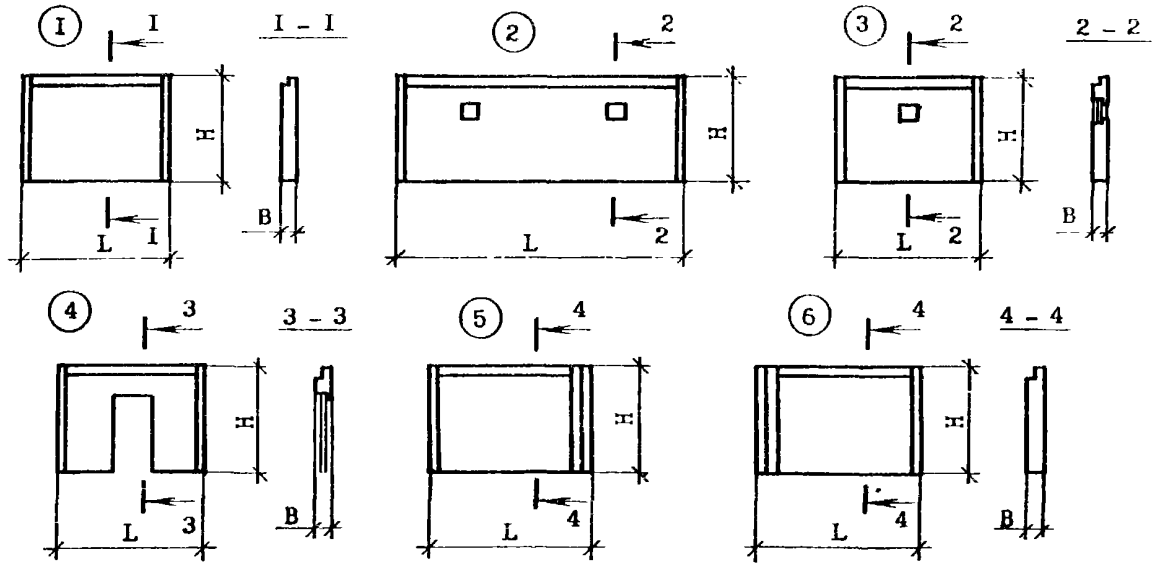

DIAA ТЕХНИЧЕСКАЯ ХАРАКТЕРИСТИКА

Бетон легкий на пористых заполнителях класса В7,5, плотностью D I200 кг/м3.

Панели армированы пространственными сварными каркасами.

Вертикальная и горизонтальная арматура из стали класса А-Ш и Вр-I.

В закладных изделиях применяется сталь класса А-Ш и полосовая сталь марки ВСт3пс6.

Наружный отделочный слой – цементный раствор М150.

Номенклатура изделий

Эскиз	Марка изделия	Размеры, мм			Расход материалов				Масса изделия, т
		L	H	B	бетон, м3	отделочный слой, м3	сталь, кг		
							натуральн.	привед. к кл. А-I	
I	ПСЦ 60.2I.3,5-П-С	5990	2I00	350	3,85	0,25	86,36	III,90	5,07
	ПСЦ 30.2I.3,5-П-С	2990			I,88	0,I3	47,73	62,63	2,49
	ПСЦ I8.2I.3,5-П-С	I790			I,07	0,08	3I,44	40,63	I,46
	ПСЦ I2.2I.3,5-П-С	II90			0,68	0,05	23,49	29,8I	0,9I
	IПСЦ 30.2I.3,5-П-С	2990			I,88	0,I3	48,6I	63,5I	2,49
	2ПСЦ 30.2I.3,5-П-С	2990			I,88	0,I3	48,6I	63,5I	2,49
	3ПСЦ 30.2I.3,5-П-С	2990			I,88	0,I3	48,6I	63,5I	2,49
2	IIПСЦ 60.2I.3,5-П-С	5990	2I00	350	3,78	0,24	86,36	III,90	4,99
3	4ПСЦ 30.2I.3,5-П-С	2990	2I00	350	I,85	0,I2	47,73	62,63	2,46
4	5ПСЦ 30.2I.3,5-П-С	2990	2I00	350	I,38	0,I0	43,54	57,75	I,84

gost.e-ecolog.ru

Продолжение

Эскиз	Марка изделия	Размеры, мм			Расход материалов				Масса изделия, т
		L	H	B	бетон, м3	отделочный слой м3	сталь, кг		
							натуральн.	привед. к кл.A-I	
5	1ПСЦ 32.2I.3,5-П-С 1ПСЦ I4.2I.3,5-П-С	3245 I445	2I00	350	I,99 0,79	0,I3 0,06	5I,46 27,22	67,64 34,80	2,62 I,04
6	2ПСЦ 32.2I.3,5-П-С 2ПСЦ I4.2I.3,5-П-С	3245 I445	2I00	350	I,99 0,79	0,I3 0,06	5I,46 27,22	67,64 34,80	2,62 I,04

C2BA УКАЗАНИЯ ПО ПРИМЕНЕНИЮ

Выпуск I-2 серии I.090.I-7с содержит рабочие чертежи панелей наружных стен нулевого цикла однослойных толщиной 350 мм для применения в районах сейсмичностью 7 и 8 баллов Общие указания по применению и расчету панелей приведены в выпуске 0-I "Указания по применению изделий".

Панели представляют собой плоскую однослойную конструкцию толщиной 350 мм, армируемую пространственными сварными каркасами.

Предел огнестойкости - 2,5 часа.

J3OB СКОРОСТНОЙ НАПОР ВЕТРА - $\frac{48\ кгс/м2}{0,48\ кПа}$

G2EE ИНЖЕНЕРНО-ГЕОЛОГИЧЕСКИЕ УСЛОВИЯ - - обычные

G2MQ СЕЙСМИЧНОСТЬ - 7 и 8 баллов

G2BQ СТЕПЕНЬ АГРЕССИВНОСТИ СРЕДЫ - - неагрессивная

Д О П О Л Н И Т Е Л Ь Н Ы Е Д А Н Н Ы Е

Расшифровка марок панелей.

Первая цифра означает: наличие в панелях проема; наличие дополнительных арматурных выпусков; отличие в конструкции торца и его расположении (зеркальность).

Группа букв означает:

ПСЦ - панель стеновая цокольная.

Вторая группа цифр (записаны через точку) обозначает габарит панели (длина, высота и толщина) в дециметрах.

Буква П означает вид бетона - бетон легкий на пористых заполнителях.

Буква С в конце марки означает - для применения в районах сейсмичностью 7 и 8 баллов.

Выпуск I-2 серии I.090.I-7с разработан взамен выпуска I-2 серии I.090.I-2с.

B7EA СОСТАВ ПРОЕКТНОЙ ДОКУМЕНТАЦИИ

Выпуск I-2 - Панели наружных стен нулевого цикла однослойные толщиной 350мм для применения в районах сейсмичностью 7 и 8 баллов. Рабочие чертежи.

Объем проектных материалов, приведенных к формату А4, - 84 форматок.

B7BA АВТОР ПРОЕКТА ТбилЗНИИЭП, 380086, Тбилиси 86, Сандро Эули, 5а.

B7HA УТВЕРЖДЕНИЕ Утверждены Госкомархитектуры, приказ № 209 от 20.II.90, введены в действие ТбилЗНИИЭП с 0I.03.9I, приказ № I40 от 28.II.90. Срок действия - I996г.

B7KA ПОСТАВЩИК Тбилисский филиал ЦИТП, 380053, Тбилиси 53, пр. Гурамишвили, 86а.

Инв. №
Катал. л. № 065954

gost.e-ecolog.ru