СССР

ЦИТП

АПРЕЛЬ 1991

СТРОИТЕЛЬНЫЙ КАТАЛОГ
ЧАСТЬ 3
ТИПОВАЯ ДОКУМЕНТАЦИЯ НА КОНСТРУКЦИИ, ИЗДЕЛИЯ И УЗЛЫ ЗДАНИЙ И СООРУЖЕНИЙ

СТРОИТЕЛЬНЫЕ КОНСТРУКЦИИ И ИЗДЕЛИЯ
Серия I.090.I-7c
Вып. I-I

СБОРНЫЕ ЖЕЛЕЗОБЕТОННЫЕ КОНСТРУКЦИИ МЕЖВИДОВОГО ПРИМЕНЕНИЯ ДЛЯ КРУПНОПАНЕЛЬНЫХ ОБЩЕСТВЕННЫХ, АДМИНИСТРАТИВНЫХ И БЫТОВЫХ ЗДАНИЙ С ВЫСОТОЙ ЭТАЖА 3,3 М ДЛЯ СТРОИТЕЛЬСТВА В РАЙОНАХ СЕЙСМИЧНОСТЬЮ 7, 8 И 9 БАЛЛОВ

На I листе
На 2 страницах
Страница I

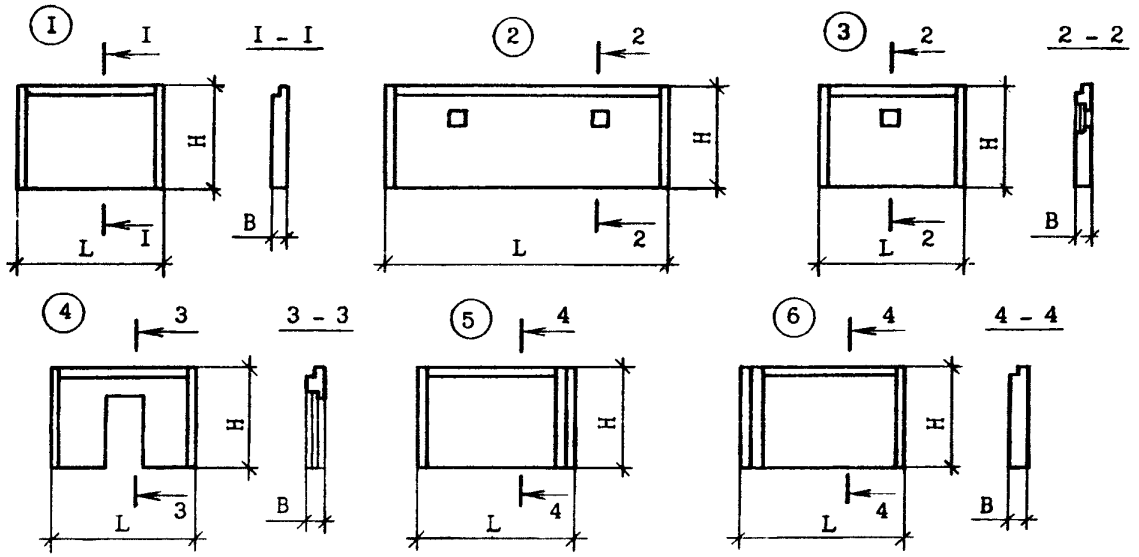

DIAA ТЕХНИЧЕСКАЯ ХАРАКТЕРИСТИКА

Бетон легкий на пористых заполнителях класса В10, плотностью D I200 кг/м3.

Панели армированы пространственными сварными каркасами.

Вертикальная и горизонтальная арматура из стали класса А-Ш и Вр-I.

В закладных изделиях применяется сталь класса А-Ш и полосовая сталь марки ВСт3пс6.

Наружный отделочный слой - цементный раствор М150.

Номенклатура изделий

Эскиз	Марка изделия	Размеры, мм			Расход материалов				Масса изделия, т
		L	H	B	бетон, м3	отделочный слой, м3	сталь, кг		
							натуральн.	привед. к кл.А-I	
I	ПСЦ 60.2I.2,5-П-С	5990	2I00	250	2,59	0,25	84,02	I07,2	3,56
	ПСЦ 30.2I.2,5-П-С	2990			I,25	0,I3	48,98	60,22	I,73
	ПСЦ I8.2I.2,5-П-С	I790			0,70	0,08	33,09	40,35	0,98
	ПСЦ I2.2I.2,5-П-С	II90			0,45	0,05	27,90	33,2I	0,63
	IПСЦ 30.2I.2,5-П-С	2990			I,25	0,I3	50,03	63,27	I,73
	2ПСЦ 30.2I.2,5-П-С	2990			I,25	0,I3	50,03	63,27	I,73
	3ПСЦ 30.2I.2,5-П-С	2990			I,25	0,I3	50,03	63,27	I,73
2	IПСЦ 60.2I.2,5-П-С	5990	2I00	250	2,56	0,24	84,02	I07,2	3,50
3	4ПСЦ 30.2I.2,5-П-С	2990	2I00	250	I,23	0,I2	48,98	60,22	I,69
4	5ПСЦ 30.2I.2,5-П-С	2990	2I00	250	0,90	0,I0	46,I0	59,78	I,26

gost.e-ecolog.ru

СБОРНЫЕ ЖЕЛЕЗОБЕТОННЫЕ КОНСТРУКЦИИ МЕЖВИДОВОГО ПРИМЕНЕНИЯ ДЛЯ КРУПНОПАНЕЛЬНЫХ ОБЩЕСТВЕННЫХ, АДМИНИСТРАТИВНЫХ И БЫТОВЫХ ЗДАНИЙ С ВЫСОТОЙ ЭТАЖА 3,3 М ДЛЯ СТРОИТЕЛЬСТВА В РАЙОНАХ СЕЙСМИЧНОСТЬЮ 7, 8 И 9 БАЛЛОВ	СТРОИТЕЛЬНЫЕ КОНСТРУКЦИИ И ИЗДЕЛИЯ Серия I.090.I-7с Вып. I-I	Лист I Страница 2

Продолжение

Эскиз	Марка изделия	Размеры, мм			Расход материалов				Масса изделия, т
		L	H	B	бетон, м3	отделочный слой, м3	сталь, кг		
							натуральн.	привед. к кл. A-I	
5	IIIСЦ 32.2I.2,5-П-С	3I45	2I00	250	I,29	0,I3	48,57	6I,54	I,78
	IIIСЦ I4.2I.2,5-П-С	I345			0,48	0,06	29,62	35,5I	0,68
6	2ПСЦ 32.2I.2,5-П-С	3I45	2I00	250	I,29	0,I3	48,57	6I,54	I,78
	2ПСЦ I4.2I.2,5-П-С	I345			0,48	0,06	29,62	35,5I	0,68

C2BA УКАЗАНИЯ ПО ПРИМЕНЕНИЮ

Выпуск I-I серии I.090.I-7с содержит рабочие чертежи панелей наружных стен нулевого цикла однослойных толщиной 250 мм для применения в районах сейсмичностью 7 и 8 баллов. Общие указания по применению и расчету панелей приведены в выпуске 0-I "Указания пс применению изделий".

Панели представляют собой плоскую однослойную конструкцию толщиной 250 мм, армируемую пространственными сварными каркасами.

Предел огнестойкости - 2,5 часа.

J30B СКОРОСТНОЙ НАПОР ВЕТРА - 48 кгс/м2 / 0,48 кПа

J30B ИНЖЕНЕРНО-ГЕОЛОГИЧЕСКИЕ УСЛОВИЯ - - обычные

G2MQ СЕЙСМИЧНОСТЬ - 7 и 8 баллов

G2EE СТЕПЕНЬ АГРЕССИВНОСТИ СРЕДЫ - - неагрессивная

Д О П О Л Н И Т Е Л Ь Н Ы Е Д А Н Н Ы Е

Расшифровка марок панелей.

Первая цифра означает: наличие в панелях проема; наличие дополнительных арматурных выпусков; отличие в конструкции торца и его расположении (зеркальность).

Группа букв означает:

ПСЦ - панель стеновая цокольная.

Вторая группа цифр (записаны через точку) обозначает габарит панели (длина, высота и толщина) в дециметрах.

Буква П означает вид бетона - бетон легкий на пористых заполнителях.

Буква С в конце марки означает - для применения в районах сейсмичностью 7 и 8 баллов.

Выпуск I-I серии I.090.I-7с разработан взамен выпуска I-I серии I.090.I-2с.

B7EA СОСТАВ ПРОЕКТНОЙ ДОКУМЕНТАЦИИ

Выпуск I-I - Панели наружных стен нулевого цикла однослойные толщиной 250 мм для применения в районах сейсмичностью 7 и 8 баллов. Рабочие чертежи.

Объем проектных материалов, приведенных к формату А4, - 86 форматок.

B7BA АВТОР ПРОЕКТА ТбилЗНИИЭП, 380086, Тбилиси 86, Сандро Эули, 5а

B7HA УТВЕРЖДЕНИЕ Утверждены Госкомархитектуры, приказ № 209 от 20.II.90, введены в действие ТбилЗНИИЭП с 0I.03.9I, приказ № I40 от 28.II.90. Срок действия - I996г.

B7KA ПОСТАВЩИК Тбилисский филиал ЦИТП, 380053, Тбилиси 53, пр. Гурамишвили , 86а

Инв. №

Катал. л. № 065953

gost.e-ecolog.ru

Подписано в печать 22.02.9I. Тираж 6780 экз. Заказ № 2485. АШ ЦИТП