СССР	СТРОИТЕЛЬНЫЙ КАТАЛОГ ЧАСТЬ 3 ТИПОВАЯ ДОКУМЕНТАЦИЯ НА КОНСТРУКЦИИ, ИЗДЕЛИЯ И УЗЛЫ ЗДАНИЙ И СООРУЖЕНИЙ	СТРОИТЕЛЬНЫЕ КОНСТРУКЦИИ И ИЗДЕЛИЯ Серия I.090.I-3пв Вып. 2-I УДК 624.012.35
ЦИТП	СБОРНЫЕ ЖЕЛЕЗОБЕТОННЫЕ КОНСТРУКЦИИ МЕЖВИДОВОГО ПРИМЕНЕНИЯ КРУПНОПАНЕЛЬНЫХ ОБЩЕСТВЕННЫХ ЗДАНИЙ И ВСПОМОГАТЕЛЬНЫХ ЗДАНИЙ ПРОМЫШЛЕННЫХ ПРЕДПРИЯТИЙ С ВЫСОТОЙ ЭТАЖА 3,0 И 3,3 М ДЛЯ СТРОИТЕЛЬСТВА НА ПРОСАДОЧНЫХ ГРУНТАХ И НА ПОДРАБАТЫВАЕМЫХ ТЕРРИТОРИЯХ	FJCG
ИЮНЬ 1985		На 4 листах На 8 страницах Страница I

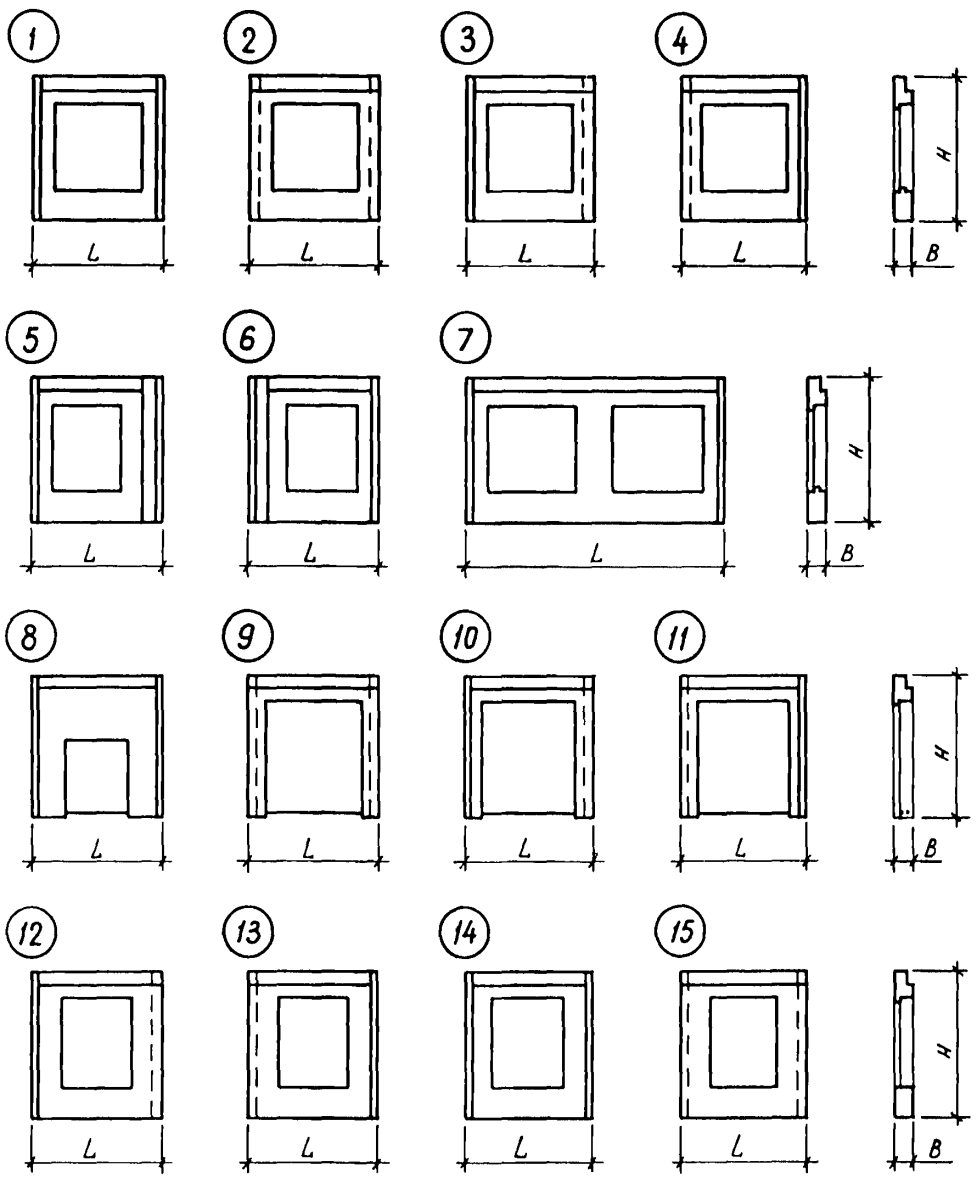

gost.e-ecolog.ru

СБОРНЫЕ ЖЕЛЕЗОБЕТОННЫЕ КОНСТРУКЦИИ МЕЖВИДОВОГО ПРИМЕНЕНИЯ КРУПНОПАНЕЛЬНЫХ ОБЩЕСТВЕННЫХ ЗДАНИЙ И ВСПОМОГАТЕЛЬНЫХ ЗДАНИЙ ПРОМЫШЛЕННЫХ ПРЕДПРИЯТИЙ С ВЫСОТОЙ ЭТАЖА 3,0 И 3,3 М ДЛЯ СТРОИТЕЛЬСТВА НА ПРОСАДОЧНЫХ ГРУНТАХ И НА ПОДРАБАТЫВАЕМЫХ ТЕРРИТОРИЯХ	СТРОИТЕЛЬНЫЕ КОНСТРУКЦИИ И ИЗДЕЛИЯ Серия I.090.I-3пв Вып. 2-I	Лист I Страница 2

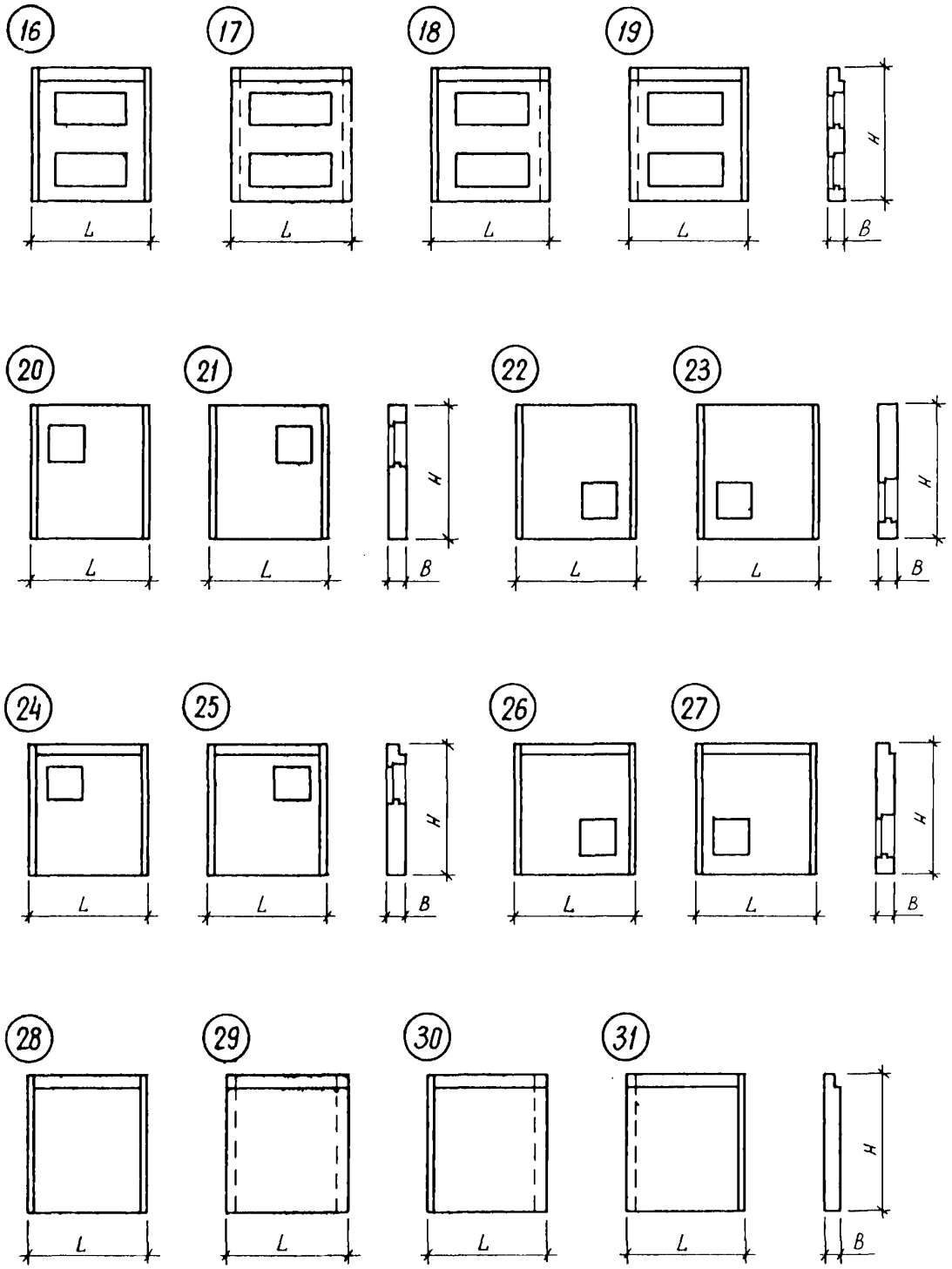

СБОРНЫЕ ЖЕЛЕЗОБЕТОННЫЕ КОНСТРУКЦИИ МЕЖВИДОВОГО ПРИМЕНЕНИЯ КРУПНОПАНЕЛЬНЫХ ОБЩЕСТВЕННЫХ ЗДАНИЙ И ВСПОМОГАТЕЛЬНЫХ ЗДАНИЙ ПРОМЫШЛЕННЫХ ПРЕДПРИЯТИЙ С ВЫСОТОЙ ЭТАЖА 3,0 И 3,3 М ДЛЯ СТРОИТЕЛЬСТВА НА ПРОСАДОЧНЫХ ГРУНТАХ И НА ПОДРАБАТЫВАЕМЫХ ТЕРРИТОРИЯХ	СТРОИТЕЛЬНЫЕ КОНСТРУКЦИИ И ИЗДЕЛИЯ Серия I.090.I-3пв Вып. 2-I	Лист 2 Страница 3

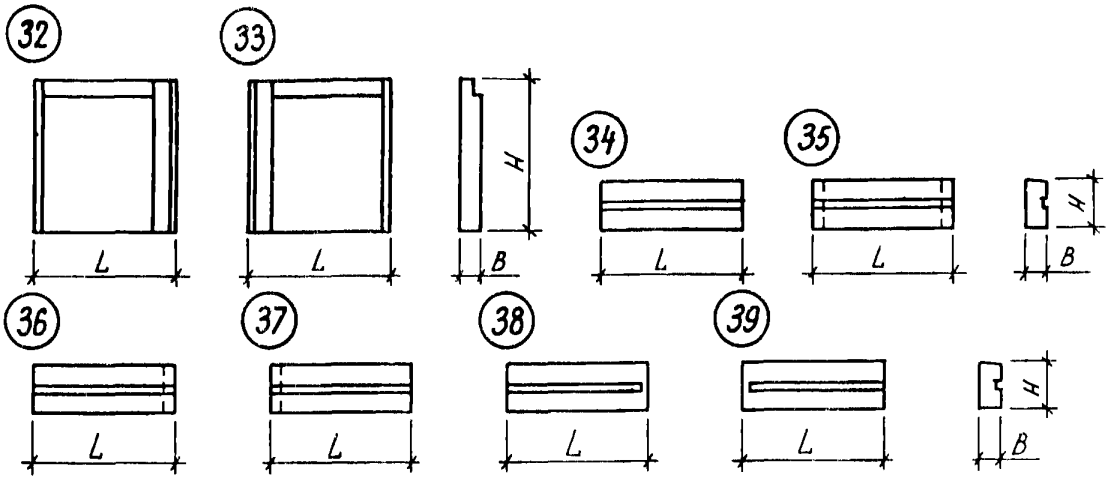

D1AA ТЕХНИЧЕСКАЯ ХАРАКТЕРИСТИКА

Бетон легкий (на пористых заполнителях) М75.
Наружный отделочный слой - цементный раствор М100.
Панели армированы пространственными каркасами.
Вертикальная и горизонтальная арматура из стали класса А-III и Вр-I.
В закладных изделиях применяется сталь класса А-III, полосовая сталь-марки ВСт3кп2.

НОМЕНКЛАТУРА ПАНЕЛЕЙ

Эскиз	Марка изделия	Размеры, мм			Расход материалов				Масса изделия, т
		L	H	B	бетон, $м^3$	отделочн. слой, $м^3$	сталь, кг		
							натуральн.	привед. к кл. А-I	
I	1ПСО 30.33.3,5-II-ПВ	2990	3275	350	I,55	0,II	5I,5I	70,68	I,9I
	1ПСО 30.33.3,5-2II-ПВ			350	I,55	0,II	54,89	75,46	I,9I
	1ПСО 30.33.4,0-II-ПВ			400	I,8I	0,II	53,44	73,I7	2,I9
	1ПСО 30.33.4,0-2II-ПВ			400	I,8I	0,II	56,83	77,95	2,I9
	2ПСО 30.33.3,5-II-ПВ			350	I,76	0,I3	52,45	72,05	2,I7
	2ПСО 30.33.3,5-2II-ПВ			350	I,76	0,I3	55,83	76,83	2,I7
	2ПСО 30.33.4,0-II-ПВ			400	2,05	0,I3	54,39	74,55	2,48
	2ПСО 30.33.4,0-2II-ПВ			400	2,05	0,I3	57,78	79,33	2,48
	3ПСО 30.33.3,5-II-ПВ			350	2,I7	0,I5	55,63	76,49	2,66
	3ПСО 30.33.3,5-2II-ПВ			350	2,I7	0,I5	59,II	8I,27	2,66
	3ПСО 30.33.4,0-II-ПВ			400	2,53	0,I5	56,29	77,32	3,05
	3ПСО 30.33.4,0-2II-ПВ			400	2,53	0,I5	59,67	82,I0	3,05
	4ПСО 30.33.3,5-II-ПВ			350	I,94	0,I4	60,20	82,88	2,38
	4ПСО 30.33.3,5-2II-ПВ			350	I,94	0,I4	63,42	87,43	2,38
	4ПСО 30.33.4,0-II-ПВ			400	2,26	0,I4	60,83	83,8I	2,73
	4ПСО 30.33.4,0-2II-ПВ			400	2,26	0,I4	64,05	88,36	2,73
	5ПСО 30.33.3,5-II-ПВ			350	2,II	0,I5	6I,05	84,I3	2,59
	5ПСО 30.33.3,5-2II-ПВ			350	2,II	0,I5	64,28	88,68	2,59
	5ПСО 30.33.4,0-II-ПВ			400	2,46	0,I5	6I,69	85,07	2,97
	5ПСО 30.33.4,0-2II-ПВ			400	2,46	0,I5	64,92	89,62	2,97
	6ПСО 30.33.3,5-II-ПВ			350	2,29	0,I6	6I,9I	85,38	2,8I
	6ПСО 30.33.3,5-2II-ПВ			350	2,29	0,I6	65,I3	89,92	2,8I
	6ПСО 30.33.4,0-II-ПВ			400	2,67	0,I6	62,50	86,25	3,20
	6ПСО 30.33.4,0-2II-ПВ			400	2,67	0,I6	65,73	90,80	3,20
	7ПСО 30.33.3,5-2II-ПВ			350	2,I2	0,I5	59,68	82,I3	2,59
	7ПСО 30.33.4,0-2II-ПВ			400	2,47	0,I5	50,29	83,03	2,98

СБОРНЫЕ ЖЕЛЕЗОБЕТОННЫЕ КОНСТРУКЦИИ МЕЖВИДОВОГО ПРИМЕНЕНИЯ КРУПНОПАНЕЛЬНЫХ ОБЩЕСТВЕННЫХ ЗДАНИЙ И ВСПОМОГАТЕЛЬНЫХ ЗДАНИЙ ПРОМЫШЛЕННЫХ ПРЕДПРИЯТИЙ С ВЫСОТОЙ ЭТАЖА 3,0 И 3,3 М ДЛЯ СТРОИТЕЛЬСТВА НА ПРОСАДОЧНЫХ ГРУНТАХ И НА ПОДРАБАТЫВАЕМЫХ ТЕРРИТОРИЯХ	СТРОИТЕЛЬНЫЕ КОНСТРУКЦИИ И ИЗДЕЛИЯ Серия I.090.I-3пв Вып. 2-I	Лист 2 Страница 4

Продолжение

Эскиз	Марка изделия	Размеры, мм			Расход материалов				Масса изделия, т
		L	H	B	бетон, $м^3$	отделочн. слой, $м^3$	сталь, кг		
							натуральн.	привед. к кл. А-I	
I	8ПСО 30.33.3,5-2П-ПВ	2990	3275	350	2,48	0,I7	63,42	87,5I	3,03
	8ПСО 30.33.4,0-2П-ПВ			400	2,88	0,I7	64,05	88,44	3,47
	9ПСО 30.33.3,5-2П-ПВ			350	2,48	0,I7	63,42	87,5I	3,03
	9ПСО 30.33.4,0-2П-ПВ			400	2,88	0,I7	64,05	88,44	3,47
2	IПСО 28.33.3,5-IП-ПВ	28I0	3275	350	I,38	0,08	46,55	63,5I	I,66
	IПСО 28.33.3,5-2П-ПВ			350	I,38	0,08	49,93	68,29	I,66
	IПСО 28.33.4,0-IП-ПВ			400	I,55	0,07	46,88	64,00	I,84
	IПСО 28.33.4,0-2П-ПВ			400	I,55	0,07	50,27	68,78	I,84
	2ПСО 28.33.3,5-IП-ПВ			350	I,59	0,09	47,48	64,88	I,9I
	2ПСО 28.33.3,5-2П-ПВ			350	I,59	0,09	50,87	69,66	I,9I
	2ПСО 28.33.4,0-IП-ПВ			400	I,79	0,09	47,83	65,39	2,I2
	2ПСО 28.33.4,0-2П-ПВ			400	I,79	0,09	5I,22	70,I7	2,I2
3	IПСО 29.33.3,5-IП-ПВ	2900	3275	350	I,47	0,I0	49,03	67,I0	I,79
	IПСО 29.33.3,5-2П-ПВ			350	I,47	0,I0	52,42	7I,88	I,79
	IПСО 29.33.4,0-IП-ПВ			400	I,68	0,09	50,86	69,43	2,02
	IПСО 29.33.4,0-2П-ПВ			400	I,68	0,09	54,25	74,2I	2,02
	3ПСО 29.33.3,5-IП-ПВ			350	I,67	0,II	49,97	68,47	2,04
	3ПСО 29.33.3,5-2П-ПВ			350	I,67	0,II	53,36	73,25	2,04
	3ПСО 29.33.4,0-IП-ПВ			400	I,92	0,II	5I,8I	70,8I	2,30
	3ПСО 29.33.4,0-2П-ПВ			400	I,92	0,II	55,20	75,60	2,30
4	2ПСО 29.33.3,5-IП-ПВ	2900	3275	350	I,47	0,I0	49,03	67,I0	I,79
	2ПСО 29.33.3,5-2П-ПВ			350	I,47	0,I0	52,42	7I,88	I,79
	2ПСО 29.33.4,0-IП-ПВ			400	I,68	0,09	50,86	69,43	2,02
	2ПСО 29.33.4,0-2П-ПВ			400	I,68	0,09	54,25	74,2I	2,02
	4ПСО 29.33.3,5-IП-ПВ			350	I,67	0,II	49,97	68,47	2,04
	4ПСО 29.33.3,5-2П-ПВ			350	I,67	0,II	53,36	73,25	2,04
	4ПСО 29.33.4,0-IП-ПВ			400	I,92	0,II	5I,8I	70,8I	2,30
	4ПСО 29.33.4,0-2П-ПВ			400	I,92	0,II	55,20	75,60	2,30
5	IПСО 33.33.3,5-IП-ПВ	3265	3275	350	2,07	0,I5	6I,84	84,05	2,55
	IПСО 33.33.3,5-2П-ПВ	3265		350	2,07	0,I5	65,07	88,59	2,55
	IПСО 33.33.4,0-IП-ПВ	33I5		400	2,49	0,I6	62,55	85,08	3,03
	IПСО 33.33.4,0-2П-ПВ	33I5		400	2,49	0,I6	65,77	89,63	3,03
6	2ПСО 33.33.3,5-IП-ПВ	3265	3275	350	2,07	0,I5	6I,84	84,05	2,55
	2ПСО 33.33.3,5-2П-ПВ	3265		350	2,07	0,I5	65,07	88,59	2,55
	2ПСО 33.33.4,0-IП-ПВ	33I5		400	2,49	0,I6	62,55	85,08	3,03
	2ПСО 33.33.4,0-2П-ПВ	33I5		400	2,49	0,I6	65,77	89,63	3,03
7	IПСО 60.33.3,5-IП-ПВ	5990	3275	350	3,25	0,23	9I,32	I26,84	3,98
	IПСО 60.33.3,5-2П-ПВ			350	3,25	0,23	98,I9	I36,53	3,98
	IПСО 60.33.4,0-IП-ПВ			400	3,77	0,23	92,22	I28,I6	4,56
	IПСО 60.33.4,0-2П-ПВ			400	3,77	0,23	99,09	I37,86	4,56
	2ПСО 60.33.3,5-IП-ПВ			350	3,66	0,25	93,20	I29,58	4,48
	2ПСО 60.33.3,5-2П-ПВ			350	3,66	0,25	I00,07	I39,27	4,48
	2ПСО 60.33.4,0-IП-ПВ			400	4,25	0,25	94,I2	I30,93	5,I3
	2ПСО 60.33.4,0-2П-ПВ			400	4,25	0,25	I00,99	I40,62	5,I3
	3ПСО 60.33.3,5-IП-ПВ			350	4,02	0,27	I02,43	I42,85	4,9I
	3ПСО 60.33.3,5-2П-ПВ			350	4,02	0,27	I08,97	I52,08	4,9I
	3ПСО 60.33.4,0-IП-ПВ			400	4,67	0,27	I07,3I	I49,02	5,62
	3ПСО 60.33.4,0-2П-ПВ			400	4,67	0,27	II3,85	I58,25	5,62

СБОРНЫЕ ЖЕЛЕЗОБЕТОННЫЕ КОНСТРУКЦИИ МЕЖВИДОВОГО ПРИМЕНЕНИЯ КРУПНОПАНЕЛЬНЫХ ОБЩЕСТВЕННЫХ ЗДАНИЙ И ВСПОМОГАТЕЛЬНЫХ ЗДАНИЙ ПРОМЫШЛЕННЫХ ПРЕДПРИЯТИЙ С ВЫСОТОЙ ЭТАЖА 3,0 И 3,3 М ДЛЯ СТРОИТЕЛЬСТВА НА ПРОСАДОЧНЫХ ГРУНТАХ И НА ПОДРАБАТЫВАЕМЫХ ТЕРРИТОРИЯХ

СТРОИТЕЛЬНЫЕ КОНСТРУКЦИИ И ИЗДЕЛИЯ
Серия I.090.I-3пв
Вып. 2-I

Лист 3
Страница 5

Продолжение

Эскиз	Марка изделия	Размеры, мм			Расход материалов				Масса изделия, т
		L	H	B	бетон, м³	отделочн. слой, м³	сталь, кг		
							натуральн.	привед. к кл. А-I	
7	4ПСО 60.33.3,5-IП-ПВ	5990	3275	350	4,73	0,3I	I09.70	I52,49	5,78
	4ПСО 60.33.3,5-2П-ПВ			350	4,73	0,3I	II6,24	I6I,72	5,78
	4ПСО 60.33.4,0-IП-ПВ			400	5,49	0,3I	II0,77	I54,07	6,60
	4ПСО 60.33.4,0-2П-ПВ			400	5,49	0,3I	II7,3I	I63,29	6,60
8	IПСД 30.33.3,5-2П-ПВ	2990	3275	350	2,27	0,I6	57,3I	78,70	2,78
	IПСД 30.33.4,0-2П-ПВ			400	2,64	0,I6	57,87	79,52	3,I9
	2ПСД 30.33.3,5-2П-ПВ			350	2,27	0,I6	57,3I	78,70	2,78
	2ПСД 30.33.4,0-2П-ПВ			400	2,64	0,I6	57,87	79,52	3,I9
	3ПСД 30.33.3,5-2П-ПВ			350	I,93	0,I4	54,I7	74,I7	2,37
	3ПСД 30.33.4,0-2П-ПВ			400	2,26	0,I4	54,69	74,93	2,73
	4ПСД 30.33.3,5-IП-ПВ			350	I,04	0,08	50,36	68,99	I,29
	4ПСД 30.33.3,5-2П-ПВ			350	I,04	0,08	53,74	73,77	I,29
	4ПСД 30.33.4,0-IП-ПВ			400	I,22	0,08	50,87	69,74	I,50
	4ПСД 30.33.4,0-2П-ПВ			400	I,22	0,08	54,25	74,52	I,50
9	IПСД 28.33.3,5-IП-ПВ	28I0	3275	350	0,87	0,05	45,40	6I,8I	I,04
	IПСД 28.33.3,5-2П-ПВ			350	0,87	0,05	48,78	66,59	I,04
	IПСД 28.33.4,0-IП-ПВ			400	0,96	0,04	45,7I	62,27	I,I4
	IПСД 28.33.4,0-2П-ПВ			400	0,96	0,04	49,09	67,05	I,I4
I0	IПСД 29.33.3,5-IП-ПВ	2900	3275	350	0,95	0,07	47,88	65,40	I,I7
	IПСД 29.33.3,5-2П-ПВ			350	0,95	0,07	5I,26	70,I8	I,I7
	IПСД 29.33.4,0-IП-ПВ			400	I,09	0,06	48,29	66,00	I,32
	IПСД 29.33.4,0-2П-ПВ			400	I,09	0,06	5I,67	70,78	I,32
II	2ПСД 29.33.3,5-IП-ПВ	2900	3275	350	0,95	0,07	47,88	65,40	I,I7
	2ПСД 29.33.3,5-2П-ПВ			350	0,95	0,07	5I,26	70,I8	I,I7
	2ПСД 29.33.4,0-IП-ПВ			400	I,09	0,06	48,29	66,00	I,32
	2ПСД 29.33.4,0-2П-ПВ			400	I,09	0,06	5I,67	70,78	I,32
I2	3ПСД 29.33.3,5-2П-ПВ	2900	3275	350	I,86	0,I2	56,39	77,37	2,26
	3ПСД 29.33.4,0-2П-ПВ			400	2,I4	0,I2	56,89	78,I0	2,56
I3	4ПСД 29.33.3,5-2П-ПВ	2900	3275	350	I,86	0,I2	56,39	77,37	2,26
	4ПСД 29.33.4,0-2П-ПВ			400	2,I4	0,I2	56,89	78,I0	2,56
I4	ПСД 30.33.3,5-2П-ПВ	2990	3275	350	I,93	0,I4	58,9I	8I,0I	2,37
	ПСД 30.33.4,0-2П-ПВ			400	2,26	0,I4	59,50	8I,89	2,73
I5	2ПСД 28.33.3,5-2П-ПВ	28I0	3275	350	I,76	0,I0	53,87	73,73	2,I2
	2ПСД 28.33.4,0-2П-ПВ			400	2,00	0,I0	54,27	74,32	2,37
I6	ПСЛ 30.33.3,5-2П-ПВ	2990	3275	350	I,93	0,I4	63,43	88,86	2,37
	ПСЛ 30.33.4,0-2П-ПВ			400	2,26	0,I4	64,0I	89,72	2,73
I7	ПСЛ 28.33.3,5-2П-ПВ	28I0	3275	350	I,76	0,I0	65,85	92,33	2,I2
	ПСЛ 28.33.4,0-2П-ПВ			400	2,00	0,I0	66,23	92,90	2,36
I8	IПСЛ 29.33.3,5-2П-ПВ	2900	3275	350	I,85	0,I2	63,84	89,46	2,25
	IПСЛ 29.33.4,0-2П-ПВ			400	2,46	0,I2	64,4I	90,30	2,92
I9	2ПСЛ 29.33.3,5-2П-ПВ	2900	3275	350	I,85	0,I2	63,84	89,46	2,25
	2ПСЛ 29.33.4,0-2П-ПВ			400	2,46	0,I2	64,4I	90,30	2,92
20	IПСЛ 30.33.3,5-2П-ПВ	2990	3275	350	2,74	0,I8	46,50	63,24	3,34
	IПСЛ 30.33.4,0-2П-ПВ			400	3,I8	0,I8	48,90	66,25	3,83
2I	2ПСЛ 30.33.3,5-2П-ПВ	2990	3275	350	2,74	0,I8	46,50	63,24	3,34
	2ПСЛ 30.33.4,0-2П-ПВ			400	3,I8	0,I8	48,90	66,25	3,83

СБОРНЫЕ ЖЕЛЕЗОБЕТОННЫЕ КОНСТРУКЦИИ МЕЖВИДОВОГО ПРИМЕНЕНИЯ КРУПНОПАНЕЛЬНЫХ ОБЩЕСТВЕННЫХ ЗДАНИЙ И ВСПОМОГАТЕЛЬНЫХ ЗДАНИЙ ПРОМЫШЛЕННЫХ ПРЕДПРИЯТИЙ С ВЫСОТОЙ ЭТАЖА 3,0 И 3,3 М ДЛЯ СТРОИТЕЛЬСТВА НА ПРОСАДОЧНЫХ ГРУНТАХ И НА ПОДРАБАТЫВАЕМЫХ ТЕРРИТОРИЯХ | СТРОИТЕЛЬНЫЕ КОНСТРУКЦИИ И ИЗДЕЛИЯ Серия I.090.I-3св Вып. 2-I | Лист 3 Страница 6

Продолжение

Эскиз	Марка изделия	Размеры, мм			Расход материалов				Масса изделия, т
		L	H	B	бетон, $м^3$	отделочн. слой, $м^3$	сталь, кг		
							натуральн.	привед. к кл. А-I	
22	3ПСЛ 30.33.3,5-2П-ПВ	2990	3275	350	2,74	0,I8	47,57	64,79	3,34
	3ПСЛ 30.33.4,0-2П-ПВ			400	3,I8	0,I8	49,97	67,83	3,83
23	4ПСЛ 30.33.3,5-2П-ПВ	2990	3275	350	2,74	0,I8	47,57	64,79	3,34
	4ПСЛ 30.33.4,0-2П-ПВ			400	3,I8	0,I8	49,97	67,83	3,83
24	5ПСЛ 30.33.3,5-2П-ПВ	2990	3275	350	2,74	0,I8	49,87	68,II	3,34
	5ПСЛ 30.33.4,0-2П-ПВ			400	3,I8	0,I8	52,33	7I,23	3,83
25	6ПСЛ 30.33.3,5-2П-ПВ	2990	3275	350	2,74	0,I8	49,87	68,II	3,34
	6ПСЛ 30.33.4,0-2П-ПВ			400	3,I8	0,I8	52,33	7I,23	3,83
26	7ПСЛ 30.33.3,5-2П-ПВ	2990	3275	350	2,74	0,I8	47,79	65,II	3,34
	7ПСЛ 30.33.4,0-2П-ПВ			400	3,I8	0,I8	50,20	68,I6	3,83
27	8ПСЛ 30.33.3,5-2П-ПВ	2990	3275	350	2,74	0,I8	47,79	65,II	3,34
	8ПСЛ 30.33.4,0-2П-ПВ			400	3,I8	0,I8	50,20	68,I6	3,83
28	ПС 30.33.3,5-П-ПВ	2990	3275	350	3,02	0,20	4I,5I	55,49	3,67
	ПС 30.33.4,0-П-ПВ	2990	3275	400	3,5I	0,20	4I,90	56,05	4,24
	ПС 24.33.3,5-П-ПВ	2390	3275	350	2,38	0,I6	34,72	46,I5	2,90
	ПС 24.33.4,0-П-ПВ	2390	3275	400	2,77	0,I6	35,06	46,63	3,33
	ПС I8.33.3,5-П-ПВ	I790	3275	350	I,75	0,I2	29,86	39,I3	2,I4
	ПС I8.33.4,0-П-ПВ	I790	3275	400	2,04	0,I2	30,I4	39,54	2,46
	ПС I2.33.3,5-П-ПВ	II90	3275	350	I,I2	0,08	25,46	33,I0	I,37
	ПС I2.33.4,0-П-ПВ	II90	3275	400	I,3I	0,08	25,74	33,5I	I,58
	ПС 30.I6.3,5-П-ПВ	2990	I625	350	I,45	0,I0	26,45	35,9I	I,77
	ПС 30.I6.4,0-П-ПВ	2990	I625	400	I,69	0,I0	26,67	36,23	2,04
29	ПС 28.33.3,5-П-ПВ	28I0	3275	350	2,85	0,I6	38,98	52,26	3,42
	ПС 28.33.4,0-П-ПВ		3275	400	3,25	0,I6	39,33	52,77	3,85
	ПС 28.I6.3,5-П-ПВ		I625	350	I,37	0,08	26,I4	35,44	I,66
	ПС 28.I6.4,0-П-ПВ		I625	400	I,57	0,08	26,33	35,7I	I,87
30	IIПС 29.33.3,5-П-ПВ	2900	3275	350	2,93	0,I8	39,79	53,57	3,55
	IIПС 29.33.4,0-П-ПВ	2900	3275	400	3,38	0,I8	42,07	56,4I	4,03
	IIПС I7.33.3,5-П-ПВ	I700	3275	350	I,67	0,I0	28,20	37,05	2,0I
	IIПС I7.33.4,0-П-ПВ	I700	3275	400	I,9I	0,I0	29,86	39,I2	2,28
	IIПС II.33.3,5-П-ПВ	II00	3275	350	I,03	0,06	23,33	30,03	I,25
	IIПС II.33.4,0-П-ПВ	II00	3275	400	I,I8	0,06	23,53	30,32	I,4I
	IIПС 29.I6.3,5-П-ПВ	2900	I625	350	I,42	0,09	26,33	35,73	I,72
	IIПС 29.I6.4,0-П-ПВ	2900	I625	400	I,64	0,09	26,54	36,02	I,96
3I	2ПС 29.33.3,5-П-ПВ	2900	3275	350	2,93	0,I8	39,79	53,57	3,55
	2ПС 29.33.4,0-П-ПВ	2900	3275	400	3,38	0,I8	42,07	56,4I	4,03
	2ПС I7.33.3,5-П-ПВ	I700	3275	350	I,67	0,I0	28,20	37,05	2,0I
	2ПС I7.33.4,0-П-ПВ	I700	3275	400	I,9I	0,I0	29,86	39,I2	2,28
	2ПС II.33.3,5-П-ПВ	II00	3275	350	I,03	0,06	23,33	30,03	I,25
	2ПС II.33.4,0-П-ПВ	II00	3275	400	I,I8	0,06	23,53	30,32	I,4I
	2ПС 29.I6.3,5-П-ПВ	2900	I625	350	I,42	0,09	26,33	35,73	I,72
	2ПС 29.I6.4,0-П-ПВ	2900	I625	400	I,64	0,09	26,54	36,02	I,96
32	IIПС 33.33.3,5-П-ПВ	3265	3275	350	3,I6	0,2I	47,20	62,47	3,86
	IIПС 33.33.4,0-П-ПВ	33I5	3275	400	3,47	0,22	47,72	63,23	4,5I
	IIПС 2I.33.3,5-П-ПВ	2065	3275	350	I,89	0,I4	35,55	46,II	2,33
	IIПС 2I.33.4,0-П-ПВ	2II5	3275	400	2,27	0,I4	35,96	46,7I	2,75

СБОРНЫЕ ЖЕЛЕЗОБЕТОННЫЕ КОНСТРУКЦИИ МЕЖВИДОВОГО ПРИМЕНЕНИЯ КРУПНОПАНЕЛЬНЫХ ОБЩЕСТВЕННЫХ ЗДАНИЙ И ВСПОМОГАТЕЛЬНЫХ ЗДАНИЙ ПРОМЫШЛЕННЫХ ПРЕДПРИЯТИЙ С ВЫСОТОЙ ЭТАЖА 3,0 И 3,3 М ДЛЯ СТРОИТЕЛЬСТВА НА ПРОСАДОЧНЫХ ГРУНТАХ И НА ПОДРАБАТЫВАЕМЫХ ТЕРРИТОРИЯХ	СТРОИТЕЛЬНЫЕ КОНСТРУКЦИИ И ИЗДЕЛИЯ Серия I.090.I-3пв Вып. 2-I	Лист 4 Страница 7

Продолжение

Эскиз	Марка изделия	Размеры, мм			Расход материалов				Масса изделия, т
		L	H	B	бетон, м³	отделочн. слой, м²	сталь, кг натуральн.	сталь, кг привед. к кл. А-I	
32	IIC I5.33.3,5-П-IIВ	I465	3275	350	I,26	0,I0	29,28	37,40	I,56
	IIC I5.33.4,0-П-IIВ	I5I5	3275	400	I,55	0,I0	29,64	37,92	I,88
	IIC 33.I6.3,5-П-IIВ	3265	I625	350	I,53	0,II	3I,24	4I,5I	I,88
	IIC 33.I6.4,0-П-IIВ	33I5	I625	400	I,82	0,II	32,95	43,67	2,20
33	2IC 33.33.3,5-П-IIВ	3265	3275	350	3,I6	0,2I	47,20	62,47	3,86
	2IC 33.33.4,0-П-IIВ	33I5	3275	400	3,47	0,22	47,72	63,23	4,5I
	2IC 2I.33.3,5-П-IIВ	2065	3275	350	I,89	0,I4	35,55	46,II	2,33
	2IC 2I.33.4,0-П-IIВ	2II5	3275	400	2,27	0,I4	35,96	46,7I	2,75
	2IC I5.33.3,5-П-IIВ	I465	3275	350	I,26	0,I0	29,28	37,40	I,56
	2IC I5.33.4,0-П-IIВ	I5I5	3275	400	I,55	0,I0	29,64	37,92	I,88
	2IC 33.I6.3,5-П-IIВ	3265	I625	350	I,53	0,II	3I,95	4I,5I	I,88
	2IC 33.I6.4,0-П-IIВ	33I5	I625	400	I,82	0,II	32,95	43,67	2,20
34	IIC 60.I0.2,6-П-IIВ	5990	I000	260	I,38	0,I2	I7,I5	23,04	I,74
	IIC 60.I0.3,I-П-IIВ	5990		3I0	I,68	0,I2	I7,30	23,25	2,06
	IIC 30.I0.2,6-П-IIВ	2990		260	0,69	0,06	9,96	I3,26	0,87
	IIC 30.I0.3,I-П-IIВ	2990		3I0	0,84	0,06	I0,04	I3,39	I,03
	IIC I8.I0.2,6-П-IIВ	I790		260	0,4I	0,04	7,46	9,63	0,52
	IIC I8.I0.3,I-П-IIВ	I790		3I0	0,50	0,04	7,53	9,72	0,62
	IIC I2.I0.2,6-П-IIВ	II90		260	0,27	0,02	6,47	8,I8	0,34
	IIC I2.I0.3,I-П-IIВ	II90		3I0	0,33	0,02	6,5I	8,25	0,4I
35	IIC 28.I0.2,6-П-IIВ	2800	I000	260	0,62	0,05	8,8I	II,59	0,78
	IIC 28.I0.3,I-П-IIВ	2800		3I0	0,74	0,05	8,89	II,7I	0,9I
36	IIIC 29.I0.2,6-П-IIВ	2900	I000	260	0,67	0,06	9,88	I3,I5	0,83
	IIIC 29.I0.3,I-П-IIВ	2900		3I0	0,80	0,05	9,96	I3,28	0,97
	IIIC I7.I0.2,6-П-IIВ	I700		260	0,38	0,03	7,39	9,52	0,47
	IIIC I7.I0.3,I-П-IIВ	I700		3I0	0,46	0,03	7,45	9,6I	0,56
	IIIC II.I0.2,6-П-IIВ	II00		260	0,24	0,02	6,39	8,07	0,30
	IIIC II.I0.3,I-П-IIВ	II00		3I0	0,29	0,02	6,44	8,I4	0,35
37	2IIC 29.I0.2,6-П-IIВ	2900	I000	260	0,67	0,06	9,88	I3,I5	0,83
	2IIC 29.I0.3,I-П-IIВ	2900		3I0	0,80	0,05	9,96	I3,28	0,97
	2IIC I7.I0.2,6-П-IIВ	I700		260	0,38	0,03	7,39	9,52	0,47
	2IIC I7.I0.3,I-П-IIВ	I700		3I0	0,46	0,03	7,45	9,6I	0,56
	2IIC II.I0.2,6-П-IIВ	II00		260	0,24	0,02	6,39	8,07	0,30
	2IIC II.I0.3,I-П-IIВ	II00		3I0	0,29	0,02	6,44	8,I4	0,35
38	IIIC 33.I0.2,6-П-IIВ	3265	I000	260	0,72	0,I0	I0,74	I4,40	0,97
	IIIC 33.I0.3,I-П-IIВ	33I5		3I0	0,90	0,I0	I0,88	I4,6I	I,I6
	IIIC 2I.I0.2,6-П-IIВ	2065		260	0,46	0,06	7,75	I0,05	0,62
	IIIC 2I.I0.3,I-П-IIВ	2II5		3I0	0,57	0,06	7,86	I0,2I	0,74
	IIIC I5.I0.2,6-П-IIВ	I465		260	0,32	0,04	7,25	9,3I	0,44
	IIIC I5.I0.3,I-П-IIВ	I5I5		3I0	0,4I	0,05	7,33	9,44	0,53
39	2IIC 33.I0.2,6-П-IIВ	3265	I000	260	0,72	0,I0	I0,74	I4,40	0,97
	2IIC 33.I0.3,I-П-IIВ	33I5		3I0	0,90	0,I0	I0,88	I4,6I	I,I6
	2IIC 2I.I0.2,6-П-IIВ	2065		260	0,46	0,06	7,75	I0,05	0,62
	2IIC 2I.I0.3,I-П-IIВ	2II5		3I0	0,57	0,06	7,86	I0,2I	0,74
	2IIC I5.I0.2,6-П-IIВ	I465		260	0,32	0,04	7,25	9,3I	0,44
	2IIC I5.I0.3,I-П-IIВ	I5I5		3I0	0,4I	0,05	7,33	9,44	0,53

C28A УКАЗАНИЯ ПО ПРИМЕНЕНИЮ

Выпуск 2-I серии I.090.I-3пв содержит рабочие чертежи панелей наружных стен однослойных для зданий с высотой этажа 3,3 м. Общие указания по применению и расчету панелей приведены в выпуске 0-I "Указания по применению изделий".

Панели представляют собой плоскую однослойную конструкцию толщиной 260, 3I0, 350 и 400 мм, армируемую пространственными сварными каркасами.

Предел огнестойкости - 2,5 часа.

J30B СКОРОСТНОЙ НАПОР ВЕТРА - $\frac{55\ кгс/м^2}{0,54\ кПа}$

G2EE ИНЖЕНЕРНО-ГЕОЛОГИЧЕСКИЕ УСЛОВИЯ - сложные: просадочные грунты и подрабатываемые территории.

G28a СТЕПЕНЬ АГРЕССИВНОСТИ СРЕДЫ - неагрессивная.

Д О П О Л Н И Т Е Л Ь Н Ы Е Д А Н Н Ы Е

Расшифровка марок панелей.

Первая цифра означает:

- в панелях с проемами - отличие в размерах или расположении проема; отличие в типах или расположении вертикальных торцов панели (зеркальность);
- в панелях без проемов - отличие в типах или расположении вертикальных торцов панели (зеркальность).

Группа букв означает:

ПСО - панель стеновая с оконным проемом;
ПСЛ - панель стеновая для лестничных клеток;
ПСД - панель стеновая с дверным проемом;
ПС - панель стеновая без проема;
ПСП - панель стеновая парапетная.

Группа цифр (записаны через точку) означает габарит панели (длина, высота, толщина) в дециметрах.

Во второй группе цифра означает тип несущей способности перемычки панели:

I - унифицированная нагрузка 600 кгс/м^2 на перекрытие пролетом 7,2 м;
2 - унифицированная нагрузка 800 кгс/м^2 на перекрытие пролетом 7,2 м.

Буква П означает вид бетона - бетон на пористых заполнителях.

Третья группа ПВ указывает на применение изделий, предназначенных для строительства зданий на просадочных грунтах и на подрабатываемых территориях.

Настоящий выпуск рассматривать совместно с выпуском 2-2 "Панели наружных стен однослойные для зданий с высотой этажа 3,3 м. Пространственные каркасы" и выпуском 2-3 "Панели наружных стен однослойные для зданий с высотой этажа 3,3 м. Арматурные и закладные изделия".

B7EA С О С Т А В П Р О Е К Т Н О Й Д О К У М Е Н Т А Ц И И

Выпуск 2-I - Панели наружных стен однослойные для зданий с высотой этажа 3,3 м. Рабочие чертежи.

Объем проектных материалов, приведенных к формату А4, - 254 форматки.

B78A АВТОР ПРОЕКТА КиевЗНИИЭП
252I33, Киев-I33, бульвар Леси Украинки, 26

B7HA УТВЕРЖДЕНИЕ Утверждены Госстроем СССР, протокол от 0I.II.I984г.№ ИИ-32
Введены в действие с 0I.0I.I985г.

B7KA ПОСТАВЩИК ЦИТП, I25878, ГСП, Москва, А-445, ул.Смольная, 22

Инв.№ 20408
Катал.л.№ 05I654

gost.e-ecolog.ru