СССР	СТРОИТЕЛЬНЫЙ КАТАЛОГ ЧАСТЬ 3 ТИПОВАЯ ДОКУМЕНТАЦИЯ НА КОНСТРУКЦИИ, ИЗДЕЛИЯ И УЗЛЫ ЗДАНИЙ И СООРУЖЕНИЙ	СТРОИТЕЛЬНЫЕ КОНСТРУКЦИИ И ИЗДЕЛИЯ Серия I.042.I-2 Выпуск I УДК 69.025.22
ЦИТП	СБОРНЫЕ ЖЕЛЕЗОБЕТОННЫЕ ПЛИТЫ ПЕРЕКРЫТИЙ ТИПА "ТТ" и "Т" ДЛЯ МНОГОЭТАЖНЫХ ОБЩЕСТВЕННЫХ И ПРОИЗВОДСТВЕННЫХ ЗДАНИЙ	MJF I
ОКТЯБРЬ 1984		На 2-х листах На 4-х страницах Страница I

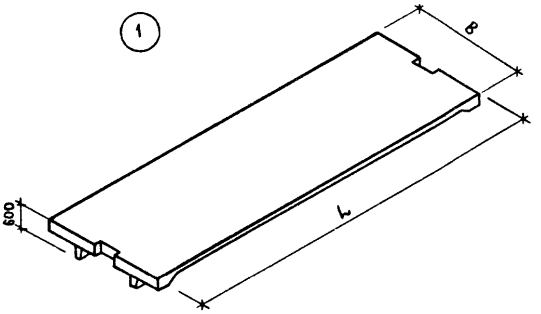

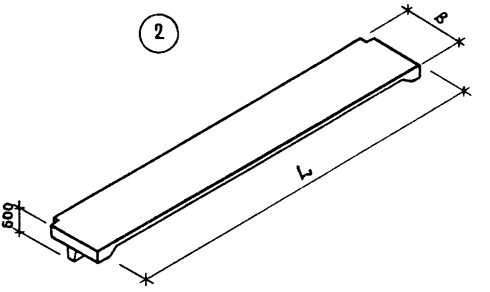

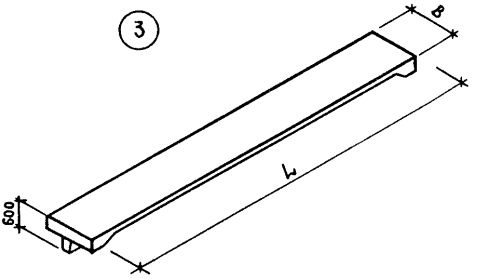

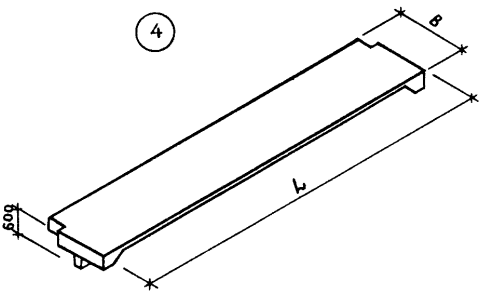

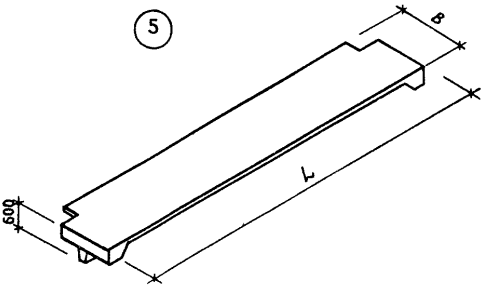

gost.e-ecolog.ru

СБОРНЫЕ ЖЕЛЕЗОБЕТОННЫЕ ПЛИТЫ ПЕРЕКРЫТИЙ ТИПА "ТТ" И "Т" ДЛЯ МНОГОЭТАЖНЫХ ОБЩЕСТВЕННЫХ И ПРОИЗВОДСТВЕННЫХ ЗДАНИЙ	СТРОИТЕЛЬНЫЕ КОНСТРУКЦИИ И ИЗДЕЛИЯ Серия I.042.I-2 ВЫПУСК.I	Лист I Страница 2

D1AA ТЕХНИЧЕСКАЯ ХАРАКТЕРИСТИКА

Бетон тяжелый марок М250, М300, М350,М400.

Продольная арматура из стали класса А-IУ диаметром I0-I8 мм, класса Ат-У диаметром I0-I8 мм.

Поперечная арматура из стали класса Вр-I диаметром 4 и 5 мм и класса А-Ш диаметром 8-I2 мм.

Плиты армированы сетками.

Номенклатура изделий

Эскиз	Марка изделия	Размеры, мм		Марка бетона	Расход материалов			Масса изделия, т
		L	B		бетон, $м^3$	сталь, кг		
						натуральная	приведен. к кл. А-I	
	ПТ86.30-4АIУТ	8650	2980	250	3,4I	I85,9	287,6	9,26
	ПТ 86.30-4АтУТ	8650	2980	250	3,4I	I73,5	276,8	9,26
	ПТ 86.30-6АIУТ	8650	2980	250	3,4I	20I,9	3I4,8	9,26
	ПТ 86.30-6АтУТ	8650	2980	250	3,4I	I95,3	3I9,7	9,26
	ПТ 86.30-8АIУТ	8650	2980	250	3,4I	223,3	357,4	9,26
	ПТ 86.30-8АтУТ	8650	2980	250	3,4I	20I,9	335,2	9,26
I								
	ПТ 86.30-I2АIУТ	8650	2980	250	3,4I	279,I	452,I	9,26
	ПТ 86.30-I2АтУТ	8650	2980	250	3,4I	254,3	430,6	9,26
	ПТ 86.30-I6АIУТ	8650	2980	250	3,4I	294,8	483,3	9,26
	ПТ 86.30-I6АтУТ	8650	2980	250	3,4I	262,6	450,0	9,26
	ПТ II6.30-4АIУТ	II650	2980	250	4,59	277,8	446,6	II,96
	ПТ II6.30-4АтУТ	II650	2980	250	4,59	252,I	424,4	II,96
	ПТ II6.30-6АIУТ	II650	2980	250	4,59	324,I	532,5	II,96
	ПТ II6.30-6АтУТ	II650	2980	250	4,59	290,4	503,2	II,96
	ПТ II6.30-8АIУТ	II650	2980	250	4,59	390,6	65I,2	II,96
	ПТ II6.30-8АтУТ	II650	2980	250	4,59	352,4	624,5	II,96
	ПТ II6.30-I2АIУТ	II650	2980	350	4,59	552,7	936,9	II,96
	ПТ II6.30-I2АтУТ	II650	2980	350	4,59	495,4	896,8	II,96
	ПТ II6.30-I6АтУТ	II650	2980	350	4,59	552,7	I030,0	II,96
	ПТ 86.I5-4АIУТ	8650	I480	250	I,70	98,9	I50,I	4,54
	ПТ 86.I5-4АтУТ	8650	I480	250	I,70	92,7	I44,7	4,54
	ПТ 86.I5-6АIУТ	8650	I480	250	I,70	I06,3	I62,7	4,54
	ПТ 86.I5-6АтУТ	8650	I480	250	I,70	I03,0	I65,2	4,54
	ПТ 86.I5-8АIУТ	8650	I480	250	I,70	II7,0	I84,0	4,54
	ПТ 86.I5-8АтУТ	8650	I480	250	I,70	I06,3	I72,9	4,54
	ПТ 86.I5-I2АIУТ	8650	I480	250	I,70	I43,8	230,0	4,54
	ПТ 86.I5-I2АтУ	8650	I480	250	I,70	I3I,4	2I9,2	4,54
	ПТ 86.I5-I6АIУТ	8650	I480	250	I,70	I5I,7	245,6	4,54
2	ПТ 86.I5-I6АтУТ	8650	I480	250	I,70	I35,6	228,9	4,54
	ПТ II6.I5-4АIУТ	II650	I480	250	2,30	I43,9	228,7	5,89
	ПТ II6.I5-4АтУТ	II650	I480	250	2,30	I3I,I	2I7,6	5,89
	ПТ II6.I5-6АIУТ	II650	I480	250	2,30	I66,2	270,4	5,89
	ПТ II6.I5-6АтУТ	II650	I480	250	2,30	I49,4	255,8	5,89
	ПТ II6.I5-8АIУТ	II650	I480	250	2,30	I95,3	323,4	5,89
	ПТ II6.I5-8АтУТ	II650	I480	250	2,30	I80,4	3I6,4	5,89
	ПТ II6.I5-I2АIУТ	II650	I480	350	2,30	279,I	470,7	5,89
	ПТ II6.I5-I2АтУТ	II650	I480	350	2,30	250,4	450,6	5,89
	ПТ II6.I5-I6АтУТ	II650	I480	400	2,30	279,I	5I7,4	5,89

СБОРНЫЕ ЖЕЛЕЗОБЕТОННЫЕ ПЛИТЫ ПЕРЕКРЫТИЙ ТИПА "ТТ" И "Т" ДЛЯ МНОГОЭТАЖНЫХ ОБЩЕСТВЕННЫХ И ПРОИЗВОДСТВЕННЫХ ЗДАНИЙ

СТРОИТЕЛЬНЫЕ КОНСТРУКЦИИ И ИЗДЕЛИЯ Сериат.042.I-2 Вып.I

Лист 2 Страница 3

Продолжение

Эскиз	Марка изделия	Размеры, мм		Марка бетона	Расход материалов			Масса изделия, т
		L	B		бетон, м³	сталь, кг		
						натуральная	приведенная к кл.А-I	
3	ПТ 86.I3-4AIУТ	8650	I280	250	I,56	90,4	I34,2	4,II
	ПТ 86.I3-4АтУТ	8650	I280	250	I,56	90,4	I38,5	4,II
	ПТ 86.I3-6AIУТ	8650	I280	250	I,56	I03,4	I58,4	4,II
	ПТ 86.I3-6АтУТ	8650	I280	250	I,56	93,9	I46,5	4,II
	ПТ 86.I3-8AIУТ	8650	I280	250	I,56	I04,7	I06,9	4,II
	ПТ 86.I3-8АтУТ	8650	I280	250	I,56	I00,I	I06,9	4,II
	ПТ 86.I3-I2AIУТ	8650	I280	250	I,56	I3I,9	208,2	4,II
	ПТ 86.I3-I2АтУТ	8650	I280	250	I,56	I20,7	I97,5	4,II
	ПТ 86.I3-I6AIУТ	8650	I280	250	I,56	I40,I	224,5	4,II
	ПТ 86.I3-I6АтУТ	8650	I280	250	I,56	I27,7	2I3,8	4,II
	ПТ II6.I3-4AIУТ	II650	I280	250	2,II	I40,9	224,2	5,38
	ПТ II6.I3-4АтУТ	II650	I280	250	2,II	I26,4	209,I	5,38
	ПТ II6.I3-6AIУТ	II650	I280	250	2,II	I62,5	264,9	5,38
	ПТ II6.I3-6АтУТ	II650	I280	250	2,II	I45,7	250,2	5,38
	ПТ II6.I3-8AIУТ	II650	I280	250	2,II	I87,3	307,4	5,38
	ПТ II6.I3-8АтУТ	II650	I280	250	2,II	I65,5	284,8	5,38
	ПТ II6.I3-I2AIУТ	II650	I280	300	2,II	245,6	406,6	5,38
	ПТ II6.I3-I2АтУТ	II650	I280	300	2,II	228,8	404,3	5,38
	ПТ II6.I3-I6АтУТ	II650	I280	400	2,II	245,6	443,5	5,38
4	ПТ 86.I7-4AIУТ	8650	I680	250	I,75	97,7	I53,2	4,75
	ПТ 86.I7-4АтУТ	8650	I680	250	I,75	88,2	I4I,2	4,75
	ПТ 86.I7-6AIУТ	8650	I680	250	I,75	I06,I	I67,5	4,75
	ПТ 86.I7-6АтУТ	8650	I680	250	I,75	99,I	I62,6	4,75
	ПТ 86.I7-8AIУТ	8650	I680	250	I,75	II3,I	I8I,5	4,75
	ПТ 86.I7-8АтУТ	8650	I680	250	I,75	I02,4	I70,3	4,75
	ПТ 86.I7-I2AIУТ	8650	I680	250	I,75	I48,8	244,3	4,75
	ПТ 86.I7-I2АтУТ	8650	I680	250	I,75	I28,6	2I8,0	4,75
	ПТ 86.I7-I6AIУТ	8650	I680	250	I,75	I55,0	256,7	4,75
	ПТ 86.I7-I6АтУТ	8650	I680	250	I,75	I40,9	246,9	4,75
	ПТ II6.I7-4AIУТ	II650	I680	250	2,37	I46,3	238,3	6,I7
	ПТ II6.I7-4АтУТ	II650	I680	250	2,37	I3I,3	223,7	6,I7
	ПТ II6.I7-6AIУТ	II650	I680	250	2,37	I82,8	307,9	6,I7
	ПТ II6.I7-6АтУТ	II650	I680	250	2,37	I52,5	268,4	6,I7
	ПТ II6.I7-8AIУТ	II650	I680	250	2,37	2I2,7	36I,I	6,I7
	ПТ II6.I7-8АтУТ	II650	I680	250	2,37	I76,9	3I4,4	6,I7
	ПТ II6.I7-I2AIУТ	II650	I680	250	2,37	276,9	470,4	6,I7
	ПТ II6.I7-I2АтУТ	II650	I680	250	2,37	276,9	5I7,2	6,I7
	ПТ II6.I7-I6АтУТ	II650	I680	250	2,37	276,9	5I7,2	6,I7
5	ПТ 86.I7-8AIУТ-I	8650	I680	250	I,75	I4I,4	23I,6	4,58
	ПТ 86.I7-8АтУТ-I	8650	I680	250	I,75	I25,3	2I4,9	4,58
	ПТ 86.I7-I2AIУТ-I	8650	I680	250	I,75	I45,9	240,0	4,58
	ПТ 86.I7-I2АтУТ-I	8650	I680	250	I,75	I25,7	2I3,7	4,58
	ПТ 86.I7-I6AIУТ-I	8650	I680	250	I,75	I52,I	252,4	4,58
	ПТ 86.I7-I6АтУТ-I	8650	I680	250	I,75	I38,I	242,6	4,58

СБОРНЫЕ ЖЕЛЕЗОБЕТОННЫЕ ПЛИТЫ ПЕРЕКРЫТИЙ ТИПА "ТТ" И "Т" ДЛЯ МНОГОЭТАЖНЫХ ОБЩЕСТВЕННЫХ И ПРОИЗВОДСТВЕННЫХ ЗДАНИЙ	СТРОИТЕЛЬНЫЕ КОНСТРУКЦИИ И ИЗДЕЛИЯ Серия I.042.I-2 Вып.I	Лист 2 Страница 4

Продолжение

Эскиз	Марка изделия	Размеры, мм		Марка бетона	Расход материалов			Масса изделия, т
		L	B		бетон, $м^3$	сталь, кг		
						натуральная	приведенная к кл.А-I	
5	ПТ II6.I7-8AIУТ-I	II650	I680	250	2,37	225,5	37I,2	6,00
	ПТ II6.I7-8АтУТ-I	II650	I680	250	2,37	I84,6	324,4	6,00
	ПТ II6.I7-I2AIУТ-I	II650	I680	350	2,37	274,0	466,I	6,00
	ПТ II6.I7-I2АтУТ-I	II650	I680	350	2,37	274,0	5I2,9	6,00
	ПТ II6.I7-I6АтУТ-I	II650	I680	400	2,37	274,0	5I2,9	6,00

C2BA УКАЗАНИЯ ПО ПРИМЕНЕНИЮ

Плиты предназначены для применения в проектировании и строительстве многоэтажных общественных и производственных зданий.

Расчетные нагрузки на перекрытия (без учета собственного веса плит) 400, 600, 800, I250, I600 кгс/$м^2$.

По конструкции плиты подразделяются на: плиты шириной 298 см с двумя продольными и торцевыми ребрами, плиты шириной I28 см, I48 см, I68 см с одним продольным и торцевым ребрами.

Плиты шириной I48 см и 298 см устанавливаются в пролетах и у средних колонн.

Плиты шириной I68см устанавливаются у крайних колонн каркаса, шириной I28 см у диафрагм жесткости.

Для пропуска коммуникаций в плитах шириной I68 см предусмотрен вырез.

G2BQ СТЕПЕНЬ АГРЕССИВНОСТИ - неагрессивная.

R2CO СТЕПЕНЬ ОГНЕСТОЙКОСТИ - 0,8 часа.

Д О П О Л Н И Т Е Л Ь Н Ы Е Д А Н Н Ы Е

Расшифровка марки изделия:

ПТ 86.I7-8АтУТ, ПТ 86.I7-8АтУТ-I

ПТ - плиты перекрытий типа ТТ и Т

86 - длина 86,5 дм

I7 - ширина I6,8 дм

8 - расчетная нагрузка на перекрытие 800 кгс/$м^2$

АтУ - класс продольной арматуры

Т - тяжелый бетон

I - дополнительный индекс для плит шириной I68 см, характеризующий вырез для пропуска коммуникаций.

Настоящий выпуск рассматривать совместно с выпуском 0-I "Указания по применению изделий", выпуском 6-I "Монтажные узлы каркаса" серии I.020-I/83.

B7EA С О С Т А В П Р О Е К Т Н О Й Д О К У М Е Н Т А Ц И И

Выпуск I - Плиты перекрытий типа "ТТ" и "Т" длиной II650 и 8650 мм, армированные предварительно напрягаемой арматурой из стали класса AIУ и АтУ

Объем проектных материалов, приведенных к формату А4 - I98 форматок.

B7BA АВТОР ПРОЕКТА — ЦНИИЭП торгово-бытовых зданий и туристских комплексов I2IOI9, Москва, Г-I9, проспект Калинина, 5

B7HA УТВЕРЖДЕНИЕ — Утверждены Госстроем СССР, протокол от 20.06.1984 г. N 8А-41
Введены в действие с 01.09.1984 г.

B7KA ПОСТАВЩИК — ЦИТП, I25878, ГСП, Москва, А-445, улица Смольная, 22

gost.e-ecolog.ru

Инв.№ I9785
Катал.л.№ 050264