СССР	СТРОИТЕЛЬНЫЙ КАТАЛОГ ЧАСТЬ 3 ТИПОВАЯ ДОКУМЕНТАЦИЯ НА КОНСТРУКЦИИ, ИЗДЕЛИЯ И УЗЛЫ ЗДАНИЙ И СООРУЖЕНИЙ	СТРОИТЕЛЬНЫЕ КОНСТРУКЦИИ И ИЗДЕЛИЯ Серия I.04I.I-3 Выпуск 7
ЦИТП	СБОРНЫЕ ЖЕЛЕЗОБЕТОННЫЕ МНОГОПУСТОТНЫЕ ПЛИТЫ ПЕРЕКРЫТИЙ МНОГОЭТАЖНЫХ ОБЩЕСТВЕННЫХ ЗДАНИЙ, ПРОИЗВОДСТВЕННЫХ И ВСПОМОГАТЕЛЬНЫХ ЗДАНИЙ ПРОМЫШЛЕННЫХ ПРЕДПРИЯТИЙ	УДК 69.035
МАРТ 1990		На 2 листах На 3 страницах Страница I

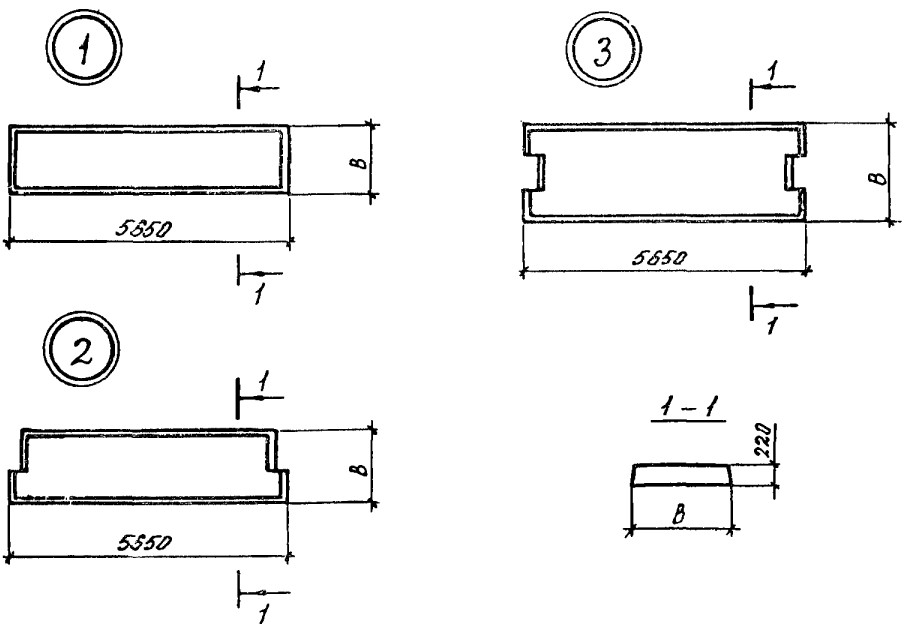

DIAA ТЕХНИЧЕСКАЯ ХАРАКТЕРИСТИКА

В настоящем выпуске приведены: технические требования, указания по изготовлению и номенклатура плит.

Бетон тяжелый класса В22,5.

Изготовление плит предусматривает технологию непрерывного армирования напрягаемыми арматурными канатами из стали класса К-7 диаметром 6 мм по ГОСТ I3840-68 с использованием намоточного агрегата 4049.

Каркасы и сетки - из проволоки класса Вр-I диаметром 4 мм по ГОСТ 6727-80 и стержневой арматуры класса А-III диаметром I4 мм по ГОСТ 578I-82.

Петли из стали класса А-I диаметром I0 и I2 мм по ГОСТ 578I-82.

Экономическая эффективность на I $м^2$ перекрытия по сравнению с серией I.04I.I-2:

- снижение расхода стали на 20%,
- снижение трудоемкости изготовления до 60%.

gost.e-ecolog.ru

Эскиз	Марка плиты	Ширина плиты, мм B	Расчетная равномерно распределенная нагрузка на плиту, кПа	Расход материалов: объем бетона, м³	Расход материалов: сталь, кг	Масса плиты, т
I	ПК56.I5 - 8К7	I490	8,I	I,04	32,0	2,6
	ПК56.I5 - 9К7		9,8		35,I	
	ПК56.I5 - I2К7		I2,3		39,I	
	ПК56.I5 - I5К7		I5,0		43,I	
2	ПК 56.I5 - 8К7 - I		8,I		49,3	
	ПК56.I5 - I2К7 - I		I2,3		55,3	
	ПК56.I5 - I5К7 - I		I5,0		59,3	
3	ПК56.I5 - 8К7 - 2		8,I		52,6	
	ПК56.I5 - 9К7 - 2		9,8		54,6	
	ПК56.I5 - I2К7 - 2		I2,3		58,6	
	ПК56.I5 - I5К7 - 2		I5,0		62,6	
I	ПК56.I2 - 8К7	II90	8,I	0,9	27,6	2,3
	ПК56.I2 - I0К7		I0,2		30,6	
	ПК56.I2 - I2К7		I2,0		32,6	
	ПК56.I2 - I3К7		I3,5		34,6	
	ПК56.I2 - I5К7		I5,0		36,6	

C2BA УКАЗАНИЯ ПО ПРИМЕНЕНИЮ

Плиты предназначены для использования в перекрытиях общественных и производственных зданий и могут быть применены: в неотапливаемых зданиях и зданиях эксплуатируемых на открытом воздухе, в отапливаемых зданиях в условиях эксплуатации при температуре не выше +50°С, для обычных условий строительства.

Расчетная нагрузка на перекрытие 8,0 + I5 кПа (без учета массы плиты).

Предел огнестойкости - не менее 0,75 часа.

NIBD РАСЧЕТНАЯ ТЕМПЕРАТУРА НАРУЖНОГО ВОЗДУХА - минус 40°С

G2BQ СТЕПЕНЬ АГРЕССИВНОСТИ СРЕДЫ - неагрессивная

Главный инженер проекта Музыко А.А.

Главный инженер института Гранев В.В.

Д О П О Л Н И Т Е Л Ь Н Ы Е Д А Н Н Ы Е

Расшифровка марки изделия:

I. Плита рядовая из тяжелого бетона

ПК56.I5-8К7

ПК - условное обозначение типа плиты - "плита круглопустотная";

56,I5 - длина и ширина плиты в дм;

8 - условное обозначение несущей способности плиты в кПа;

К-7 - класс напрягаемой арматуры;

Обозначение тяжелого бетона отсутствует.

2. Плита пристенная

ПК56.I5-8К7-I

I - условное обозначение пристенной плиты

Остальное см. п.I

3. Плита связевая (межколонная)

ПК56.I5-8К7-2

2 - условное обозначение связевой (межколонной) плиты

Остальное см. п.I

Настоящий выпуск рассматривать совместно с выпуском 0.

В7ЕА С О С Т А В П Р О Е К Т Н О Й Д О К У М Е Н Т А Ц И И

Выпуск 7 - Плиты длиной 5650 мм, армированные напрягаемой арматурой из стали класса К7, из тяжелого бетона. Рабочие чертежи.

Объем проектных материалов приведенных к формату А4 - 78 форматок.

В7ВА АВТОР ПРОЕКТА ЦНИИпромзданий, I27238, Москва, И-238, Дмитровское шоссе, д. 46 с участием НИИЖБ.

В7НА УТВЕРЖДЕНИЕ Утверждены Главным управлением организации проектирования Госстроя СССР, письмо от I8.09.89 № 4/5-I246.
Введены в действие ЦНИИпромзданий с I.03.90 приказ от I2.09.89 №I07.
Срок действия 30.I2. I995

В7КА ПОСТАВЩИК ЦИТП, I25878, ГСП, Москва, А-445, ул. Смольная, 22

Инв. № 24087
Катал. л. № 064814

gost.e-ecolog.ru