К100,200,300-11,12-89

СССР	СТРОИТЕЛЬНЫЙ КАТАЛОГ ЧАСТЬ 3 ТИПОВАЯ ДОКУМЕНТАЦИЯ НА КОНСТРУКЦИИ, ИЗДЕЛИЯ И УЗЛЫ ЗДАНИЙ И СООРУЖЕНИЙ	СТРОИТЕЛЬНЫЕ КОНСТРУКЦИИ И ИЗДЕЛИЯ Серия I.04I.I-3 Выпуск 5
ЦИТП	СБОРНЫЕ ЖЕЛЕЗОБЕТОННЫЕ МНОГОПУСТОТНЫЕ ПЛИТЫ ПЕРЕКРЫТИЙ МНОГОЭТАЖНЫХ ОБЩЕСТВЕННЫХ ЗДАНИЙ, ПРОИЗВОДСТВЕННЫХ И ВСПОМОГАТЕЛЬНЫХ ЗДАНИЙ ПРОМЫШЛЕННЫХ ПРЕДПРИЯТИЙ	УДК 69.025.22
НОЯБРЬ 1989		На 2-х листах На 3-х страницах Страница I

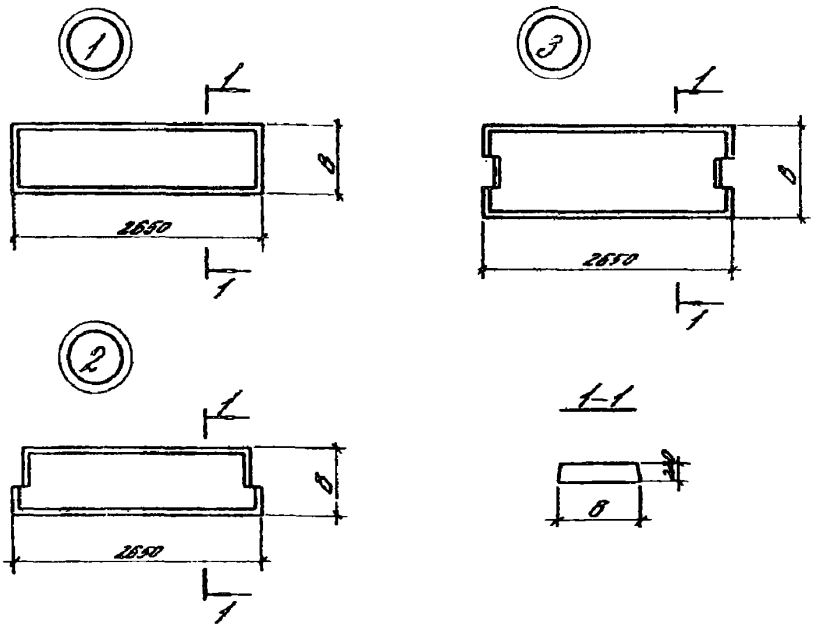

D IAA ТЕХНИЧЕСКАЯ ХАРАКТЕРИСТИКА

Бетон тяжелый и на пористых заполнителях BI5.

Каркасы и сетки из арматуры класса А-Ш диаметром 6, 8 и I4 по ГОСТ 578I-82 и проволоки класса Вр-I диаметром 3 и 4 мм.

Петли из стали класса А-I диаметром I0 мм по ГОСТ 578I-82.

gost.e-ecolog.ru

СБОРНЫЕ ЖЕЛЕЗОБЕТОННЫЕ МНОГОПУСТОТНЫЕ ПЛИТЫ ПЕРЕКРЫТИЙ МНОГОЭТАЖНЫХ ОБЩЕСТВЕННЫХ ЗДАНИЙ, ПРОИЗВОДСТВЕННЫХ И ВСПОМОГАТЕЛЬНЫХ ЗДАНИЙ ПРОМЫШЛЕННЫХ ПРЕДПРИЯТИЙ	СТРОИТЕЛЬНЫЕ КОНСТРУКЦИИ И ИЗДЕЛИЯ Серия I.041.I-3 Выпуск 5	Лист I Страница 2

НОМЕНКЛАТУРА ПЛИТ

Эскиз	Марка плиты		Ширина плиты, мм	Расход материалов			Масса, т	
	из тяжелого бетона	из легкого бетона		Бетон		Сталь, кг	Плиты из тяжелого бетона	Плиты из легкого бетона
				класс	объем, м³			
I	ПК27.I2-5АШ	ПК27.I2-5АШЛ	II90	BI5	0,37	I0,3	0,9	0,7
	ПК27.I2-8АШ	ПК27.I2-8АШЛ				II,4		
	ПК27.I2-I2АШ	ПК27.I2-I2АШЛ				I3,0		
	ПК27.I5-4АШ	ПК27.I5-4АШ	I490		0,49	II,2	I,2	I,0
	ПК27.I5-6АШ	ПК27.I5-6АШЛ				II,8		
	ПК27.I5-I0АШ	ПК27.I5-I0АШЛ				I3,9		
	ПК27.I5-I6АШ	ПК27.I5-I6АШЛ				I5,9		
2	ПК27.I5-4АШ-2	ПК27.I5-4АШ-2Л	I490		0,48	22,3	I,2	I,0
	ПК27.I5-6АШ-2	ПК27.I5-4АШ-2Л				22,9		
	ПК27.I5-I0АШ-2	ПК27.I5-I0АШ-2Л				25,0		
	ПК27.I5-I6АШ-2	ПК27.I5-I6АШ-2Л				27,0		
3	ПК27.9-6АШ	ПК27.9-6АШЛ	940		0,3I	I7,5	0,8	0,6
	ПК27.9-I2АШ	ПК27.9-I2АШЛ				I8,7		
	ПК27.I2-6АШ-I	ПК27.I2-6АШ-IЛ	II90		0,36	I8,7	0,9	0,7
	ПК27.I2-I2АШ-I	ПК27.I2-I2АШ-IЛ				I9,8		

ДОПОЛНИТЕЛЬНЫЕ ДАННЫЕ

Расшифровка марки изделия

I. Плита рядовая из тяжелого бетона

ПК27.I5-4АШ

ПК – условное обозначение типа плиты – "плита круглопустотная"

27.I5 – длина и ширина в дм;

4 – условное обозначение несущей способности плиты в кПа;

АШ – класс рабочей арматуры.

Обозначение тяжелого бетона отсутствует.

2. Плита рядовая из легкого бетона

Л – обозначение легкого бетона

Остальное см. п. I.

3. Плита пристенная

ПК27.I2-6АШ-I

I – условное обозначение пристенной плиты шириной II90 мм.

4. Плита связевая (межколонная)

ПК27.I5-6АШ-2

2 – условное обозначение связевой (межколонной) плиты.

Настоящий выпуск рассматривать совместно с выпуском 0.

В7ЕА С О С Т А В П Р О Е К Т Н О Й Д О К У М Е Н Т А Ц И И

Выпуск 5 – Плиты длиной 2650 мм, армированные арматурой из стали класса А-III, из тяжелого и легкого бетонов. Рабочие чертежи.

Объем проектных материалов, приведенных к формату А4 – 64 форматки

В7НА АВТОР ПРОЕКТА ЦНИИпромзданий, I27238, Москва, И-238, Дмитровское шоссе, д. 46.
с участием НИИЖБ

В7НА УТВЕРЖДЕНИЕ Утверждены Главным управлением организации проектирования Госстроя СССР письмо от I0.05.89, № 4/5-674.
Введены в действие ЦНИИпромзданий o0I.I0.89, приказ от I2.05.89 № 59. Срок действия 30.I2.I995.

В7КА ПОСТАВЩИК ЦИТП, I25878, ГСП, Москва, А-445, ул. Смольная, 22

Инв. № 23904
Катал.л.№ 064233

gost.e-ecolog.ru