СК-3	СТРОИТЕЛЬНЫЙ КАТАЛОГ ЧАСТЬ 3 ТИПОВАЯ ДОКУМЕНТАЦИЯ НА КОНСТРУКЦИИ, ИЗДЕЛИЯ И УЗЛЫ ЗДАНИЙ И СООРУЖЕНИЙ	СТРОИТЕЛЬНЫЕ КОНСТРУКЦИИ И ИЗДЕЛИЯ Серия I.04I.I-3 Выпуск I4
АПП ЦИТП	СБОРНЫЕ ЖЕЛЕЗОБЕТОННЫЕ МНОГОПУСТОТНЫЕ ПЛИТЫ ПЕРЕКРЫТИЙ МНОГОЭТАЖНЫХ ОБЩЕСТВЕННЫХ ЗДАНИЙ, ПРОИЗВОДСТВЕННЫХ И ВСПОМОГАТЕЛЬНЫХ ЗДАНИЙ ПРОМЫШЛЕННЫХ ПРЕДПРИЯТИЙ	
СЕНТЯБРЬ 1991		На 2-х листах На 3-х страницах Страница I

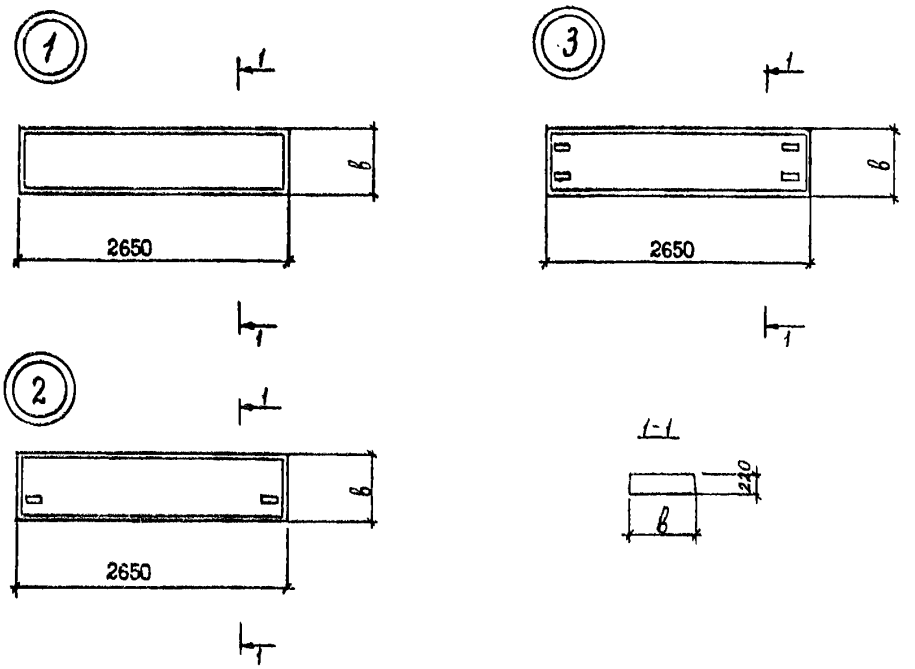

DIAA ТЕХНИЧЕСКАЯ ХАРАКТЕРИСТИКА

Бетон тяжелый и на пористых заполнителях BI5.

Каркасы и сетки из арматуры класса A-III диаметром 6, 8 и I4 по ГОСТ 578I-82 и проволоки класса Bp-I диаметром 3 и 4 мм.

Петли из стали класса A-I диаметром I0 мм по ГОСТ 578I-82.

gost.e-ecolog.ru

СБОРНЫЕ ЖЕЛЕЗОБЕТОННЫЕ МНОГОПУСТОТНЫЕ ПЛИТЫ ПЕРЕКРЫТИЙ МНОГОЭТАЖНЫХ ОБЩЕСТВЕННЫХ ЗДАНИЙ, ПРОИЗВОДСТВЕННЫХ И ВСПОМОГАТЕЛЬНЫХ ЗДАНИЙ ПРОМЫШЛЕННЫХ ПРЕДПРИЯТИЙ	СТРОИТЕЛЬНЫЕ КОНСТРУКЦИИ И ИЗДЕЛИЯ Серия I.04I.I-3 Выпуск I4	Лист I Страница 2

НОМЕНКЛАТУРА ПЛИТ

Эскиз	Марка плиты		Ширина плиты, мм	Расход материалов			Масса, т	
	Из тяжелого бетона	Из легкого бетона		Бетон		Сталь, кг	Плиты из тяжелого бетона	Плиты из легкого бетона
				класс	объем, $м^3$			
I	ПК27.I5-4АШ	ПК27.I5-4АШЛ	I490	BI5	0,49	II,2	I,2	I,0
	ПК27.I5-6АШ	ПК27.I5-6АШЛ		BI5		II,8		
	ПК27.I5-IOАШ	ПК27.I5-IOАШЛ		BI5		I3,9		
2	ПК27.I5-6АШ-I	ПК27.I5-6АШЛ-I	I490	BI5	0,49	20,6	I,2	I,0
	ПК27.I5-IOАШ-I	ПК27.I5-IOАШЛ-I		BI5		22,7		
3	ПК27.I5-4АШ-2	ПК27.I5-4АШЛ-2	I490	BI5	0,49	22,8	I,2	I,0
	ПК27.I5-6АШ-2	ПК27.I5-6АШЛ-2		BI5		23,4		
	ПК27.I5-IOАШ-2	ПК27.I5-IOАШЛ-2		BI5		25,5		
I	ПК27.I2-6АШ	ПК27.I2-6АШЛ	II90	BI5	0,37	I0,3	0,9	0,7
	ПК27.I2-8АШ	ПК27.I2-8АШЛ		BI5		II,4		
	ПК27.I2-I2АШ	ПК27.I2-I2АШЛ		BI5		I3,0		
2	ПК27.I2-6АШ-I	ПК27.I2-6АШЛ-I	II90	BI5	0,37	I9,I	0,9	0,7
	ПК27.I2-I2АШ-I	ПК27.I2-I2АШЛ-I		BI5		2I,8		

C2BA УКАЗАНИЯ ПО ПРИМЕНЕНИЮ

Плиты предназначены для использования в перекрытиях общественных и производственных зданий с колоннами сечением 300х300 мм и могут быть применены: в неотапливаемых зданиях и зданиях эксплуатируемых на открытом воздухе, в отапливаемых зданиях в условиях эксплуатации при температуре не выше +50°С.

Расчетная нагрузка на перекрытие 4,0...I2,0 кПа (без учета массы плиты).

Предел огнестойкости – не менее 0,75 часа.

NIBD РАСЧЕТНАЯ ТЕМПЕРАТУРА НАРУЖНОГО ВОЗДУХА – минус 40°С.

G2BQ СТЕПЕНЬ АГРЕССИВНОСТИ СРЕДЫ – неагрессивная.

G2MQ СЕЙСМИЧНОСТЬ – для обычных условий и для районов с сейсмичностью 7,8 и 9 баллов

Главный инженер проекта Музыко А.А.
Гранев В.В.
Зам. директора института

Д О П О Л Н И Т Е Л Ь Н Ы Е Д А Н Н Ы Е

Расшифровка марки изделия

I. Плита рядовая из тяжелого бетона

ПК27.I5-4АШ

ПК – условное обозначение типа плиты – "плита круглопустотная";

27.I5 – длина и ширина в дм;

4 – условное обозначение несущей способности плиты в кПа;

АШ – класс рабочей арматуры.

Обозначение тяжелого бетона отсутствует.

2. Плита рядовая из легкого бетона

Л – обозначение легкого бетона

Остальное см. п.I

3. Плита пристенная

ПК27.I2-6АШ-I

I – условное обозначение пристенной плиты шириной II90 мм.

4. Плита связевая (межколонная)

ПК27.I5-6АШ-2

2 – условное обозначение связевой (межколонной) плиты.

Настоящий выпуск рассматривать совместно с выпуском 0.

В7ЕА С О С Т А В П Р О Е К Т Н О Й Д О К У М Е Н Т А Ц И И

Выпуск I4 – Плиты длиной 2650 мм для зданий с колоннами сечением 300 х 300 мм, армированные арматурой из стали класса А-Ш, из тяжелого и легкого бетонов. Рабочие чертежи.

Объем проектных материалов, приведенных к формату А4 – 28 форматок.

В7ВА АВТОР ПРОЕКТА ЦНИИпромзданий, I27238, Москва, И-238, Дмитровское шоссе, д. 46.

В7НА УТВЕРЖДЕНИЕ Утверждены Главным управлением проектирования Госстроя СССР, письмо от I8.I2.90 № 5/6-96I
Введены в действие ЦНИИпромзданий с I.07.9I приказ от 29.04.9I № 44
Срок действия 2000 г.

В7КА ПОСТАВЩИК АШ ЦИТП , I25878, ГСП, Москва, А-445, ул. Смольная, 22

Инв. № 24987
Катал. л. № 066539

gost.e-ecolog.ru