СК-3	СТРОИТЕЛЬНЫЙ КАТАЛОГ ЧАСТЬ 3 ТИПОВАЯ ДОКУМЕНТАЦИЯ НА КОНСТРУКЦИИ, ИЗДЕЛИЯ И УЗЛЫ ЗДАНИЙ И СООРУЖЕНИЙ	СТРОИТЕЛЬНЫЕ КОНСТРУКЦИИ И ИЗДЕЛИЯ Серия I.04I.I-3 Выпуск I2
АПП ЦИТП	СБОРНЫЕ ЖЕЛЕЗОБЕТОННЫЕ МНОГОПУСТОТНЫЕ ПЛИТЫ ПЕРЕКРЫТИЙ МНОГОЭТАЖНЫХ ОБЩЕСТВЕННЫХ ЗДАНИЙ, ПРОИЗВОДСТВЕННЫХ И ВСПОМОГАТЕЛЬНЫХ ЗДАНИЙ ПРОМЫШЛЕННЫХ ПРЕДПРИЯТИЙ	
СЕНТЯБРЬ 1991		На 2-х листах На 4-х страницах Страница I

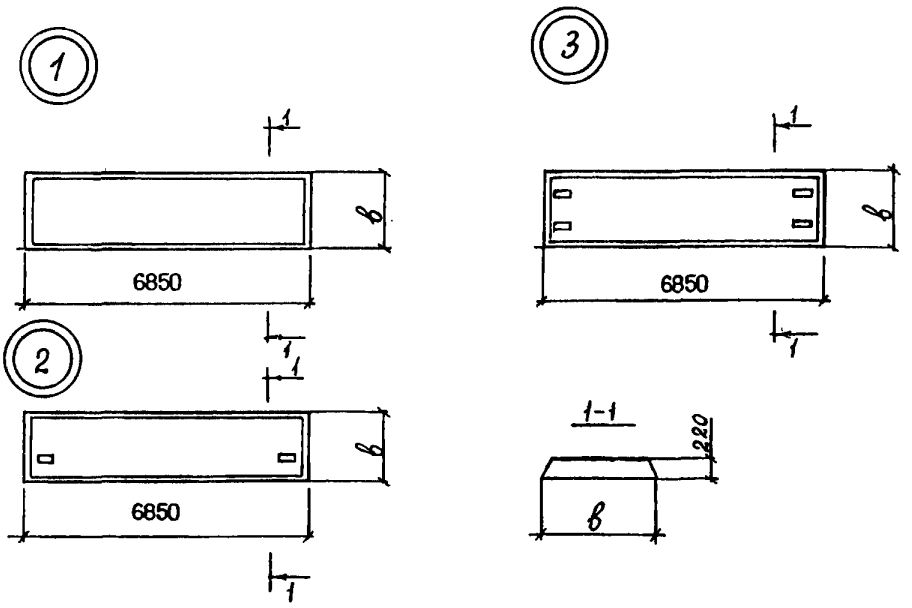

DIAA ТЕХНИЧЕСКАЯ ХАРАКТЕРИСТИКА

Бетон тяжелый класса В22,5...В30, бетон на пористых заполнителях класса В22,5...В30.

Напрягаемая арматура из стали класса Ат-У диаметром I0, I2 мм по ГОСТ I0884-8I, класса Ат-IУС диаметром I0...I4 мм по ГОСТ I0884-8I, класса А-Шв диаметром I4,I6 мм, изготавливаемая из стали класса А-Ш по ГОСТ 578I-82 упрочненной вытяжкой.

Каркасы и сетки из проволоки класса Вр-I диаметром 4 мм по ГОСТ 6727-80 и стержневой арматуры класса А-Ш диаметром I4 мм по ГОСТ 578I-82.

Петли из стали класса А-I диаметром I2...I4 мм по ГОСТ 578I-82.

gost.e-ecolog.ru

СБОРНЫЕ ЖЕЛЕЗОБЕТОННЫЕ МНОГОПУСТОТНЫЕ ПЛИТЫ ПЕРЕКРЫТИЙ МНОГОЭТАЖНЫХ ОБЩЕСТВЕННЫХ ЗДАНИЙ, ПРОИЗВОДСТВЕННЫХ И ВСПОМОГАТЕЛЬНЫХ ЗДАНИЙ ПРОМЫШЛЕННЫХ ПРЕДПРИЯТИЙ	СТРОИТЕЛЬНЫЕ КОНСТРУКЦИИ И ИЗДЕЛИЯ Серия I.04I.I-3 Выпуск I2	Лист I Страница 2

НОМЕНКЛАТУРА ПЛИТ

Эскиз	Марка плиты		Ширина плиты, мм	Расход материалов			Масса, т	
	Из тяжелого бетона	Из легкого бетона		Бетон		Сталь, кг	Плиты из тяжелого бетона	Плиты из легкого бетона
			в	класс	объем, $м^3$			
I	ПК68.I5-4АтУ	ПК68.I5-5АтУЛ	I490	В22,5	I,28	47,3	3,2	2,6
	ПК68.I5-6АтУ	ПК68.I5-6АтУЛ		В22,5		52,3		
	ПК68.I5-8АтУ	ПК68.I5-9АтУЛ		В22,5		64,5		
	ПК68.I5-IOАтУ	ПК68.I5-IOАтУЛ		В22,5		70,6		
	ПК68.I5-4АтIУС	ПК68.I5-4АтIУСЛ		В22,5		52,3		
	ПК68.I5-6АтIУС	ПК68.I5-7АтIУСЛ		В22,5		63,4		
	ПК68.I5-8АтIУС	ПК68.I5-8АтIУСЛ		В22,5		70,6		
	ПК68.I5-IIАтIУС	ПК68.I5-IOАтIУСЛ		В22,5		88,3		
	ПК68.I5-5АIIIв	ПК68.I5-5АIIIвЛ		В22,5		52,3		
	ПК68.I5-6АIIIв	ПК68.I5-6АIIIвЛ		В22,5		63,3		
	ПК68.I5-8АIIIв	ПК68.I5-8АIIIвЛ		В22,5		70,6		
	ПК68.I5-IOАIIIв	ПК68.I5-IOАIIIвЛ		В30		88,3		
2	ПК68.I5-6АтУ-I	ПК68.I5-6АтУЛ-I	I490	В22,5	I,28	7I,9	3,2	2,6
	ПК68.I5-IOАтУ-I	ПК68.I5-IOАтУЛ-I		В22,5		90,2		
	ПК68.I5-6АтIУС-I	ПК68.I5-7АтIУСЛ-I		В22,5		83,0		
	ПК68.I5-IIАтIУС-I	ПК68.I5-IOАтIУСЛ-I		В22,5		I07,9		
	ПК68.I5-6АIIIв-I	ПК68.I5-6АIIIвЛ-I		В22,5		99,6		
	ПК68.I5-IOАIIIв-I	ПК68.I5-IOАIIIвЛ-I		В30		II7,3		
3	ПК68.I5-4АтУ-2	ПК68.I5-5АтУЛ-2	I490	В22,5	I,28	70,4	3,2	2,6
	ПК68.I5-6АтУ-2	ПК68.I5-6АтУЛ-2		В22,5		75,4		
	ПК68.I5-8АтУ-2	ПК68,I5-9АтУ		В22,5		87,6		
	ПК68.I5-IOАтУ-2	ПК68.I5-IOАтУЛ-2		В22,5		93,7		
	ПК68.I5-4АтIУС-2	ПК68.I5-4АтIУСЛ-2		В22,5		75,4		
	ПК68.I5-6АтIУС-2	ПК68.I5-7АтIУСЛ-2		В22,5		86,5		
	ПК68.I5-8АтIУС-2	ПК68.I5-8АтIУСЛ-2		В22,5		93,7		
	ПК68.I5-IIАтIУС-2	ПК68.I5-IOАтIУСЛ-2		В22,5		III,4		
	ПК68.I5-5АIIIв-2	ПК68.I5-5АIIIвЛ-2		В22,5		94,8		
	ПК68.I5-6АIIIв-2	ПК68.I5-6АIIIвЛ-2		В22,5		I03,I		
	ПК68.I5-8АIIIв-2	ПК68.I5-8АIIIвЛ-2		В22,5		III,4		
	ПК68.I5-IOАIIIв-2	ПК68.I5-IOАIIIвЛ-2		В30		I20,8		
I	ПК68.I2-6АтУ	ПК68.I2-6АтУЛ	II90	В30	I,0	43,I	2,5	2,0
	ПК68.I2-8АтУ	ПК68.I2-8АтУЛ		В30		49,2		
	ПК68.I2-IOАтУ	ПК68.I2-IOАтУЛ		В30		55,3		
	ПК68.I2-4АтIУС	ПК68.I2-5АтIУСЛ		В30		44,2		
	ПК68.I2-6АтIУС	ПК68.I2-6АтIУСЛ		В30		49,2		
	ПК68.I2-8АтIУС	ПК68.I2-8АтIУСЛ		В30		55,3		
	ПК68.I2-IIАтIУС	ПК68.I2-IIАтIУСЛ		В30		68,6		
	ПК68.I2-4АIIIв	ПК68.I2-4АIIIвЛ		В22,5		52,0		

Продолжение

Эскиз	Марка плиты: Из тяжелого бетона	Марка плиты: Из легкого бетона	Ширина плиты, мм: в	Расход материалов: Бетон: класс	Расход материалов: Бетон: объем, м³	Расход материалов: Сталь, кг	Масса, т: Плиты из тяжелого бетона	Масса, т: Плиты из легкого бетона
I	ПК68.I2-6АШв	ПК68.I2-6АШвЛ	II90	В22,5	I,0	60,3	2,5	2,0
	ПК68.I2-8АШв	ПК68.I2-8АШвЛ		В22,5		72,9		
	ПК68.I2-IOАШв	ПК68.I2-IOАШвЛ		В22,5		80,7		
2	ПК68.I2-6АтУ-I	ПК68.I2-6АтУЛ-I	II90	В30	I,0	62,7	2,5	2,0
	ПК68.I2-IOАтУ-I	ПК68.I2-IOАтУЛ-I		В30		74,9		
	ПК68.I2-6АтIУС-I	ПК68.I2-6АтIУСЛ-I		В30		68,8		
	ПК68.I2-IIАтIУС-I	ПК68.I2-IIАтIУСЛ-I		В30		88,2		
	ПК68.I2-6АШв-I	ПК68.I2-6АШвЛ-I		В22,5		79,9		
	ПК68.I2-IOАШв-I	ПК68.I2-IOАШвЛ-I		В22,5		I00,3		

C2BA УКАЗАНИЯ ПО ПРИМЕНЕНИЮ

Плиты предназначены для использования в перекрытиях общественных и производственных зданий с колоннами сечением 300х300 мм и могут быть применены: в неотапливаемых зданиях и зданиях эксплуатируемых на открытом воздухе, в отапливаемых зданиях в условиях эксплуатации при температуре не выше + 50°С.

Расчетная нагрузка на перекрытие 6,0...I0,0 кПа (без учета массы плиты).

Предел огнестойкости – не менее 0,75 часа.

NIBQ РАСЧЕТНАЯ ТЕМПЕРАТУРА НАРУЖНОГО ВОЗДУХА – минус 40°С

G2BQ СТЕПЕНЬ АГРЕССИВНОСТИ СРЕДЫ – неагрессивная

G2MQ СЕЙСМИЧНОСТЬ – для обычных условий и для районов с сейсмичностью 7,8 и 9 баллов

ДОПОЛНИТЕЛЬНЫЕ ДАННЫЕ

Расшифровка марки изделия:

I. Плита рядовая из тяжелого бетона

ПК68.I5-6АтУ

ПК - условное обозначение типа плиты - "плита круглопустотная";

68.I5 - длина и ширина в дм;

6 - условное обозначение несущей способности плиты в кПа;

Ат-У - класс напрягаемой арматуры;

Обозначение тяжелого бетона отсутотвует.

2. Плита рядовая из легкого бетона

ПК68.I2-7АтУЛ

Л - обозначение легкого бетона

Остальное см. п.I.

3. Плита пристенная

ПК68.I2-6АтУ-I

I - условное обозначение пристенной плиты

Остальное см. п. I.

4. Плита связевая (межколонная)

ПК68.I5-6АтУ-2

2 - условное обозначение связевой (межколонной) плиты.

Остальное см. п.I.

Настоящий выпуск рассматривать совместно с выпуском 0-I.

В7ЕА СОСТАВ ПРОЕКТНОЙ ДОКУМЕНТАЦИИ

Выпуск I2 - Плиты длиной 6850 мм, для зданий с колоннами сечением 300х300 мм, армированные напрягаемой арматурой из стали классов А-Шв, Ат-IУС и Ат-У, из тяжелого и легкого бетонов. Рабочие чертежи.

Объем проектных материалов, приведенных к формату А4 - 68 форматок.

В7ВА АВТОР ПРОЕКТА ЦНИИпромзданий, I27238, Москва И-238, Дмитровское шоссе, д. 46.

В7НА УТВЕРЖДЕНИЕ Утверждены Главным управлением проектирования Госстроя СССР, письмо от I8.I2.90 № 5/6-96I

Введены в дейотвие ЦНИИпромзданий с I.07.9I приказ от 29.04.9I № 44

Срок действия 2000 г.

В7КА ПОСТАВЩИК АПП ЦИТП , I25878, ГСП, Москва, А-445, ул. Смольная, 22

Инв. № 24985

Катал.л.№066537

Зам.директора института ...анев В.В. Главный инженер проекта Музыко А.А.

gost.e-ecolog.ru