СССР	СТРОИТЕЛЬНЫЙ КАТАЛОГ ЧАСТЬ 3 ТИПОВАЯ ДОКУМЕНТАЦИЯ НА КОНСТРУКЦИИ, ИЗДЕЛИЯ И УЗЛЫ ЗДАНИЙ И СООРУЖЕНИЙ	СТРОИТЕЛЬНЫЕ КОНСТРУКЦИИ И ИЗДЕЛИЯ Серия I.04I.I-3 Выпуск IO
ЦИТП	СБОРНЫЕ ЖЕЛЕЗОБЕТОННЫЕ МНОГОПУСТОТНЫЕ ПЛИТЫ ПЕРЕКРЫТИЙ МНОГОЭТАЖНЫХ ОБЩЕСТВЕННЫХ ЗДАНИЙ, ПРОИЗВОДСТВЕННЫХ И ВСПОМОГАТЕЛЬНЫХ ЗДАНИЙ ПРОМЫШЛЕННЫХ ПРЕДПРИЯТИЙ	
АПРЕЛЬ 1991		На 2 листах На 3 страницах Страница I

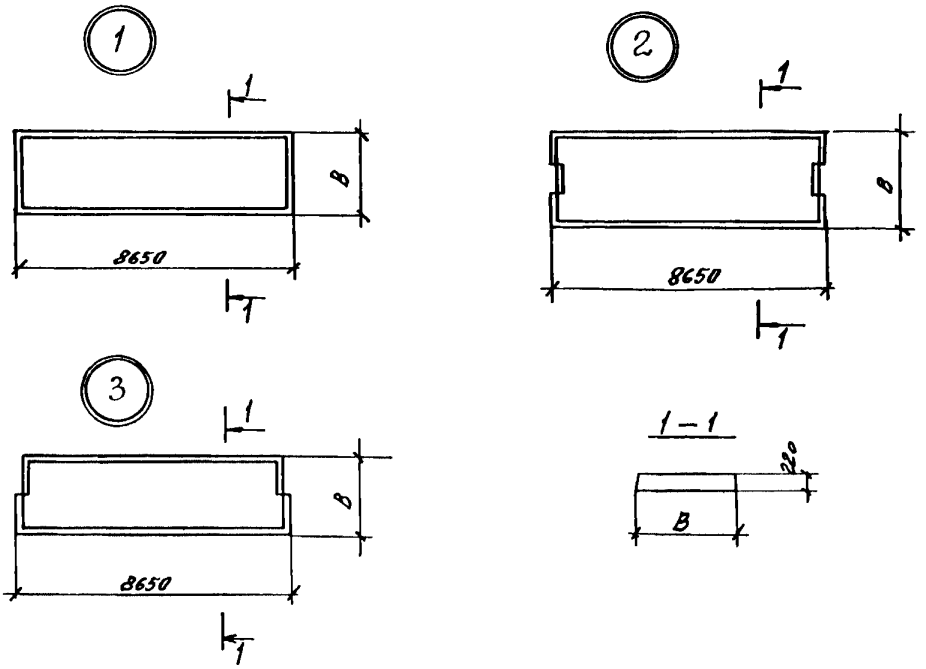

DIAA ТЕХНИЧЕСКАЯ ХАРАКТЕРИСТИКА

Бетон тяжелый класса В30, В35

Напрягаемая арматура - из стали класса К-7 диаметром I5 мм по ГОСТ I3840-68; класса Вр-П, диаметром 5 мм по ГОСТ 7348-8I.

Каркасы и сетки из проволоки класса Вр-I диаметром 4 мм по ГОСТ 6727-80 и стержневой арматуры класса А-Ш диаметром I4 мм по ГОСТ 578I-82.

Петли - из стали класса А-I диаметром I2 и I4 мм по ГОСТ 578I-82.

gost.e-ecolog.ru

НОМЕНКЛАТУРА ПЛИТ

Эскиз	Марка плита из тяжелого бетона	Ширина плиты, мм B	Расход материалов			Масса, т плиты из тяжелого бетона
			Бетон		Сталь	
			класс	объем, м³	кг	
I	ПК86.I5-6К7	I490	B30	I,6	78,2	4,0
	ПК86.I5-8К7				87,8	
	ПК86.I5-I0К7				I07,I	
	ПК86.I5-4ВрII				62,7	
	ПК86.I5-6ВрII				70,7	
2	ПК86.I5-6К7-2	I490	B30	I,6	I06,I	4,0
	ПК86.I5-8К7-2				II5,7	
	ПК86.I5-I0К7-2				I35,0	
	ПК86.I5-4ВрII-2				90,6	
	ПК86.I5-6ВрII-2				98,6	
I	ПК86.I2-6К7	II90	B30	I,26	64,4	3,I
	ПК86.I2-8К7				74,I	
	ПК86.I2-I0К7				83,7	
	ПК86.I2-4ВрII				50,9	
	ПК86.I2-6ВрII				57,6	
3	ПК86.I2-6К7-I	II90	B30	I,26	88,5	3,I
	ПК86.I2-8К7-I				98,2	
	ПК86.I2-I0К7-I				I07,8	
	ПК86.I2-4ВрII-I				75,0	
	ПК86.I2-6ВрII-I				8I,7	
	ПК86.9-6К7-I	940	B30	I,08	72,2	2,7
	ПК86.9-8К7-I				8I,8	
	ПК86.9-I0К7-I				9I,5	
	ПК86.9-4ВрII-I				64,5	
	ПК86.9-6ВрII-I		B35		68,5	

C2BA УКАЗАНИЯ ПО ПРИМЕНЕНИЮ

Плиты предназначены для использования в перекрытиях общественных и производственных зданий и могут быть применены: в неотапливаемых зданиях и зданиях эксплуатируемых на открытом воздухе, в отапливаемых зданиях в условиях эксплуатации при температуре не выше +50°С, для обычных условий строительства.

Расчетная нагрузка на покрытие 4,0 ... I0,0 кПа (без учета массы плиты).

Предел огнестойкости - не менее 0,75 часа.

N1BD РАСЧЕТНАЯ ТЕМПЕРАТУРА НАРУЖНОГО ВОЗДУХА - минус 40°С

G2BQ СТЕПЕНЬ АГРЕССИВНОСТИ СРЕДЫ - неагрессивная

Д О П О Л Н И Т Е Л Ь Н Ы Е Д А Н Н Ы Е

Расшифровка марки изделия:

I. Плита рядовая из тяжелого бетона

ПК86.I5-6К7

ПК – условное обозначение типа плиты – " плита круглопустотная";

86.I5 – длина и ширина плиты в дм;

6 – условное обозначение несущей способнооти плиты в кПа;

К-7 – класо напрягаемой арматуры.

Обозначение тяжелого бетона отсутотвует.

2. Плита приотенная

ПК86.I2-6К7-I

I – условное обозначение пристенной плиты шириной II90 и 940мм.

Остальное см. п.I.

3. Плита связевая (межколонная)

ПК86.I5-6К7-2

2 – условное обозначение связевой (межколонной) плиты;

Остальное ом. п.I.

Настоящий выпуск рассматривать совместно с выпусками 0 и 4.

В7ЕА С О С Т А В П Р О Е К Т Н О Й Д О К У М Е Н Т А Ц И И

Вып.I0 – Плиты длиной 8650 мм,армированные напрягаемыми арматурными канатами класса К-7 и высокопрочной проволокой класса Вр-П,из тяжелого бетона. Рабочие чертежи.

Объем проектных материалов, приведенных к формату А4- 88 форматок.

В7ВА АВТОР ПРОЕКТА — ЦНИИпромзданий, I27238, Москва, И-238, Дмитровское шоссе, д.46

У7НА УТВЕРЖДЕНИЕ — Утверждены Главным управлением проектирования Госстроя СССР, письмо от I9.09.90 г. № 5/6-797.
Введены в действие ЦНИИпромзданий с 0I.03.9I г., приказ № II0 от 25.09.90 г.
Срок действия 2000 г.

В7КА ПОСТАВЩИК — ЦИТП, I25878, ГСП, Москва, А-445, ул. Смольная, 22.

gost.e-ecolog.ru