| | | |
|---|---|---|
| СССР | СТРОИТЕЛЬНЫЙ КАТАЛОГ<br>ЧАСТЬ 3<br>ТИПОВАЯ ДОКУМЕНТАЦИЯ НА КОНСТРУКЦИИ, ИЗДЕЛИЯ И УЗЛЫ ЗДАНИЙ И СООРУЖЕНИЙ | СТРОИТЕЛЬНЫЕ КОНСТРУКЦИИ И ИЗДЕЛИЯ<br>Серия I.04I.I-3<br>Выпуск I |
| ЦИТП | СБОРНЫЕ ЖЕЛЕЗОБЕТОННЫЕ МНОГОПУСТОТНЫЕ ПЛИТЫ ПЕРЕКРЫТИЙ МНОГОЭТАЖНЫХ ОБЩЕСТВЕННЫХ ЗДАНИЙ, ПРОИЗВОДСТВЕННЫХ И ВСПОМОГАТЕЛЬНЫХ ЗДАНИЙ ПРОМЫШЛЕННЫХ ПРЕДПРИЯТИЙ | УДК 69.025.22 |
| НОЯБРЬ<br>1989 | | На 3-х листах<br>На 4-х страницах<br>Страница I |

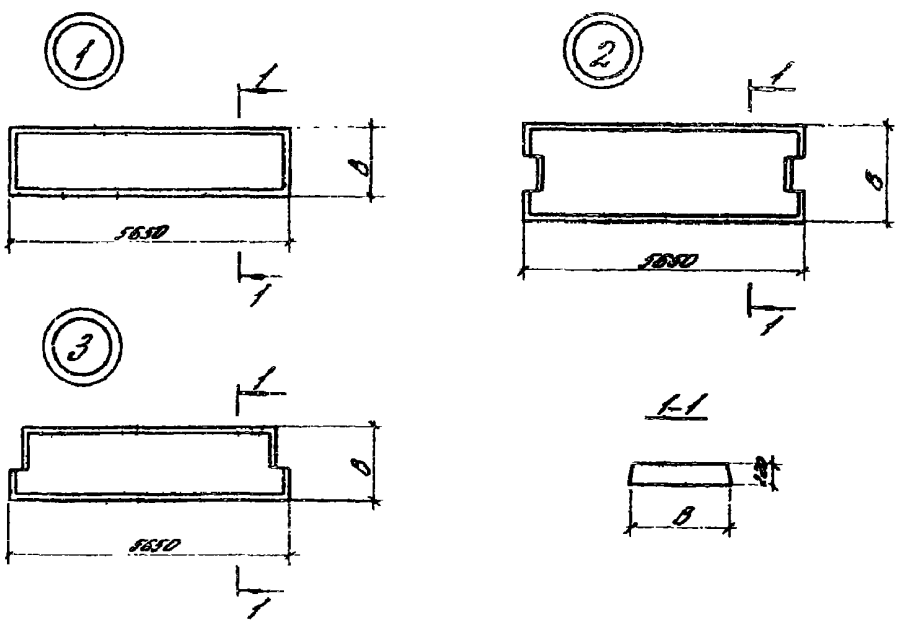


## DIAA ТЕХНИЧЕСКАЯ ХАРАКТЕРИСТИКА

Бетон тяжелый класса В15...В30, бетон на пористых заполнителях В15...В30.

Напрягаемая арматура – из стали класса АтУ диаметром 10...14 мм по ГОСТ 10884-81; класса Ат-IУС, диаметром 10...16 мм по ГОСТ 10884-81.

Каркасы и сетки – из проволоки класса Вр-I диаметром 4 мм по ГОСТ 6727-80 и стержневой арматуры класса А-III диаметром 14 мм по ГОСТ 5781-82.

Петли – из стали класса А-I диаметром 10...16 мм по ГОСТ 5781-82.

gost.e-ecolog.ru

СБОРНЫЕ ЖЕЛЕЗОБЕТОННЫЕ МНОГОПУСТОТНЫЕ ПЛИТЫ ПЕРЕКРЫТИЙ МНОГОЭТАЖНЫХОБЩЕСТВЕННЫХ ЗДАНИЙ, ПРОИЗВОДСТВЕННЫХ И ВСПОМОГАТЕЛЬНЫХ ЗДАНИЙ ПРОМЫШЛЕННЫХ ПРЕДПРИЯТИЙ



## НОМЕНКЛАТУРА ПЛИТ

| Эскиз | Марка плит | | Размеры | Расход материалов | | | Масса, т | |
|---|---|---|---|---|---|---|---|---|
| | Из тяжелого бетона | Из легкого бетона | Ширина плиты, мм В | Бетон | | Сталь, кг | Плиты из тяжелого бетона | Плиты из легкого бетона |
| | | | | Класс | Объем, м³ | | | |
| I | ПК56.30-5АтУ-Б | | 2980 | В22,5 | 2,0 | 60,5 | 5,0 | 4,0 |
| | | ПК56.30-6АтУЛ-Б | | В22,5 | | 67,I | | |
| | ПК56.30-5АтУ | ПК56.30-6АтУЛ | | В22,5 | | 69,4 | | |
| | ПК56.30-9АтУ | ПК56.30-IOАтУЛ | | В25 | | 83,2 | | |
| | ПК56.30-I3АтУ | ПК56.30-I4АтУЛ | | В27,5 | | 99,5 | | |
| | ПК56.30-3АтIУС-Б | ПК56.30-4АтIУСЛ-Б | | BI5 | | 60,5 | | |
| | ПК56.30-3АтIУС | ПК56.30-4АтIУСЛ | | BI5 | | 69,4 | | |
| | ПК56.30-6АтIУС-Б | | | BI5 | | 80,9 | | |
| | ПК56.30-6АтIУС | ПК56.30-7АтIУСЛ | | BI5 | | 83,2 | | |
| | ПК56.30-IOАтIУС | ПК56.30-IOАтIУСЛ | | В22,5 | | 99,5 | | |
| | ПК56.30-I4АтIУС | ПК56.30-I4АтIУСЛ | | В27,5 | | II8,3 | | |
| | ПК56.I5-6АтУ-Б | | I490 | В20 | I,04 | 32,I | 2,6 | 2,I |
| | | ПК56.I5-7АтУЛ-Б | | В20 | | 35,4 | | |
| | ПК56.I5-6АтУ | ПК56.I5-7АтУЛ | | В20 | | 36,6 | | |
| | ПК56.I5-8АтУ-Б | | | В20 | | 38,9 | | |
| | ПК56.I5-8АтУ | ПК56.I5-9АтУЛ | | В20 | | 40,I | | |
| | ПК56.I5-IOАтУ | ПК56.I5-IIАтУЛ | | В20 | | 44,2 | | |
| | ПК56.I5-I3АтУ | ПК56.I5-I3АтУЛ | | В22,5 | | 49,2 | | |
| | ПК56.I5-I5АтУ | ПК56.I5-I5АтУЛ | | В22,5 | | 53,3 | | |
| | ПК56.I5-4АтIУС-Б | ПК56.I5-5АтIУСЛ-Б | | BI5 | | 32,I | | |
| | ПК56.I5-4АтIУС | ПК56.I5-5АтIУСЛ | | BI5 | | 36,6 | | |
| | ПК56.I5-5АтIУС-Б | | | BI5 | | 35,6 | | |
| | | ПК56.I5-6АтIУСЛ-Б | | BI5 | | 38,9 | | |
| | ПК56.I5-5АтIУС | ПК56.I5-6АтIУСЛ | | BI5 | | 40,I | | |
| | ПК56.I5-7АтIУС-Б | | | В22,5 | | 43,0 | | |
| | ПК56.I5-7АтIУС | ПК56.I5-8АтIУСЛ | | В22,5 | | 44,2 | | |
| | ПК56.I5-9АтIУС | ПК56.I5-IOАтIУСЛ | | В22,5 | | 49,2 | | |
| | ПК56.I5-IIАтIУС | ПК56.I5-I2АтIУСЛ | | В27,5 | | 53,3 | | |
| | ПК56.I5-I5АтIУС | ПК56.I5-I6АтIУСЛ | | В27,5 | | 63,7 | | |
| 3 | ПК56.I5-6АтУ-I | ПК56.I5-7АтУЛ-I | I490 | В20 | I,04 | 52,8 | 2,6 | 2,I |
| | ПК56.I5-I3АтУ-I | ПК56.I5-I3АтУЛ-I | | В22,5 | | 65,4 | | |
| | ПК56.I5-7АтIУС-I | ПК56.I5-8АтIУСА-I | | В22,5 | | 60,4 | | |
| | ПК56.I5-IIАтУ-I | ПК56.I5-I2АтIУСА-I | | В27,5 | | 69,5 | | |
| 2 | ПК56.I5-6АтУ-2Б | ПК56.I5-7АтУЛ-2Б | | В20 | | 54,9 | | |
| | ПК56.I5-6АтУ-2 | ПК56.I5-7АтУЛ-2 | | В20 | | 56,0 | | |
| | ПК56.I5-8АтУ-2Б | | | В20 | | 58,4 | | |
| | ПК56.I5-8АтУ-2 | ПК56.I5-9АтУЛ-2 | | В20 | | 59,5 | | |
| | ПК56.I5-IOАтУ-2 | ПК56.I5-IIАтУЛ-2 | | В20 | | 63,6 | | |

СБОРНЫЕ ЖЕЛЕЗОБЕТОННЫЕ МНОГОПУСТОТНЫЕ ПЛИТЫ ПЕРЕКРЫТИЙ МНОГОЭТАЖНЫХ ОБЩЕСТВЕННЫХ ЗДАНИЙ, ПРОИЗВОДСТВЕННЫХ И ВСПОМОГАТЕЛЬНЫХ ЗДАНИЙ ПРОМЫШЛЕННЫХ ПРЕДПРИЯТИЙ



Продолжение

| Эскиз | Марка плиты | | Ширина плиты, мм | Расход материалов | | | Масса, т | |
|---|---|---|---|---|---|---|---|---|
| | Из тяжелого бетона | Из легкого бетона | B | Бетон | | Сталь, кг | Плиты из тяжелого бетона | Плиты из легкого бетона |
| | | | | Класс | Объем, м³ | | | |
| 2 | ПК56.I5-I3АтУ-2 | ПК56.I5-I3АтУЛ-2 | I490 | B22,5 | I,04 | 68,6 | 2,6 | 2,I |
| | ПК56.I5-I5АтУ-2 | ПК56.I5-I5АтУЛ-2 | | B22,5 | | 72,7 | | |
| | ПК56.I5-4АтIУС-2Б | ПК56.I5-5АтIУСЛ-2Б | | BI5 | | 54,9 | | |
| | ПК56.I5-4АтIУС-2 | ПК56.I5-5АтIУСЛ-2 | | BI5 | | 56,0 | | |
| | ПК56.I5-5АтIУС-2Б | ПК56.I5-6АтIУСЛ-2Б | | BI5 | | 58,4 | | |
| | ПК56.I5-5АтIУС-2 | ПК56.I5-6АтIУСЛ-2 | | BI5 | | 59,5 | | |
| | ПК56.I5-7АтIУС-2Б | | | B22,5 | | 62,5 | | |
| | ПК56.I5-7АтIУС-2 | ПК56.I5-8АтIУСЛ-2 | | B22,5 | | 63,6 | | |
| | ПК56.I5-9АтIУС-2 | ПК56.I5-I0АтIУСЛ-2 | | B22,5 | | 68,6 | | |
| | ПК56.I5-IIАтIУС-2 | ПК56.I5-I2АтIУСЛ-2 | | B27,5 | | 72,7 | | |
| | ПК56.I5-I5АтIУС-2 | ПК56.I5-I6АтIУСЛ-2 | | B27,5 | | 83,I | | |
| I | ПК56.I2-6АтУ-Б | | II90 | B20 | 0,8 | 25.8 | 2,0 | I,6 |
| | ПК56.I2-6АтУ | ПК56.I2-7АтУЛ | | B20 | | 29,2 | | |
| | ПК56.I2-9АтУ | ПК56.I2-9АтУЛ | | B20 | | 32,7 | | |
| | ПК56.I2-I0АтУ | ПК56.I2-IIАтУЛ | | B20 | | 35,3 | | |
| | ПК56.I2-I4АтУ | ПК56.I2-I4АтУЛ | | B27,5 | | 40,3 | | |
| | ПК56.I2-4АтIУС-Б | ПК56.I2-5АтIУСЛ-Б | | BI5 | | 25,8 | | |
| | ПК56.I2-4АтIУС | ПК56.I2-5АтIУСЛ | | BI5 | | 29,2 | | |
| | ПК56.I2-6АтIУС-Б | | | B20 | | 29,3 | | |
| | | ПК56.I2-7АтIУСЛ-Б | | B20 | | 3I,8 | | |
| | ПК56.I2-6АтIУС | ПК56.I2-7АтIУСЛ | | B20 | | 32,7 | | |
| | ПК56.I2-7АтIУС-Б | | | B20 | | 34,4 | | |
| | ПК56.I2-7АтIУС | ПК56.I2-8АтIУСЛ | | B20 | | 35,3 | | |
| | ПК56.I2-I0АтIУС | ПК56.I2-IIАтIУСЛ | | B20 | | 40,3 | | |
| | ПК56.I2-IIАтIУС | ПК56.I2-I2АтIУСА | | B30 | | 42,5 | | |
| 3 | ПК56.I2-6АтУ-I | ПК56.I2-7АтУЛ-I | II90 | B20 | 0,8 | 45,4 | 2,0 | I,6 |
| | ПК56.I2-I0АтУ-I | ПК56.I2-IIАтУЛ-I | | B20 | | 5I,5 | | |
| | ПК56.I2-6АтIУС-I | ПК56.I2-7АтIУСЛ-I | | B20 | | 48,9 | | |
| | ПК56.I2-IIАтIУС-I | ПК56.I2-I2АтIУСЛ-I | | B30 | | 58,7 | | |
| | ПК56.9-6АтУ | ПК56.9-6АтУЛ | 940 | B20 | 0,68 | 39,2 | I,7 | I,4 |
| | ПК56.9-9АтУ | ПК56.9-I0АтУЛ | | B22,5 | | 43,8 | | |
| | ПК56.9-I4АтУ | ПК56.9-I5АтУЛ | | B30 | | 49,2 | | |
| | ПК56.9-6АтIУС | ПК56.9-6АтIУСЛ | | B20 | | 42,7 | | |
| | ПК56.9-I0АтIУС | ПК56.9-I0АтIУСЛ | | B20 | | 48,8 | | |
| | ПК56.9-I5АтIУС | ПК56.9-I5АтIУСЛ | | B30 | | 56,I | | |

## Д О П О Л Н И Т Е Л Ь Н Ы Е  Д А Н Н Ы Е

Расшифровка марки изделия:

I. Плита рядовая из тяжелого бетона

ПК56.30-5АтУ-Б

ПК – условное обозначение типа плиты – " плита круглопустотная";

56,30 – длина и ширина плиты в дм;

5 – условное обозначение несущей способности плиты в кПа;

Ат-У – класс напрягаемой арматуры;

Б – условное обозначение плиты без опорных каркасов и с укороченными каркасами (для обычных районов строительства);

Обозначение тяжелого бетона отсутствует.

2. Плита рядовая из легкого бетона

ПК56.30-6АтУЛ-Б

Л – обозначение легкого бетона

Остальное – см. п. I

3. Плита пристенная

ПК56.I5-6АтУ-I

I – условное обозначение пристенной плиты шириной II90 и I490 мм

Остальное –см. п.I

4. Плита связевая (межколонная)

ПК56.I5-6АтУ-2

2 – условное обозначение связевой (межколонной) плиты.

Настоящий выпуск рассматривать совместно с выпуском 0.

В7ЕА С О С Т А В  П Р О Е К Т Н О Й  Д О К У М Е Н Т А Ц И И

Выпуск I – Плиты длиной 5650 мм, армированные напрягаемой арматурой из стали классов Ат-УС и Ат-У, из тяжелого и легкого бетонов. Рабочие чертежи.

Объем проектных материалов, приведенных к формату А4 – 126 форматок

В7ВА АВТОР ПРОЕКТА ЦНИИпромзданий, I27238, Москва, И-238, Дмитровское шоссе, д.46. с участием НИИЖБ.

В7НА УТВЕРЖДЕНИЕ Утверждены Главным управлением организации проектирования Госстроя СССР письмо от I0.05.89 № 4/5-674.

Введены в действие ЦНИИпромзданий с0I.I0.89 приказ от I2.05.89 № 59.

Срок действия 30.I2.1995.

В7КА ПОСТАВЩИК ЦИТП, I25878, ГСП, Москва, А-445, ул. Смольная, 22

Инв. № 23897

Катал.л.№ 064229

gost.e-ecolog.ru