СССР	СТРОИТЕЛЬНЫЙ КАТАЛОГ ЧАСТЬ 3 ТИПОВАЯ ДОКУМЕНТАЦИЯ НА КОНСТРУКЦИИ, ИЗДЕЛИЙ И УЗЛЫ ЗДАНИЙ И СООРУЖЕНИЙ	СТРОИТЕЛЬНЫЕ КОНСТРУКЦИИ И ИЗДЕЛИЯ Серия I.034.I-I/90 Вып.I
ЦИТП	СБОРНЫЕ ЖЕЛЕЗОБЕТОННЫЕ ВЕНТИЛЯЦИОННЫЕ БЛОКИ ДЛЯ МНОГОЭТАЖНЫХ ОБЩЕСТВЕННЫХ ЗДАНИЙ, ПРОИЗВОДСТВЕННЫХ И ВСПОМОГАТЕЛЬНЫХ ЗДАНИЙ ПРОМЫШЛЕННЫХ ПРЕДПРИЯТИЙ	УДК 69I-4I2:62I.63
ДЕКАБРЬ 1990		На 3 листах На 5 страницах Страница I

Рис.I

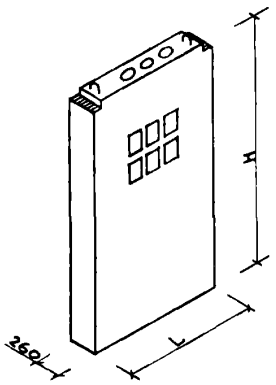

Рис.2

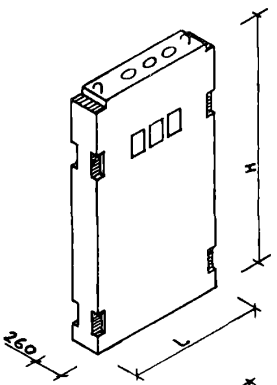

Рис.3

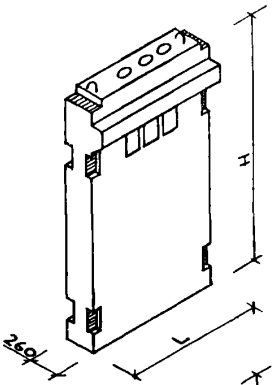

Рис.4

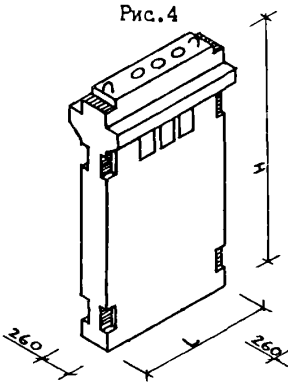

Рис.5

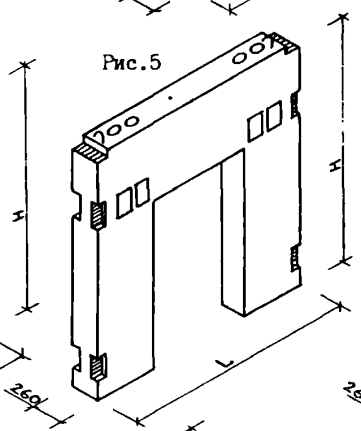

Рис.6

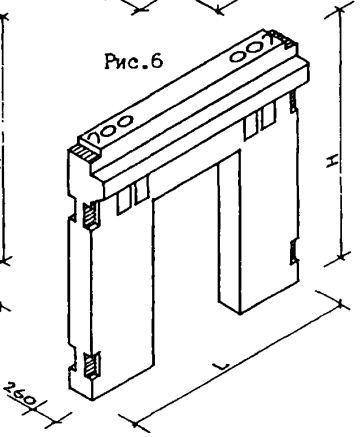

Рис.7

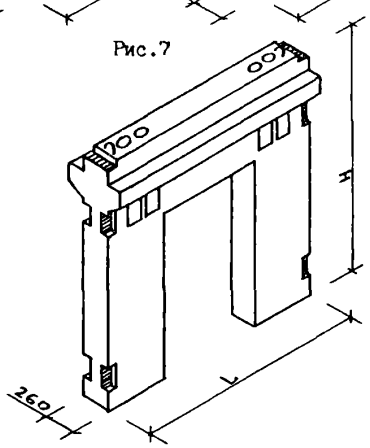

Рис.8

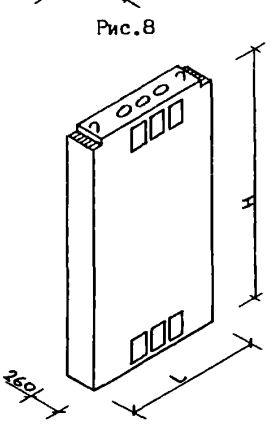

gost.e-ecolog.ru

D IAA ТЕХНИЧЕСКАЯ ХАРАКТЕРИСТИКА

Вентиляционные блоки, вентиляционные блоки-диафрагмы жесткости:

класс бетона В25.

Продольная арматура из стали класса А-Ш диаметром 8 мм, ГОСТ 578I-82 .

Поперечная арматура из стали класса Вр-I диаметром 5 мм, ГОСТ 6727-80 .

В закладных деталях применяется сталь класса А-Ш, ГОСТ 578I-82 и сортовой прокат, СНиП 2.03.0I-84.*

Вентиляционные крышные блоки:

класс бетона ВI5.

Продольная и поперечная арматура из стали класса Вр-I диаметром 3 мм, ГОСТ 6727-80 .

НОМЕНКЛАТУРА ВЕНТИЛЯЦИОННЫХ БЛОКОВ

Марка изделия	Рис.	Размеры, мм		Бетон		Расход стали, кг		Масса, кг
		H	L	объем, м3	приведен. толщ.,см	натуральный	приведенный к кл. А-I	
В 2I.8.26	I	2I00	840	0,286	I6,2I	I8,27	23,93	7I5
В 33.8.26		3270		0,446	I6,24	24,25	32,53	II45
В 20.I2.26		I970	II80	0,446	I9,I9	26,75	35,I3	III5
В 28.I2.26		2770		0,628	I6,28	33,40	4I,30	I570
В 33.I2.26		3270		0,742	22,70	37,05	44,40	I855
В 36.I2.26		3570		0,8I0	I9,23	39,23	52,79	2025
В 20.I5.26		I970	I480	0,520	I7,84	3I,33	4I,72	I300
В 33.I5.26		3270		0,866	I7,89	44.II	49,0I	2I65
В 20.26.26		I970	2560	0,876	I7,37	47,75	64,50	2I90
В 28.26.26		2770		I,234	I4,74	60,86	82,90	3085
В 33.26.26		3270		I,458	20,56	68,I4	93,64	3645
В 36.26.26		3570		I,592	I7,42	72,58	I00,04	3980
В 20.30.26		I970	2980	I,0II	I7,22	53,35	72,55	2530
В 28.30.26		2770		I,425	I4,62	68,I9	92,23	3560
В 33.30.26		3270		I,684	20,40	78,I9	I07,50	42I0
В 36.30.26		3570		I,839	I7,29	83,72	II3,79	4600
ВД 20.I2.26	2	I970	II80	0,440	I8,93	66,36	78,52	II00
ВД 28.I2.26		2770		0,630	I9,27	96,57	II4,05	I575
ВД 33.I2.26		3270		0,740	I9,I8	98,59	II7,80	I850
ВД 36.I2.26		3570		0,8I0	I9,23	I20,96	I43,I8	2030
ВД 20.I5.26		I970	I480	0,520	I7,84	70,84	84,98	I300
ВД 33.I5.26		3270		0,860	I7,77	I05,48	I27,56	2I50
ВД 20.26.26		I970	2560	0,880	I7,45	86,I8	I06,43	2200
ВД 28.26.26		2770		I,240	I7,49	I2I,54	I49,8I	3I00
ВД 33.26.26		3270		I,460	I7,44	I50,49	I6I,58	3650
ВД 36.26.26		3570		I,590	I7,40	I54,32	I90,45	3975

СБОРНЫЕ ЖЕЛЕЗОБЕТОННЫЕ ВЕНТИЛЯЦИОННЫЕ БЛОКИ ДЛЯ МНОГОЭТАЖНЫХ ОБЩЕСТВЕННЫХ ЗДАНИЙ, ПРОИЗВОДСТВЕННЫХ И ВСПОМОГАТЕЛЬНЫХ ЗДАНИЙ ПРОМЫШЛЕННЫХ ПРЕДПРИЯТИЙ

Продолжение

Марка изделия	Рис.	Размеры, мм		Бетон		Расход стали, кг		Масса, кг
		H	L	объем, м3	приведен. толщ., см	натуральный	приведенный к кл. А-I	
ВД 20.30.26	2	I970	2980	I,0I0	I7,20	92,57	II5,55	2525
ВД 28.30.26		2770		I.430	I7,32	I28,90	I60,66	3575
ВД 33.30.26		3270		I,690	I7,34	I39,69	I75,44	4225
ВД 36.30.26		3570		I,840	I7,30	I65,46	205,64	4620
IВД 20.I2.26	3	I970	II80	0.49I	2I,I2	69,52	83,06	I225
IВД 28.I2.26		2770		0,673	20,59	97,83	II6,70	I685
IВД 33.I2.26		3270		0,787	20,40	I0I,94	I22,36	I965
IВД 36.I2.26		3570		0,855	20,30	I24,I2	I47,74	2I40
IВД 20.I5.26		I970	I480	0 '7	I9,79	75,58	90,29	I445
IВД 33.I5.26		3270		0,923	I9,07	II0,34	I34,I9	23I0
IВД 20.26.26		I970	2560	0,975	I9,33	93,82	II7,20	2440
IВД 28.26.26		2770		I,333	I8,80	I2I,54	I54,30	3340
IВД 33.26.26		3270		I,557	I8,60	I36,02	I70,9I	3890
IВД 36.26.26		3570		I,692	I8,5I	I60,80	I99,77	4230
IВД 20.30.26		I970	2980	I,I27	I9,20	I00,37	I20,96	2820
IВД 28.30.26		2770		I,727	20,92	I36,35	I7I,37	4320
IВД 33.30.26		3270		I,800	I8,47	I47,I3	I86,I6	4500
IВД 36.30.26		3570		I,955	I8,38	I72,90	2I4,34	4890
2ВД 20.I2.26	4	I970	II80	0,534	22,97	72,69	87,63	I335
2ВД 28.I2.26		2770		0,7I6	2I,9I	I0I,00	I2I,26	I790
2ВД 33.I2.26		3270		0,830	2I,5I	I04,93	I26.9I	2075
2ВД 36.I2.26		3570		0,895	2I,25	I27,65	I52,66	2240
2ВД 20.I5.26		I970	I480	0,632	2I,68	79,65	97,35	I580
2ВД 33.I5.26		3270		0,977	20,I9	I28,29	I40,03	2440
2ВД 20.26.26		I970	2560	I,069	2I,20	I00,30	I26,52	2670
2ВД 28.26.26		2770		I.427	20,I2	I36,I7	I70,38	3570
2ВД 33.26.26		3270		I,650	I9,7I	I44,6I	I82,42	4I25
2ВД 36.26.26		3570		I,785	I9,53	I69,39	2I2,5I	4460
2ВД 20.30.26		I970	2980	I,236	2I,05	I08,92	I38,43	3090
2ВД 28.30.26		2770		I,650	I9,99	I45,45	I83,74	4I25
2ВД 33.30.26		3270		I,9I0	I9,60	I55,02	I97,4I	4775
2ВД 36.30.26		3570		2,064	I9,40	I80,35	228,30	5I60
ВДП 28.26.26	5	2770	2560	0,900	I2,69	I74,9I	226,44	2255
ВДП 33.26.26		3270		I,I95	I4,28	I83,I8	238,34	2990
ВДП 36.26.26		3570		I,380	I5,I0	208,93	268,37	3450
IВДП 28.26.26	6	2770	2560	I,000	I4,I0	I8I,39	235,75	2500
IВДП 33.26.26		3270		I,296	I5,48	I90,77	249,03	3240
IВДП 36.26.26		3570		I,473	I6,I2	2I5,4I	277,69	3680
2ВДП 28.26.26	7	2770	2560	I,I00	I5,5I	I80,24	246,I9	2940

СБОРНЫЕ ЖЕЛЕЗОБЕТОННЫЕ ВЕНТИЛЯЦИОННЫЕ БЛОКИ ДЛЯ МНОГОЭТАЖНЫХ ОБЩЕСТВЕННЫХ ЗДАНИЙ, ПРОИЗВОДСТВЕННЫХ И ВСПОМОГАТЕЛЬНЫХ ЗДАНИЙ ПРОМЫШЛЕННЫХ ПРЕДПРИЯТИЙ	СТРОИТЕЛЬНЫЕ КОНСТРУКЦИИ И ИЗДЕЛИЯ Серия I.034.I--I/90 Вып.I	Лист 2 Страница 4

Продолжение

Марка изделия	Рис.	Размеры, мм		Бетон		Расход стали, кг		Масса, кг
		H	L	объем, м3	приведен. толщ.,см	натуральный	приведенный к кл. A-I	
2ВДП 33.26.26	7	3270	2560	I,390	I6,60	I97,25	258,35	3475
2ВДП 36.26.26		3570		I,567	I7,I5	223,52	288,63	3920
ВК I3.8.26	8	I250	840	0,I74	I6,57	4,64	5,24	435/330
ВК I3.I2.26			II80	0,284	I9,25	5,06	5,86	7I0/540
ВК I3.I5.26			I480	0,332	I7,95	5,53	6,55	830/630
ВК I3.26.26			2560	0,609	I9,03	6,80	8,72	I520/II50
ВК I3.20.26			2980	0,696	I8,68	7,36	9,54	I740/I3I5

C2BA УКАЗАНИЯ ПО ПРИМЕНЕНИЮ

Сборные железобетонные изделия предназначены для применения в строительстве многоэтажных, до I2 этажей, общественных, производственных и вспомогательных зданий с высотами этажей 2,8; 3,3; 3,6 м и техническим подпольем высотой 2,0 м.

Вентиляционные крышные блоки предназначены для установки в уровне покрытий зданий на вентиляционные блоки. Арматурные изделия представлены в выпуске 3.

P2CO СТЕПЕНЬ ОГНЕСТОЙКОСТИ - 2,5 часа

G2EE ИНЖЕНЕРНО-ГЕОЛОГИЧЕСКИЕ УСЛОВИЯ - обычные

G2BO СТЕПЕНЬ АГРЕССИВНОСТИ - неагрессивная

ДОПОЛНИТЕЛЬНЫЕ ДАННЫЕ

Расшифровка марки изделия:

IВДП 28.26.26, 2ВД 28.26.26, ВК I3.8.26

I, 2 - количество консолей;
ВД - вентиляционный блок-диафрагма жесткости;
П - с проемом;
ВК - вентиляционный крышный блок;
28, I3 - высота блока в дециметрах;
26, 8 - ширина блока в дециметрах;
26 - толщина блока в сантиметрах.

B7EA СОСТАВ ПРОЕКТНОЙ ДОКУМЕНТАЦИИ

Выпуск I - Вентиляционные блоки, вентиляционные блоки-диафрагмы жесткости, вентиляционные крышные блоки с отверстиями диаметром I59 мм. Рабочие чертежи.

Объем проектных материалов, приведенных к формату А4,- I22 форматки.

СБОРНЫЕ ЖЕЛЕЗОБЕТОННЫЕ ВЕНТИЛЯЦИОННЫЕ БЛОКИ ДЛЯ МНОГОЭТАЖНЫХ ОБЩЕСТВЕННЫХ ЗДАНИЙ, ПРОИЗВОДСТВЕННЫХ И ВСПОМОГАТЕЛЬНЫХ ЗДАНИЙ ПРОМЫШЛЕННЫХ ПРЕДПРИЯТИЙ	СТРОИТЕЛЬНЫЕ КОНСТРУКЦИИ И ИЗДЕЛИЯ Серия I.034.I-I/90 Вып.I	Лист 3 Страница 5

В7ВА	АВТОР ПРОЕКТА	ЦНИИЭП учебных зданий, I27434, г.Москва, Дмитровское шоссе,9 совместно с ЦНИИП реконструкции городов
В7НА	УТВЕРЖДЕНИЕ	Утверждены Госстроем СССР, протокол от 24.04.90 г. № АЧ-8. Введены в действие ЦНИИЭП учебных зданий с 0I.I0.90 г. приказ от 22.05.90 г. № 28. Срок действия I995 г.
В7КА	ПОСТАВЩИК	ЦИТП, I25878, г.Москва, А-445, Смольная, 22

Инв.№ 24452

Катал.л. № 065614

В.А.Маргулец

Главный инженер Мастерской №2

Главный инженер института А.К. Хович

gost.e-ecolog.ru