СССР

ЦИТП

ИЮНЬ 1991

СТРОИТЕЛЬНЫЙ КАТАЛОГ
ЧАСТЬ 3
ТИПОВАЯ ДОКУМЕНТАЦИЯ НА КОНСТРУКЦИИ, ИЗДЕЛИЯ И УЗЛЫ ЗДАНИЙ И СООРУЖЕНИЙ

СТРОИТЕЛЬНЫЕ КОНСТРУКЦИИ И ИЗДЕЛИЯ
Серия I.030. I-I/88
Выпуск I-9с

СТЕНЫ НАРУЖНЫЕ ИЗ ОДНОСЛОЙНЫХ ПАНЕЛЕЙ ДЛЯ КАРКАСНЫХ ОБЩЕСТВЕННЫХ ЗДАНИЙ, ПРОИЗВОДСТВЕННЫХ И ВСПОМОГАТЕЛЬНЫХ ЗДАНИЙ ПРОМЫШЛЕННЫХ ПРЕДПРИЯТИЙ

На 2 листах
На 3 страницах
Страница I

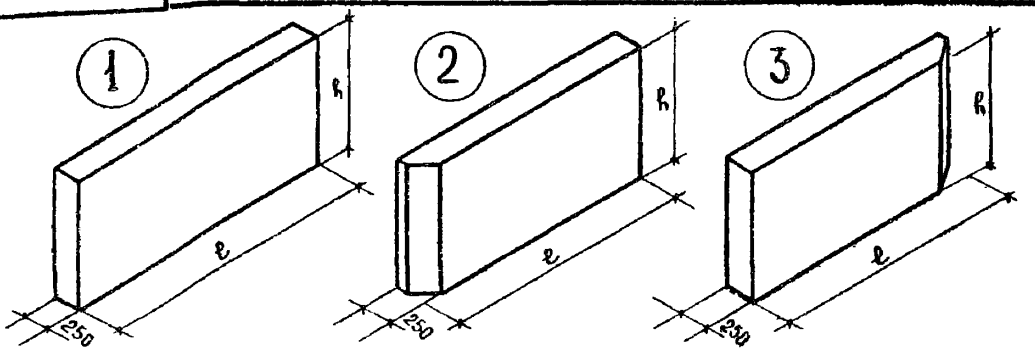

НОМЕНКЛАТУРА СТЕНОВЫХ ПАНЕЛЕЙ

Заказ	Марка изделия	Размеры, мм ℓ	Размеры, мм h	Расход материалов: Бетон, м³	Раствор, м³	Сталь, кг: Натуральная	Сталь, кг: Приведен. к кл. А-I	Масса изделия, т
I	ПС 60.6.2,5-2л-с	5980	585	0,752	0,I22	29,28	40,53	I,25
	ПС 60.9.2,5-2л-с		885	I,I38	0,I85	36,I6	49,99	I,87
	ПС 60.I2.2,5-2л-с		II85	I,524	0,248	39,4	53,97	2,50
	ПС 60.I5.2,5-2л-с		I485	I,909	0,3II	50,30	69,05	3,I4
	ПС 60.I8.2,5-2л-с		I785	2,295	0,374	62,56	85,32	3,78
	ПС 60.2I.2,5-2л-с		2085	2,68I	0,436	69,38	95,I7	4,40
	ПС 72.9.2,5-2л-с	7180	885	I,366	0,222	50,I2	69,34	2,26
	ПС 72.I2.2,5-2л-с		II85	I,829	0,298	60,08	82,9I	3,02
	ПС 72.I5.2,5-2л-с		I485	2,292	0,373	70,98	97,38	3,88
	ПС 72.I8.2,5-2л-с		I785	2,756	0,449	78,74	I08,57	4,55
	ПС 72.2I.2,5-2л-с		2085	3,2I9	0,524	96,24	I32,4I	5,3I
	ПС 90.I2.2,5-2л-с	8980	II85	2,288	0,372	I02,I6	I42,96	3,80
	ПС 90.I5.2,5-2л-с		I485	2,867	0,467	I23,98	I72,95	4,76
	ПС 90.I8.2,5-2л-с		I785	3,446	0,56I	I46,72	203,34	5,7I
	ПС 90.2I.2,5-2л-с		2085	4,026	0,655	I65,I8	230,55	6,67
2	1ПС 57.6.2,5-2л-с	5700	585	0,708	0,II4	29,58	40,46	I,I9
	1ПС 57.9.2,5-2л-с		885	I,07I	0,I73	36,00	49,26	I,79
	1ПС 57.I2.2,5-2л-с		II85	I,435	0,232	39,I4	53,I8	2,35
	1ПС 57.I5.2,5-2л-с		I485	I,798	0,290	49,62	67,45	2,95
	1ПС 57.I8.2,5-2л-с		I785	2,I6I	0,349	6I,24	82,94	3,55
	1ПС 57.2I.2,5-2л-с		2085	2,524	0,408	67,34	9I,72	4,I4
3	2ПС 57.6.2,5-2л-с		585	0,708	0,II4	29,58	40,46	I,I9
	2ПС 57.9.2,5-2л-с		885	I,07I	0,I73	36,00	49,26	I,79
	2ПС 57.I2.2,5-2л-с		II85	I,435	0,232	39,I4	53,I8	2,35
	2ПС 57.I5.2,5-2л-с		I485	I,798	0,290	49,62	67,45	2,95
	2ПС 57.I8.2,5-2л-с		I785	2,I6I	0,349	6I,24	82,94	3,55
	2ПС 57.2I.2,5-2л-с		2085	2,524	0,408	67,34	9I,72	4,I4

gost.e-ecolog.ru

D1AA ТЕХНИЧЕСКАЯ ХАРАКТЕРИСТИКА

Выпуск I-9с содержит рабочие чертежи рядовых панелей и рядовых панелей для внутренних углов зданий.

Панели представляют собой плоскую однослойную конструкцию, изготавливаемую из легкого бетона класса В3,5. Отделочные слои приняты из цементного раствора марки 100. Толщина панелей 250 мм.

Панели армированы пространственными каркасами, собираемыми из плоских арматурных каркасов, отдельных стержней и строповочных петель.

Для изготовления арматурных изделий принята сталь классов А-Ш, ГОСТ 5781-82* и Вр1, ГОСТ 6727-80*, закладных изделий - листовая сталь по ГОСТ 380-71.

Предел огнестойкости панелей - 0,5 часа (по закладным изделиям).

C2BA УКАЗАНИЯ ПО ПРИМЕНЕНИЮ

Панели предназначены для применения при строительстве каркасных общественных зданий, производственных и вспомогательных зданий промышленных предприятий, в сухой, нормальной и влажной зонах с условиями эксплуатаций "А" и "Б" согласно требованиям СНиП П-3-79**.

J3OB СКОРОСТНОЙ НАПОР ВЕТРА - для I-У ветрового района СССР.

N18D РАСЧЕТНАЯ ТЕМПЕРАТУРА НАРУЖНОГО ВОЗДУХА - до минус 40°С

C2MQ СЕЙСМИЧНОСТЬ - 7, 8 и 9 баллов

C2EE ИНЖЕНЕРНО-ГЕОЛОГИЧЕСКИЕ УСЛОВИЯ - обычные

C2BQ СТЕПЕНЬ АГРЕССИВНОСТИ СРЕДЫ - неагрессивная, слабо и средне-агрессивная газовая среда.

Указания по применению стеновых панелей, материалы для проектирования приведены в выпусках 0-4с "Материалы для проектирования стен многоэтажных зданий для строительства в районах сейсмичностью 7,8 и 9 баллов"; 0-0, часть I "Общие указания по применению панелей для стен каркасных общественных зданий и вспомогательных зданий промышленных предприятий", 0-I "Материалы для проектирования стен многоэтажных зданий с высотами этажей 3,3; 3,6; 4,2 м".

ДОПОЛНИТЕЛЬНЫЕ ДАННЫЕ

Маркировка стеновых панелей:

I	ПС	2	3	4	-	5	6	-	с

I - тип стеновой панели

1ПС - панель рядовая для внутреннего угла (прямая)

2ПС - панель рядовая для внутреннего угла (зеркальная)

ПС - панель стеновая

2 - длина панели в дециметрах, округленно

3 - высота панели в дециметрах, округленно

4 - толщина панели в дециметрах

5 - цифровой индекс "2", обозначающий горизонтальную расчетную нагрузку 200кгс/м2

6 л - легкий бетон на пористых заполнителях (масса панели в рабочих чертежах приведена при средней плотности Д 1200 кг/м^3)

С – применяемая в сейсмических районах.

Настоящий выпуск рассматривать совместно с выпуском 1-13с "Панели из легких бетонов для стен многоэтажных зданий в районах сейсмичностью 7, 8 и 9 баллов. Пространственные каркасы, арматурные и закладные изделия. Рабочие чертежи."

7КА СОСТАВ ПРОЕКТНОЙ ДОКУМЕНТАЦИИ

Выпуск 1-9с Панели из легких бетонов толщиной 250 мм для стен многоэтажных зданий в районах сейсмичностью 7, 8 и 9 баллов. Опалубки и армирование. Рабочие чертежи.

Объем проектных материалов, приведенных к формату А4 – 50 форзаток.

В7ВА АВТОР ПРОЕКТА ТбилЗНИИЭП, 380086, Тбилиси, 86, Сандро Зуби, 5[а]

В7НА УТВЕРЖДЕНИЕ Утверждены Госкомархитектуры приказ от 11.12.1990г., № 226. Введены в действие с 01.03.1991г., ТбилЗНИИЭП, приказ от 12.12.1990г., № 160. Срок действия по 25.12.1996г.

В7КА ПОСТАВЩИК Тбилисский филиал АПЦ ЦИТП, 380053, Тбилиси 53, пр.Гуреминели 86[б]

Инв. №

Катал.л. № 066025

gost.e-ecolog.ru