СК-3	СТРОИТЕЛЬНЫЙ КАТАЛОГ ЧАСТЬ 3 ТИПОВАЯ ДОКУМЕНТАЦИЯ НА КОНСТРУКЦИИ, ИЗДЕЛИЯ И УЗЛЫ ЗДАНИЙ И СООРУЖЕНИЙ	СТРОИТЕЛЬНЫЕ КОНСТРУКЦИИ И ИЗДЕЛИЯ Серия I.030.I-I/88 Выпуск I-6
АПП ЦИТП	СТЕНЫ НАРУЖНЫЕ ИЗ ОДНОСЛОЙНЫХ ПАНЕЛЕЙ ДЛЯ КАРКАСНЫХ ОБЩЕСТВЕННЫХ ЗДАНИЙ, ПРОИЗВОДСТВЕННЫХ И ВСПОМОГАТЕЛЬНЫХ ЗДАНИЙ ПРОМЫШЛЕННЫХ ПРЕДПРИЯТИЙ	
АВГУСТ 1992		На I-м листе На 2-х страницах Страница I

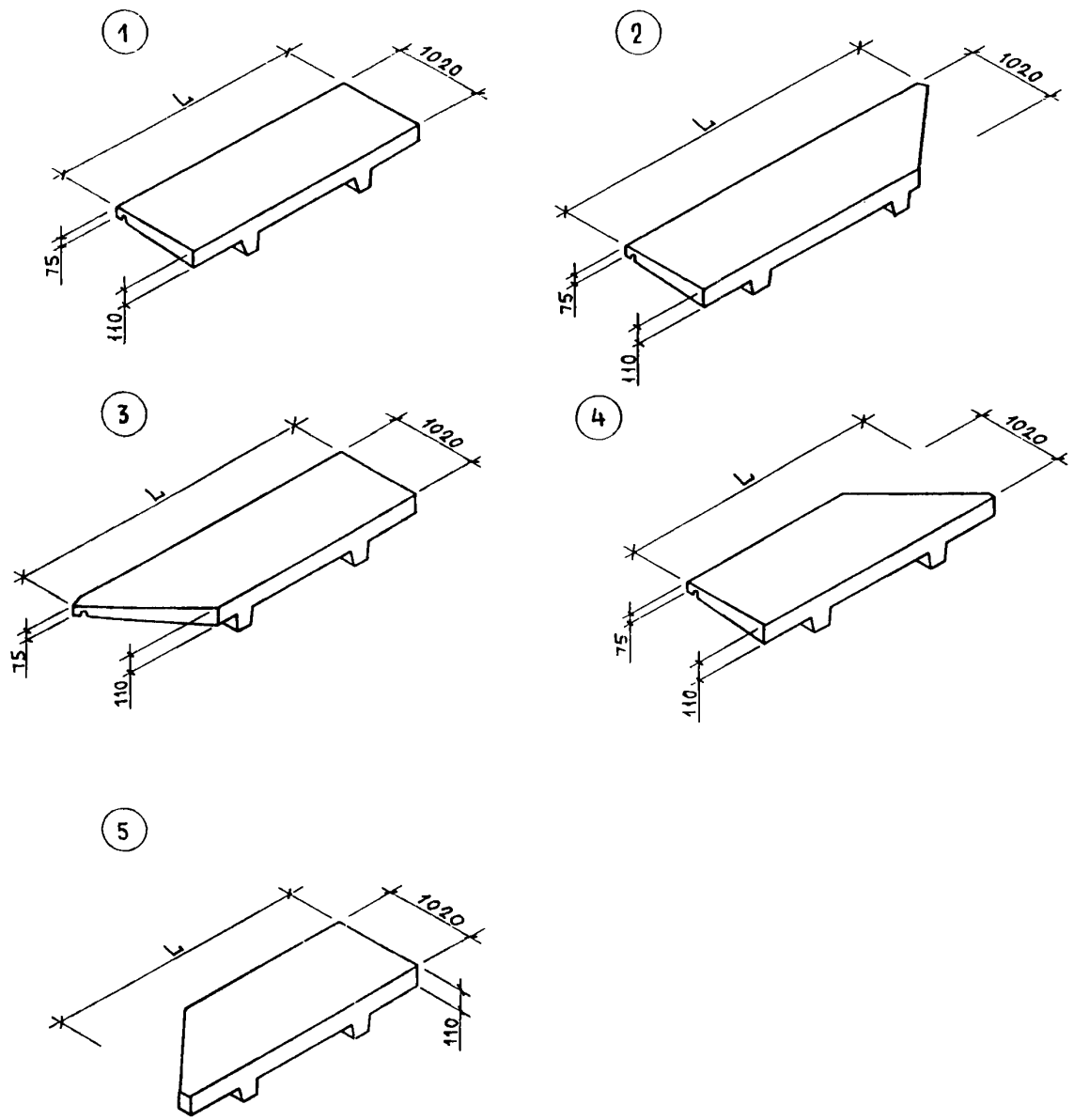

gost.e-ecolog.ru

СТЕНЫ НАРУЖНЫЕ ИЗ ОДНОСЛОЙНЫХ ПАНЕЛЕЙ ДЛЯ КАРКАСНЫХ ОБЩЕСТВЕННЫХ ЗДАНИЙ, ПРОИЗВОДСТВЕННЫХ И ВСПОМОГАТЕЛЬНЫХ ЗДАНИЙ ПРОМЫШЛЕННЫХ ПРЕДПРИЯТИЙ	СТРОИТЕЛЬНЫЕ КОНСТРУКЦИИ И ИЗДЕЛИЯ Сер.I.030.I-I/88 Выпуск I-6	Лист I Страница 2

DIAA ТЕХНИЧЕСКАЯ ХАРАКТЕРИСТИКА

Карнизные панели изготавливаются из тяжелого бетона класса по прочности на сжатие В I5.

Панели армируются сварными сетками. Материал сеток - обыкновенная арматурная проволока периодического профиля класса ВрI ГОСТ 6727-80 .

НОМЕНКЛАТУРА ПАНЕЛЕЙ

Эскиз	Марка изделия	Длина панели L, мм	Расход материалов		Масса изделия, т
			Бетон, $м^3$	Сталь, кг	
I	ПК 30.I0-Т	2980	0,28	II,9I	0,70
2	I ПК 39.I0-Т	39I0	0,32	I4,84	0,80
3	2 ПК 39.I0-Т	39I0	0,32	I4,84	0,80
4	3 ПК 3I.I0-Т	3030	0,24	II,95	0,60
5	4 ПК 3I.I0-Т	3030	0,24	II,95	0,60

C2BA УКАЗАНИЯ ПО ПРИМЕНЕНИЮ

Карнизные панели предназначены для применения в строительстве одно- и многоэтажных отапливаемых зданий с высотой до I0 м с наружным водоотводом в I-IУ районах по снеговым нагрузкам (СНиП 2.0I.07-85 "Нагрузки и воздействия").

G2EE ИНЖЕНЕРНО-ГЕОЛОГИЧЕСКИЕ УСЛОВИЯ - обычные

G2BQ СТЕПЕНЬ АГРЕССИВНОСТИ СРЕДЫ - неагрессивная

ДОПОЛНИТЕЛЬНЫЕ ДАННЫЕ

Расшифровка марок панелей: ПК 30.I0-Т; I ПК 39.I0-Т.
Группа букв означает:
ПК - панель карнизная.

Цифры, стоящие перед буквенной группой, означают принадлежность изделия к наружному или внутреннему углу здания и прямое или обратное исполнение:

I ПК ... - панель для наружного угла, прямая;
2 ПК ... - панель для наружного угла, обратная;
3 ПК ... - панель для внутреннего угла, прямая;
4 ПК ... - панель для внутреннего угла, обратная.

B7EA СОСТАВ ПРОЕКТНОЙ ДОКУМЕНТАЦИИ

Выпуск I-6 - Панели карнизные из тяжелого бетона для стен общественных зданий и вспомогательных зданий промышленных предприятий. Рабочие чертежи.

Объем проектных материалов, приведенных к формату А4, - 24 форматки.

B7BA АВТОР ПРОЕКТА АО "ИНРЕКОН" (ЦНИИП реконструкции городов) I2I0I9, Москва, Г-I9, ул.Воздвиженка, 5

B7HA УТВЕРЖДЕНИЕ Утверждены Госстроем СССР, протокол № АЧ-I0 от I7.03.89 г. Введены в действие ЦНИИП реконструкции городов с 25 декабря I99I г. Приказ от 04 декабря I99I г. № 2I. Срок действия 2000 г.

B7KA ПОСТАВЩИК АПП ЦИТП, I25878, ГСП, Москва, А-445, ул.Смольная, 22

Инв. № 24768
Катал.л. № 066201

Главный инженер проекта С.Б. Шац

Директор института А. Лепский

gost.e-ecolog.ru