СК-3	СТРОИТЕЛЬНЫЙ КАТАЛОГ ЧАСТЬ 3 ТИПОВАЯ ДОКУМЕНТАЦИЯ НА КОНСТРУКЦИИ, ИЗДЕЛИЯ И УЗЛЫ ЗДАНИЙ И СООРУЖЕНИЙ	СТРОИТЕЛЬНЫЕ КОНСТРУКЦИИ И ИЗДЕЛИЯ Серия I.030.1-1/88 Выпуск I-5
АПП ЦИТП	СТЕНЫ НАРУЖНЫЕ ИЗ ОДНОСЛОЙНЫХ ПАНЕЛЕЙ ДЛЯ КАРКАСНЫХ ОБЩЕСТВЕННЫХ ЗДАНИЙ, ПРОИЗВОДСТВЕННЫХ И ВСПОМОГАТЕЛЬНЫХ ЗДАНИЙ ПРОМЫШЛЕННЫХ ПРЕДПРИЯТИЙ	
АВГУСТ 1992		На 3-х листах На 8-и страницах Страница I

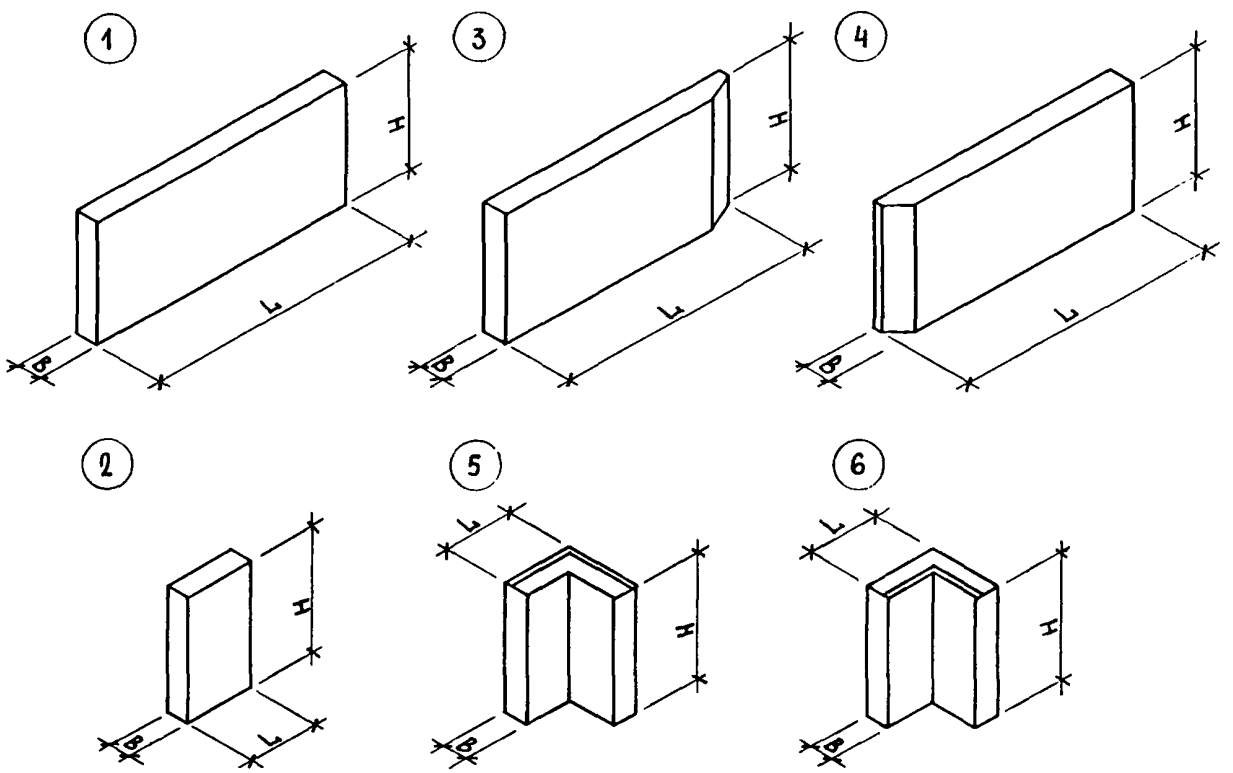

DIAA ТЕХНИЧЕСКАЯ ХАРАКТЕРИСТИКА

Панели представляют собой плоскую однослойную конструкцию, выполненную из легкого или ячеистого бетона, армированную пространственным каркасом.

Панели запроектированы из следующих видов бетона:

- легкий бетон на пористых заполнителях класса по прочности на сжатие В 3,5 с марками по средней плотности D 900... D 1200.

gost.e-ecolog.ru

СТЕНЫ НАРУЖНЫЕ ИЗ ОДНОСЛОЙНЫХ ПАНЕЛЕЙ ДЛЯ КАРКАСНЫХ ОБЩЕСТВЕННЫХ ЗДАНИЙ, ПРОИЗВОДСТВЕННЫХ И ВСПОМОГАТЕЛЬНЫХ ЗДАНИЙ ПРОМЫШЛЕННЫХ ПРЕДПРИЯТИЙ

СТРОИТЕЛЬНЫЕ КОНСТРУКЦИИ И ИЗДЕЛИЯ
Сер. I.030.I-I/88
Выпуск I-5

Лист I
Страница 2

НОМЕНКЛАТУРА ПАНЕЛЕЙ ИЗ ЛЕГКОГО БЕТОНА

Эскиз	Марка изделия	Габаритные размеры, мм			Расход материалов			Масса изделия (при D 1200), т
		L	H	B	Бетон, $м^3$	Раствор, $м^3$	Сталь, кг	
I	ПС 30.6.4,0-Л	2980	585	400	0,636	0,06I	I2,69	I,04
	ПС 30.6.4,0-Л-I				0,636	0,06I	I6,58	I,04
	ПС 30.9.4,0-Л		885		0,963	0,092	I6,I4	I,53
	ПС 30.9.4,0-Л-I				0,963	0,092	20,04	I,53
	ПС 30.I2.4,0-Л		II85		I,289	0,I24	I8,48	2,04
	ПС 30.I2.4,0-Л-I				I,289	0,I24	22,38	2,04
	ПС 30.I5.4,0-Л		I485		I,6I5	0,I55	23,53	2,55
	ПС 30.I5.4,0-Л-I				I,6I5	0,I55	27,43	2,55
	ПС 30.I8.4,0-Л		I785		I,942	0,I86	28,7I	3,05
	ПС 30.I8.4,0-Л-I				I,942	0,I86	32,6I	3,05
	ПС 30.2I.4,0-Л		2085		2,268	0,2I7	3I,42	3,57
	ПС 30.2I.4,0-Л-I				2,268	0,2I7	35,32	3,57
	ПС 60.6.4,0-Л	5980	585	400	I,277	0,I22	24,68	2,07
	ПС 60.6.4,0-Л-I				I,277	0,I22	28,58	2,07
	ПС 60.9.4,0-Л		885		I,932	0,I85	33,4I	3,06
	ПС 60.9.4,0-Л-I				I,932	0,I85	37,3I	3,06
	ПС 60.I2.4,0-Л		II85		2,586	0,248	40,96	4,08
	ПС 60.I2.4,0-Л-I				2,586	0,248	44,86	4,08
	ПС 60.I5.4,0-Л		I485		3,24I	0,3II	48,62	5,09
	ПС 60.I5.4,0-Л-I				3,24I	0,3II	52,52	5,09
	ПС 60.I8.4,0-Л		I785		3,896	0,374	57,05	6,I0
	ПС 60.I8.4,0-Л-I				3,896	0,374	60,95	6,I0
	ПС 60.2I.4,0-Л		2085		4,55I	0,436	63,82	7,03
	ПС 60.2I.4,0-Л-I				4,55I	0,436	67,72	7,03
	ПС 72.9.4,0-Л	7I80	885	400	2,3I9	0,222	47,33	3,69
	ПС 72.9.4,0-Л-I				2,3I9	0,222	5I,23	3,69
	ПС 72.I2.4,0-Л		II85		3,I06	0,298	46,34	4,90
	ПС 72.I2.4,0-Л-I				3,I06	0,298	50,24	4,90
	ПС 72.I5.4,0-Л		I485		3,892	0,373	54,67	6,II
	ПС 72.I5.4,0-Л-I				3,892	0,373	58,57	6,II
	ПС 72.I8.4,0-Л		I785		4,806	0,449	60,62	7,3I
	ПС 72.I8.4,0-Л-I				4,806	0,449	64,52	7,3I
	ПС 72.2I.4,0-Л		2085		5,6I4	0,524	78,35	8,56
	ПС 72.2I.4,0-Л-I				5,6I4	0,524	82,25	8,56
	ПС 90.I2.4,0-Л	8980	II85	400	3,990	0,372	97,40	6,I4
	ПС 90.I2.4,0-Л-I				3,990	0,372	I0I,30	6,I4
	ПС 90.I5.4,0-Л		I485		5,00I	0,467	99,64	7,65
	ПС 90.I5.4,0-Л-I				5,00I	0,467	I03,54	7,65
	ПС 90.I8.4,0-Л		I785		6,0II	0,56I	II9,72	9,I9
	ПС 90.I8.4,0-Л-I				6,0II	0,56I	I23,62	9,I9
	ПС 90.2I.4,0-Л		2085		7,02I	0,655	I32,I3	II,9I
	ПС 90.2I.4,0-Л-I				7,02I	0,655	I36,03	II,9I

СТЕНЫ НАРУЖНЫЕ ИЗ ОДНОСЛОЙНЫХ ПАНЕЛЕЙ ДЛЯ КАРКАСНЫХ ОБЩЕСТВЕННЫХ ЗДАНИЙ, ПРОИЗВОДСТВЕННЫХ И ВСПОМОГАТЕЛЬНЫХ ЗДАНИЙ ПРОМЫШЛЕННЫХ ПРЕДПРИЯТИЙ

СТРОИТЕЛЬНЫЕ КОНСТРУКЦИИ И ИЗДЕЛИЯ Серия I.030.I-I/88 Выпуск I-5

Лист 2 Страница 3

продолжение

Эскиз	Марка изделия	Габаритные размеры, мм			Расход материалов			Масса изделия (при D 1200), т
		L	H	B	Бетон, м³	Раствор, м³	Сталь, кг	
2	ПС 3.I2.4,0-Л	280	II85	400	0,I2I	0,0I2	3,7I	0,I9
	ПС 3.I8.4,0-Л		I785		0,I82	0,0I7	4,64	0,28
	ПС 3.2I.4,0-Л		2085		0,2I3	0,020	4,92	0,33
	ПС 6.I2.4,0-Л	580	II85	400	0,25I	0,024	8,89	0,39
	ПС 6.I8.4,0-Л		I785		0,377	0,036	9,79	0,59
	ПС 6.2I.4,0-Л		2085		0,44I	0,042	I0,77	0,69
	ПС I2.I2.4,0-Л	II80	II85	400	0,5I0	0,049	II,20	0,79
	ПС I2.I8.4,0-Л		I785		0,769	0,074	I3,86	I,I9
	ПС I2.2I.4,0-Л		2085		0,898	0,086	I4,76	I,39
	ПС I2.I2.4,0-Л-I		II85		0,5I0	0,049	II,20	0,79
	ПС I2.I8.4,0-Л-I		I785		0,769	0,074	I3,86	I,I9
	ПС I2.2I.4,0-Л-I		2085		0,898	0,086	I4,76	I,39
3	I ПС 27.6.4,0-Л	2700	585	400	0,546	0,05I	II,95	0,90
	I ПС 27.6.4,0-Л-I				0,546	0,05I	I5,85	0,90
	I ПС 27.9.4,0-Л		885		0,826	0,078	I5,II	I,32
	I ПС 27.9.4,0-Л-I				0,826	0,078	I9,0I	I,32
	I ПС 27.I2.4,0-Л		II85		I,I06	0,I04	I7,2I	I,76
	I ПС 27.I2.4,0-Л-I				I,I06	0,I04	2I,II	I,76
	I ПС 27.I5.4,0-Л		I485		I,386	0,I30	2I,85	2,20
	I ПС 27.I5.4,0-Л-I				I,386	0,I30	25,75	2,20
	I ПС 27.I8.4,0-Л		I785		I,666	0,I56	26,6I	2,63
	I ПС 27.I8.4,0-Л-I				I,666	0,I56	30,5I	2,63
	I ПС 27.2I.4,0-Л		2085		I,946	0,I83	28,98	3,08
	I ПС 27.2I.4,0-Л-I				I,946	0,I83	32,88	3,08
	I ПС 57.6.4,0-Л	5700	585	400	I,I87	0,II3	23,75	I,93
	I ПС 57.6.4,0-Л-I				I,I87	0,II3	27,65	I,93
	I ПС 57.9.4,0-Л		885		I,795	0,I70	3I,98	2,75
	I ПС 57.9.4,0-Л-I				I,795	0,I70	35,88	2,75
	I ПС 57.I2.4,0-Л		II85		2,403	0,228	36,3I	3,80
	I ПС 57.I2.4,0-Л-I				2,403	0,228	40,2I	3,80
	I ПС 57.I5.4,0-Л		I485		3,0I2	0,286	43,72	4,74
	I ПС 57.I5.4,0-Л-I				3,0I2	0,286	47,62	4,74
	I ПС 57.I8.4,0-Л		I785		3,620	0,344	53,78	5,68
	I ПС 57.I8.4,0-Л-I				3,620	0,344	57,68	5,68
	I ПС 57.2I.4,0-Л		2085		4,229	0,402	58,74	6,54
	I ПС 57.2I.4,0-Л-I				4,229	0,402	62,64	6,54
4	2 ПС 27.6.4,0-Л	2700	585	400	0,546	0,05I	II,95	0,90
	2 ПС 27.6.4,0-Л-I				0,546	0,05I	I5,85	0,90
	2 ПС 27.9.4,0-Л		885		0,826	0,078	I5,II	I,32
	2 ПС 27.9.4,0-Л-I				0,826	0,078	I9,0I	I,32
	2 ПС 27.I2.4,0-Л		II85		I,I06	0,I04	I7,2I	I,76
	2 ПС 27.I2.4,0-Л-I				I,I06	0,I04	2I,II	I,76

СТЕНЫ НАРУЖНЫЕ ИЗ ОДНОСЛОЙНЫХ ПАНЕЛЕЙ ДЛЯ КАРКАСНЫХ ОБЩЕСТВЕННЫХ ЗДАНИЙ, ПРОИЗВОДСТВЕННЫХ И ВСПОМОГАТЕЛЬНЫХ ЗДАНИЙ ПРОМЫШЛЕННЫХ ПРЕДПРИЯТИЙ

СТРОИТЕЛЬНЫЕ КОНСТРУКЦИИ И ИЗДЕЛИЯ Серия I.030.I-I/88 Выпуск I-5

Лист 2 Страница 4

продолжение

Эскиз	Марка изделия	Габаритные размеры, мм L	H	B	Расход материалов: Бетон, м³	Раствор, м³	Сталь, кг	Масса изделия (при D I200), т
4	2 ПС 27.I5.4,0-Л	2700	I485	400	I,386	0,I30	2I,85	2,20
	2 ПС 27.I5.4,0-Л-I				I,386	0,I30	25,75	2,20
	2 ПС 27.I8.4,0-Л		I785		I,666	0,I56	26,6I	2,63
	2 ПС 27.I8.4,0-Л-I				I,666	0,I56	30,5I	2,63
	2 ПС 27.2I.4,0-Л		2085		I,946	0,I83	28,98	3,08
	2 ПС 27.2I.4,0-Л-I				I,946	0,I83	32,88	3,08
	2 ПС 57.6.4,0-Л	5700	585	400	I,I87	0,II3	23,75	I,93
	2 ПС 57.6.4,0-Л-I				I,I87	0,II3	27,65	I,93
	2 ПС 57.9.4,0-Л		885		I,795	0,I70	3I,98	2,75
	2 ПС 57.9.4,0-Л-I				I,795	0,I70	35,88	2,75
	2 ПС 57.I2.4,0-Л		II85		2,403	0,228	36,3I	3,80
	2 ПС 57.I2.4,0-Л-I				2,403	0,228	40,2I	3,80
	2 ПС 57.I5.4,0-Л		I485		3,0I2	0,286	43,72	4,74
	2 ПС 57.I5.4,0-Л-I				3,0I2	0,286	47,62	4,74
	2 ПС 57.I8.4,0-Л		I785		3,620	0,344	53,78	5,68
	2 ПС 57.I8.4,0-Л-I				3,620	0,344	57,68	5,68
	2 ПС 57.2I.4,0-Л		2085		4,229	0,402	58,74	6,54
	2 ПС 57.2I.4,0-Л-I				4,229	0,402	62,64	6,54
5	3 ПС 6I.60.40-Л	6I0	585	400	0,I78	0,0I4	4,54	0,27
	3 ПС 6I.90.40-Л		885		0,269	0,02I	5,24	0,4I
	3 ПС 6I.I20.40-Л		II85		0,359	0,028	5,84	0,54
	3 ПС 6I.I50.40-Л		I485		0,45I	0,036	6,96	0,68
	3 ПС 6I.I80.40-Л		I785		0,543	0,043	7,57	0,82
	3 ПС 6I.2I0.40-Л		2085		0,634	0,050	8,I7	0,96
6	4 ПС 67.I20.40-Л	670	II85	400	0,409	0,037	6,26	0,63
	4 ПС 67.I80.40-Л		I785		0,6I3	0,056	7,5I	0,94
	4 ПС 67.2I0.40-Л		2085		0,720	0,065	8,I3	I,I0
I	ПСК 60.6.4,0-Л	5980	585	400	I,277	0,I22	77,85	2,I2
	ПСК 60.6.4,0-Л-I				I,277	0,I22	8I,75	2,I2
	ПСК 60.9.4,0-Л		885		I,932	0,I85	48,I6	3,07
	ПСК 60.9.4,0-Л-I				I,932	0,I85	52,06	3,07

СТЕНЫ НАРУЖНЫЕ ИЗ ОДНОСЛОЙНЫХ ПАНЕЛЕЙ ДЛЯ КАРКАСНЫХ ОБЩЕСТВЕННЫХ ЗДАНИЙ, ПРОИЗВОДСТВЕННЫХ И ВСПОМОГАТЕЛЬНЫХ ЗДАНИЙ ПРОМЫШЛЕННЫХ ПРЕДПРИЯТИЙ

Продолжение

Эскиз	Марка изделия	Габаритные размеры, мм			Расход материалов			Масса изделия (при D I200) т
			Н	В	Бетон, $м^3$	Раствор, $м^3$	Сталь, кг	
	I ПСК 57.6.4,0-Л	5700	585	400	I,I85	0,II4	73,I5	I,98
	I ПСК 57.6.4,0-Л-I				I,I85	0,II4	77,05	I,98
	I ПСК 57.9.4,0-Л		885		I,793	0,I72	45,79	2,86
	I ПСК 57.9,4,0-Л-I				I,793	0,I72	49,69	2,86
3	2 ПСК 57.6.4,0-Л	5700	585	400	I,I85	0,II4	73,I5	I,98
	2 ПСК 57.6.4,0-Л-I				I,I85	0,II4	77,05	I,98
	2 ПСК 57.9.4,0-Л		885		I,793	0,I72	45,79	2,86
	2 ПСК 57.9.4,0-Л-I				I,793	0,I72	49,69	2,86
	I ПС 27,5.6.4,0-Л		585		0,556	0,052	I2,I0	0,92
	I ПС 27,5.6.4,0-Л-I				0,556	0,052	I6,00	0,92
	I ПС 27,5.9.4,0-Л		885		0,842	0,080	I5,35	I,34
	I ПС 27,5.9.4,0-Л-I				0,842	0,080	I9,25	I,34
	I ПС 27,5.I2.4,0-Л		II85		I,I27	0,I06	I7,50	I,79
	I ПС 27,5.I2.4,0-Л-I				I,I27	0,I06	2I,40	I,79
	I ПС 27,5.I5.4,0-Л	2750	I485	400	I,4I3	0,I33	22,22	2,24
	I ПС 27,5.I5.4,0-Л-I				I,4I3	0,I33	26,I2	2,24
	I ПС 27,5 I8.4,0-Л		I785		I,698	0,I59	27,09	2,68
	I ПС 27,5 I8.4,0-Л-I				I,698	0,I59	30,96	2,68
	I ПС 27,5.2I.4,0-Л		2085		I,984	0,I87	29,5I	3,14
	I ПС 27,5.2I.4,0-Л-I				I,984	0,I87	33,4I	3,14
	I ПС 57,5.6.4,0-Л		585		I,I98	0,II5	23,93	I,95
	I ПС 57,5.6.4,0-Л-I				I,I98	0,II5	27,83	I,95
	I ПС 57,5.9.4,0-Л		885		I,8II	0,I72	32,27	2,87
	I ПС 57,5,9.4,0-Л-I				I,8II	0,I72	36,I7	2,87
	I ПС 57,5.I2.4,0-Л	5750	II85	400	2,425	0,230	36,62	3,83
	I ПС 57,5.I2.4,0-Л-I				2,425	0,230	40,52	3,83
	I ПС 57,5.I5.4,0-Л		I485		3,039	0,288	44,09	4,78
	I ПС 57,5.I5.4,0-Л-I				3,039	0,288	47,99	4,78
	I ПС 57,5.I8.4,0-Л		I785		3,653	0,347	54,23	5,73
	I ПС 57,5.I8.4,0-Л-I				3,653	0,347	58,I3	5,73
	I ПС 57,5.2I.4,0-Л		2085		4,267	0,406	59,25	6,60
	I ПС 57,5.2I.4,0-Л-I				4,267	0,406	63,I5	6,60
	2 ПС 27,5.6.4,0-Л	2750	585		0,556	0,052	I2,I0	0,92
	2 ПС 27,5.6.4,0-Л-I				0,556	0,052	I6,00	0,92
4	2 ПС 27,5.9.4,0-Л		885		0,842	0,080	I5,35	I,34
	2 ПС 27,5.9.4,0-Л-I				0,842	0,080	I9,25	I,34
	2 ПС 27,5.I2.4,0-Л		II85	400	I,I27	0,I06	27,50	I,79
	2 ПС 27,5.I2.4,0-Л-I				I,I27	0,I06	2I,40	I,79

СТЕНЫ НАРУЖНЫЕ ИЗ ОДНОСЛОЙНЫХ ПАНЕЛЕЙ ДЛЯ КАРКАСНЫХ ОБЩЕСТВЕННЫХ ЗДАНИЙ, ПРОИЗВОДСТВЕННЫХ И ВСПОМОГАТЕЛЬНЫХ ЗДАНИЙ ПРОМЫШЛЕННЫХ ПРЕДПРИЯТИЙ

продолжение

Эскиз	Марка изделия	Габаритные размеры, мм			Расход материалов			Масса изделия (при D I200) т
			H	B	Бетон, $м^3$	Раствор, $м^3$	Сталь, кг	
4	2 ПС 27,5.I5.4,0-Л	5750	I485	400	I,4I3	0,I33	22,23	2,24
	2 ПС 27,5.I5.4,0-Л-I				I,4I3	0,I33	26,I2	2,24
	2 ПС 27,5.I8.4,0-Л		I785		I,698	0,I59	27,09	2,68
	2 ПС 27,5.I8.4,0-Л-I				I,698	0,I59	30,96	2,68
	2 ПС 27,5.2I.4,0-Л		2085		I,984	0,I87	29,5I	3,I4
	2 ПС 27,5.2I.4,0-Л-I				I,984	0,I87	33,4I	3,I4
	2 ПС 57,5.6.4,0-Л		585		I,I98	0,II5	23,93	I,95
	2 ПС 57,5.6.4,0-Л-I				I,I98	0,II5	27,83	I,95
	2 ПС 57,5.9.4,0-Л		885		I,8II	0,I72	32,27	2,87
	2 ПС 57,5.9.4,0-Л-I				I,8II	0,I72	36,I7	2,87
	2 ПС 57,5.I2.4,0-Л		II85		2,425	0,230	36,62	3,83
	2 ПС 57,5.I2.4,0-Л-I				2,425	0,230	40,52	3,83
	2 ПС 57,5.I2.4,0-Л		I485		3,039	0,288	44,09	4,78
	2 ПС 57,5.I5.4,0-Л-I				3,039	0,288	47,99	4,78
	2 ПС 57,5.I8.4,0-Л		I785		3,653	0,347	5I,23	5,73
	2 ПС 57,5.I8.4,0-Л-I				3,653	0,347	58,I3	5,73
	2 ПС 57,5.2I.4,0-Л		2085		4,267	0,406	59,25	6,60
	2 ПС 57,5.2I.4,0-Л-I				4,267	0,406	63,I5	6,60
5	3 ПС 56.60.40-Л	560	585	400	0,I56	0,0I2	4,50	0,25
	3 ПС 56.90.40-Л		885		0,237	0,0I8	5,2I	0,38
	3 ПС 56.I20.40-Л		II85		0,3I5	0,024	5,80	0,50
	3 ПС 56.I50.40-Л		I485		0,397	0,03I	6,9I	0,62
	3 ПС 56.I80.40-Л		I785		0,477	0,037	7,50	0,75
	3 ПС 56.2I0.40-Л		2085		0,558	0,043	8,09	0,88
6	4 ПС 72.I20.40-Л	720	II85		0,453	0,04I	6,36	0,68
	4 ПС 72.I80.40-Л		I785		0,679	0,062	7,66	I,0I
	4 ПС 72.2I0.40-Л		2085		0,796	0,072	8,3I	I,I8
3	I ПСК 57,5.6.4,0-Л	5750	585	400	I,I98	0,II5	73,63	2,00
	I ПСК 57,5.6.4,0-Л-I				I,I98	0,II5	77,53	2,00
	I ПСК 57,5.9.4,0-Л		885		I,8II	0,I72	46,03	2,88
	I ПСК 57,5.9.4,0-Л-I				I,8II	0,I72	49,93	2,88
4	2 ПСК 57,5.6.4,0-Л		585	400	I,I98	0,II5	73,63	2,00
	2 ПСК 57,5.6.4,0-Л-I				I,I98	0,II5	77,53	2,00
	2 ПСК 57,5.9.4,0-Л		885		I,8II	0,I72	46,03	2,88
	2 ПСК 57,5.9.4,0-Л-I				I,8II	0,I72	49,93	2,88

C2BA УКАЗАНИЯ ПО ПРИМЕНЕНИЮ

Выпуск I-5 содержит рабочие чертежи однослойных панелей толщиной 400 мм. Панели предназначены для наружных стен каркасных зданий при строительстве в несейсмических районах.

Выбор варианта стен (самонесущего или навесного) осуществляется конкретно для каждого проекта с учетом этажности здания, решения фасадов, и т.д.

Предел огнестойкости (по закладным изделиям):

- для самонесущих панелей - I час ;
- для навесных панелей - 0,25 часа.

U30B НОРМАТИВНОЕ ВЕТРОВОЕ ДАВЛЕНИЕ - - 0,48 кПа

G2BQ СТЕПЕНЬ АГРЕССИВНОСТИ СРЕДЫ - - неагрессивная

NIBD РАСЧЕТНАЯ ТЕМПЕРАТУРА НАРУЖНОГО ВОЗДУХА - определяется в соответствии с указаниями выпуска 0-0. Часть I.

G2EE ИНЖЕНЕРНО-ГЕОЛОГИЧЕСКИЕ УСЛОВИЯ - - обычные

ДОПОЛНИТЕЛЬНЫЕ ДАННЫЕ

Расшифровка марок панелей: 2 ПС 27.I8.4,0-Л-I; ПСК 60.9.4,0-Л-I.

Марки панелей состоят из буквенно-цифровых индексов, образующих три группы обозначений. Группы разделяются между собой дефисом. Первая группа содержит обозначение типа панели и ее габаритные размеры. Для обозначения панелей использованы следующие буквенно-цифровые индексы:

ПС — панель стеновая рядовая или простеночная;
ПСК - панель стеновая подкарнизная;
I ПС - панель стеновая рядовая для внутреннего угла (прямая);
2 ПС - панель стеновая рядовая для внутреннего угла (зеркальная);
3 ПС - панель стеновая для наружного угла здания;
4 ПС - панель стеновая простеночная для внутреннего угла здания.

Габаритные размеры, обозначающие соответственно длину, высоту и толщину, даны в дециметрах (округленно до 0,I), а для панелей 3 ПС и 4 ПС - в сантиметрах.

Во вторую группу обозначений входит буквенный индекс вида бетона и имеет следующее обозначение:

Л - легкий бетон на пористых заполнителях.

Третья группа содержит характеристики конструктивных особенностей панелей в зависимости от расположения закладных деталей и может состоять из двух подгрупп цифровых индексов, разделенных точкой, или одной подгруппы. Наличие цифрового индекса "I" в первой подгруппе всегда означает, что данные панели применяются для навесных стен. Исключение составляют только простеночные панели длиной II80 мм, в которых цифровой индекс "I" первой подгруппы означает, что данная панель устанавливается с привязкой к оси, равной I0 мм. Цифровой индекс второй подгруппы означает наличие дополнительных закладных деталей в панелях.

В панелях, предназначенных для самонесущих стен, в первой подгруппе ставится цифровой индекс "0" только в случае наличия второй цифровой подгруппы. При отсутствии в панелях для самонесущих стен дополнительных закладных деталей третья цифровая группа отсутствует совсем.

Настоящий выпуск рассматривать совместно с выпуском 1-7 "Панели из легких и ячеистых бетонов для стен общественных зданий и вспомогательных зданий промышленных предприятий. Пространственные каркасы. Рабочие чертежи" и выпуском 1-8 "Панели из легких и ячеистых бетонов. Арматурные и закладные изделия. Рабочие чертежи".

Общие указания по применению панелей приведены в выпуске 0-0 "Общие указания по применению и номенклатура изделий. Часть 1. Общественные здания и вспомогательные здания промышленных предприятий".

Указания по расчету панелей и компоновке стен из однослойных панелей приведены в выпуске 0-1 "Материалы для проектирования стен многоэтажных зданий с высотами этажей 3,3; 3,6 и 4,2 м".

В7ЕА СОСТАВ ПРОЕКТНОЙ ДОКУМЕНТАЦИИ

Выпуск 1-5 – Панели из легких бетонов толщиной 400 мм для стен общественных зданий и вспомогательных зданий промышленных предприятий. Опалубка и армирование. Рабочие чертежи".

Объем проектных материалов, приведенных к формату А4, – 200 форматок.

В7ВА АВТОР ПРОЕКТА АО "ИНРЕКОН"
(ЦНИИП реконструкции городов)
121019, г.Москва, Г-19, ул.Воздвиженка, 5

В7НА УТВЕРЖДЕНИЕ Утверждены Госстроем СССР, протокол № АЧ-10 от 17.03.89 г. Введены в действие ЦНИИП реконструкции городов с 25 декабря 1991 г. Приказ от 04 декабря 1991 г. № 21. Срок действия 2000 г.

В7КА ПОСТАВЩИК АПП ЦИТП, 125878, ГСП, Москва, А-445, ул.Смольная, 22

Инв. № 24767

Катал.л. 066200

gost.e-ecolog.ru

Подписано в печать 24.06.92. Тираж 4850 экз. Заказ N717. АПП ЦИТП