СК-3	СТРОИТЕЛЬНЫЙ КАТАЛОГ ЧАСТЬ 3 ТИПОВАЯ ДОКУМЕНТАЦИЯ НА КОНСТРУКЦИИ, ИЗДЕЛИЯ И УЗЛЫ ЗДАНИЙ И СООРУЖЕНИЙ	СТРОИТЕЛЬНЫЕ КОНСТРУКЦИИ И ИЗДЕЛИЯ Серия I.030.I-I/88 Выпуск I-4
АПП ЦИТП	СТЕНЫ НАРУЖНЫЕ ИЗ ОДНОСЛОЙНЫХ ПАНЕЛЕЙ ДЛЯ КАРКАСНЫХ ОБЩЕСТВЕННЫХ ЗДАНИЙ, ПРОИЗВОДСТВЕННЫХ И ВСПОМОГАТЕЛЬНЫХ ЗДАНИЙ ПРОМЫШЛЕННЫХ ПРЕДПРИЯТИЙ	
АВГУСТ 1992		На 4 листах На 8 страницах Страница I

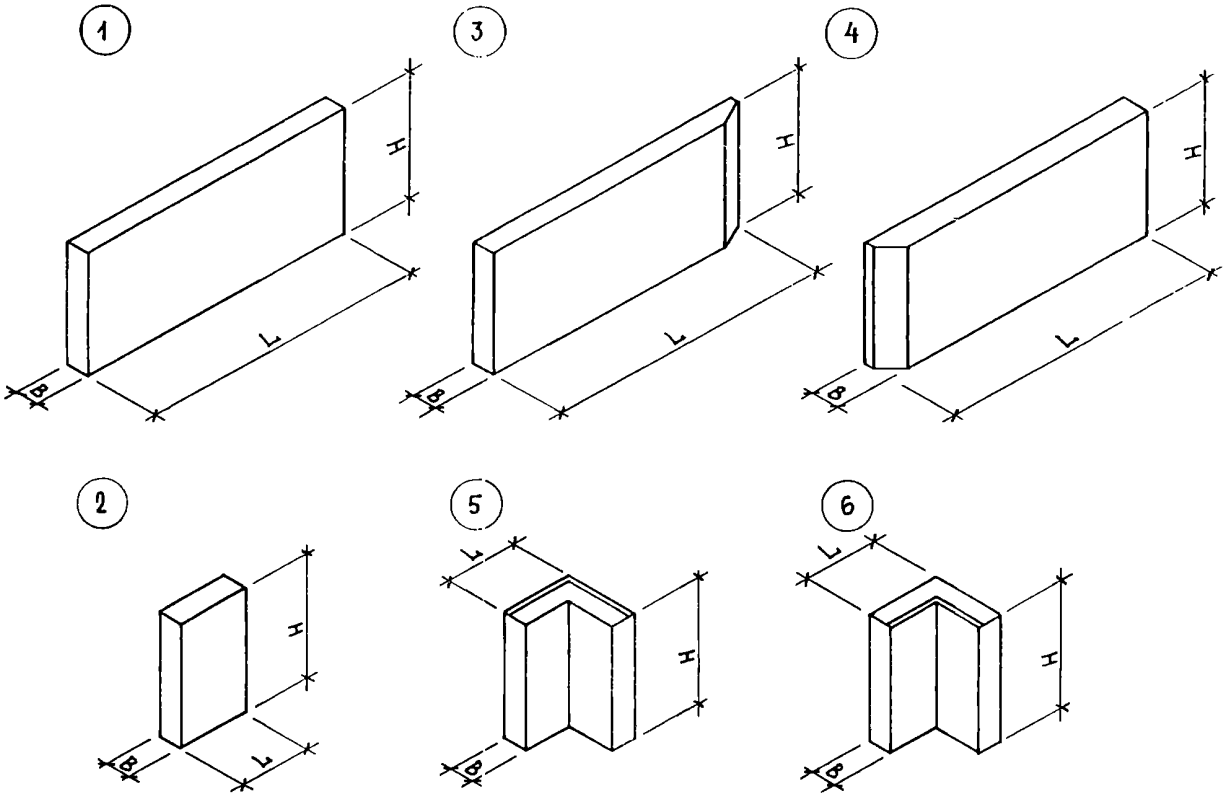

D IAA ТЕХНИЧЕСКАЯ ХАРАКТЕРИСТИКА

Панели представляют собой плоскую однослойную конструкцию, выполненную из легкого или ячеистого бетона, армированную проотранственным каркасом.

Панели запроектированы из следующих видов бетона:

- легкий бетон на пористых заполнителях класса по прочности на сжатие B 3,5 с марками по средней плотности D 900 ... D I200.

gost.e-ecolog.ru

СТЕНЫ НАРУЖНЫЕ ИЗ ОДНОСЛОЙНЫХ ПАНЕЛЕЙ ДЛЯ КАРКАСНЫХ ОБЩЕСТВЕННЫХ ЗДАНИЙ, ПРОИЗВОДСТВЕННЫХ И ВСПОМОГАТЕЛЬНЫХ ЗДАНИЙ ПРОМЫШЛЕННЫХ ПРЕДПРИЯТИЙ	СТРОИТЕЛЬНЫЕ КОНСТРУКЦИИ И ИЗДЕЛИЯ Серия I.030.I-I/88 Выпуск I-4	Лист I Страница 2

НОМЕНКЛАТУРА ПАНЕЛЕЙ ИЗ ЛЕГКОГО БЕТОНА

Эскиз	Марка изделия	Габаритные размеры, мм			Расход материалов			Масса изделия (при D I200), т
		L	H	B	Бетон, м³	Раствор, м³	Сталь, кг	
I	ПС 30.6.3,5-Л	2980	585	350	0,549	0,06I	I2,50	0,90
	ПС 30.6.3,5-Л-I				0,549	0,06I	I5,90	0,90
	ПС 30.9.3,5-Л		885		0,83I	0,092	I3,88	I,34
	ПС 30.9.3,5-Л-I				0,83I	0,092	I7,28	I,34
	ПС 30.I2.3,5-Л		II85		I,II2	0,I24	I7,22	I,79
	ПС 30.I2.3,5-Л-I				I,II2	0,I24	20,62	I,79
	ПС 30.I5.3,5-Л		I485		I,394	0,I55	22,22	2,24
	ПС 30.I5.3,5-Л-I				I,394	0,I55	25,62	2,24
	ПС 30.I8.3,5-Л		I785		I,676	0,I86	24,52	2,68
	ПС 30.I8.3,5-Л-I				I,676	0,I86	27,92	2,68
	ПС 30.2I.3,5-Л		2085		I,957	0,2I7	29,03	3,I3
	ПС 30.2I.3,5-Л-I				I,957	0,2I7	32,43	3,I3
	ПС 60.6.3,5-Л	5980	585	350	I,I02	0,I22	24,35	I,80
	ПС 60.6.3,5-Л-I				I,I02	0,I22	27,75	I,80
	ПС 60.9.3,5-Л		885		I,667	0,I85	3I,29	2,69
	ПС 60.9.3,5-Л-I				I,667	0,I85	34,69	2,69
	ПС 60.I2.3,5-Л		II85		2,232	0,248	32,2I	3,58
	ПС 60.I2.3,5-Л-I				2,232	0,248	35,6I	3,58
	ПС 60.I5.3,5-Л		I485		2,797	0,3II	39,8I	4,47
	ПС 60.I5.3,5-Л-I				2,797	0,3II	43,2I	4,47
	ПС 60.I8.3,5-Л		I785		3,362	0,374	49,27	5,35
	ПС 60.I8.3,5-Л-I				3,362	0,374	52,67	5,35
	ПС 60.2I.3,5-Л		2085		3,928	0,436	56,38	6,26
	ПС 60.2I.3,5-Л-I				3,928	0,436	59,78	6,26
	ПС 72.9.3,5-Л	7I80	885	350	2,002	0,222	40,58	3,23
	ПС 72.9.3,5-Л-I				2,002	0,222	43,98	3,23
	ПС 72.I2.3,5-Л		II85		2,680	0,298	45,82	4,30
	ПС 72.I2.3,5-Л-I				2,680	0,298	49,22	4,30
	ПС 72.I5.3,5-Л		I485		3,359	0,373	54,03	5,38
	ПС 72.I5.3,5-Л-I				3,359	0,373	57,43	5,38
	ПС 72.I8.3,5-Л		I785		4,037	0,449	59,82	6,42
	ПС 72.I8.3,5-Л-I				4,037	0,449	63,22	6,42
	ПС 72.2I.3,5-Л		2085		4,7I6	0,524	67,I8	7,50
	ПС 72.2I.3,5-Л-I				4,7I6	0,524	70,58	7,50
	ПС 90.I2.3,5-Л	8980	II85	350	3,352	0,372	93,I7	5,42
	ПС 90.I2.3,5-Л-I				3,352	0,372	96,57	5,42
	ПС 90.I5.3,5-Л		I485		4,20I	0,467	98,87	6,75
	ПС 90.I5.3,5-Л-I				4,20I	0,467	I02,27	6,75

СТЕНЫ НАРУЖНЫЕ ИЗ ОДНОСЛОЙНЫХ ПАНЕЛЕЙ ДЛЯ КАРКАСНЫХ ОБЩЕСТВЕННЫХ ЗДАНИЙ, ПРОИЗВОДСТВЕННЫХ И ВСПОМОГАТЕЛЬНЫХ ЗДАНИЙ ПРОМЫШЛЕННЫХ ПРЕДПРИЯТИЙ

продолжение

Эскиз	Марка изделия	Габаритные размеры, мм			Расход материалов			Масса изделия (при D 1200), т
		L	H	B	Бетон, м³	Раствор, м³	Сталь, кг	
I	ПС 90.I8.3,5-Л	8980	I485	350	5,049	0,56I	II8,76	8,I0
	ПС 90.I8.3,5-Л-I				5,049	0,56I	I22,I6	8,I0
	ПС 90.2I.3,5-Л		I785		5,898	0,655	I25,2I	9,44
	ПС 90.2I.3,5-Л-I				5,898	0,655	I28,6I	9,44
2	ПС 3.I2.3,5-Л	280	II85	350	0,I05	0,0I2	3,65	0,I7
	ПС 3.I8.3,5-Л		I785		0,I57	0,0I7	4,I9	0,25
	ПС 3.2I.3,5-Л		2085		0,I84	0,020	4,83	0,29
	ПС 6.I2.3,5-Л	580	II85	350	0,2I6	0,024	8,82	0,35
	ПС 6.I8.3,5-Л		I785		0,324	0,036	9,69	0,50
	ПС 6.2I.3,5-Л		2085		0,38I	0,042	I0,I3	0,6I
	ПС I2.I2.3,5-Л	II80	II85	350	0,440	0,049	II,09	0,70
	ПС I2.I2.3,5-Л-I				0,440	0,049	II,09	0,70
	ПС I2.I8.3,5-Л		I785		0,663	0,074	I2,86	I,05
	ПС I2.I8.3,5-Л-I				0,663	0,074	I2,86	I,05
	ПС I2.2I.3,5-Л		2085		0,775	0,086	I4,59	I,22
	ПС I2.2I.3,5-Л-I				0,775	0,086	I4,59	I,22
3	I ПС 27.6.3,5-Л	2700	585	350	0,476	0,052	II,8I	0,78
	I ПС 27.6.3,5-Л-I				0,476	0,052	I5,2I	0,78
	I ПС 27.9.3,5-Л		885		0,720	0,078	I4,I2	I,I7
	I ПС 27.9.3,5-Л-I				0,720	0,078	I7,52	I,I7
	I ПС 27.I2.3,5-Л		II85		0,964	0,I05	I6,I7	I,56
	I ПС 27.I2.3,5-Л-I				0,964	0,I05	I9,57	I,56
	I ПС 27.I5.3,5-Л		I485		I,208	0,I32	20,78	I,95
	I ПС 27.I5.3,5-Л-I				I,208	0,I32	24,I8	I,95
	I ПС 27.I8.3,5-Л		I785		I,45I	0,I58	22,84	2,33
	I ПС 27.I8.3,5-Л-I				I,45I	0,I58	26,24	2,33
	I ПС 27.2I.3,5-Л		2085		I,695	0,I85	27,02	2,72
	I ПС 27.2I.3,5-Л-I				I,695	0,I85	30,42	2,72
	I ПС 57.6.3,5-Л	5700	585	350	I,029	0,II3	23,48	I,68
	I ПС 57.6.3,5-Л-I				I,029	0,II3	26,88	I,68
	I ПС 57.9.3,5-Л		885		I,556	0,I7I	29,96	2, 52
	I ПС 57.9.3,5-Л-I				I,556	0,I7I	33,36	2,52
	I ПС 57.I2.3,5-Л		II85		2,083	0,229	3I,02	3,30
	I ПС 57.I2.3,5-Л-I				2,083	0,229	34,42	3,30
	I ПС 57.I5.3,5-Л		I485		2,6II	0,288	38,37	4,I8
	I ПС 57.I5.3,5-Л-I				2,6II	0,288	4I,77	4,I8
	I ПС 57.I8.3,5-Л		I785		3,I38	0,346	47,44	5,00
	I ПС 57.I8.3,5-Л-I				3,I38	0,346	50,84	5,00

СТЕНЫ НАРУЖНЫЕ ИЗ ОДНОСЛОЙНЫХ ПАНЕЛЕЙ ДЛЯ КАРКАСНЫХ ОБЩЕСТВЕННЫХ ЗДАНИЙ, ПРОИЗВОДСТВЕННЫХ И ВСПОМОГАТЕЛЬНЫХ ЗДАНИЙ ПРОМЫШЛЕННЫХ ПРЕДПРИЯТИЙ

продолжение

Эскиз	Марка изделия	Габаритные размеры, мм			Расход материалов			Масса изделия (при D I200), т
		L	H	B	Бетон, м³	Раствор, м³	Сталь, кг	
3	I ПС 57.2I.3,5-Л	5700	2085	350	3,666	0,404	54,37	5,85
	I ПС 57.2I.3,5-Л-I				3,666	0,404	57,77	5,85
4	2 ПС 27.6.3,5-Л	2700	585	350	0,476	0,052	II,8I	0,78
	2 ПС 27.6.3,5-Л-I				0,476	0,052	I5,2I	0,78
	2 ПС 27.9.3,5-Л		885		0,720	0,078	I4,I2	I,I7
	2 ПС 27.9.3,5-Л-I				0,720	0,078	I7,52	I,I7
	2 ПС 27.I2.3,5-Л		II85		0,964	0,I05	I6,I7	I,56
	2 ПС 27.I2.3,5-Л-I				0,964	0,I05	I9,57	I,56
	2 ПС 27.I5.3,5-Л		I485		I,208	0,I32	20,78	I,95
	2 ПС 27.I5.3,5-Л-I				I,208	0,I32	24,I8	I,95
	2 ПС 27.I8.3,5-Л		I785		I,45I	0,I58	22,84	2,33
	2 ПС 27.I8.3,5-Л-I				I,45I	0,I58	26,24	2,33
	2 ПС 27.2I.3,5-Л		2085		I,695	0,I85	27,02	2,72
	2 ПС 27.2I.3,5-Л-I				I,695	0,I85	30,42	2,72
	2 ПС 57.6.3,5-Л	5700	585	350	I,029	0,II3	23,48	I,68
	2 ПС 57.6.3,5-Л-I				I,029	0,II3	26,88	I,68
	2 ПС 57.9.3,5-Л		885		I,556	0,I7I	29,96	2,52
	2 ПС 57.9.3,5-Л-I				I,556	0,I7I	33,36	2,52
	2 ПС 57.I2.3,5-Л		II85		2,083	0,229	3I,02	3,30
	2 ПС 57.I2.3,5-Л-I				2,083	0,229	34,42	3,30
	2 ПС 57.I5.3,5-Л		I485		2,6II	0,288	38,37	4,I8
	2 ПС 57.I5.3,5-Л-I				2,6II	0,288	4I,77	4,I8
	2 ПС 57.I8.3,5-Л		I785		3,I38	0,346	47,44	5,00
	2 ПС 57.I8.3,5-Л-I				3,I38	0,346	50,84	5,00
	2 ПС 57.2I.3,5-Л		2085		3,666	0,404	54,37	5,85
	2 ПС 57.2I.3,5-Л-I				3,666	0,404	57,77	5,85
5	3 ПС 56.60.35-Л	560	585	350	0,I45	0,0II	4,44	0,22
	3 ПС 56.90.35-Л		885		0,2I9	0,0I6	5,I4	0,34
	3 ПС 56.I20.35-Л		II85		0,293	0,026	5,7I	0,46
	3 ПС 56.I50.35-Л		I485		0,368	0,033	6,29	0,56
	3 ПС 56.I80.35-Л		I785		0,443	0,039	7,38	0,68
	3 ПС 56.2I0.35-Л		2085		0,5I7	0,046	7,96	0,79
6	4 ПС 67.I20.35-Л	670	II85	350	0,37I	0,039	6,24	0,58
	4 ПС 67.I80.35-Л		I785		0,557	0,058	7,49	0,87
	4 ПС 67.2I0.35-Л		2085		0,653	0,069	8,II	I,02
I	ПСК 60.6.3,5-Л	5980	585	350	I,I02	0,I22	76,94	I,85
	ПСК 60.6.3,5-Л-I				I,I02	0,I22	80,34	I,85

СТЕНЫ НАРУЖНЫЕ ИЗ ОДНОСЛОЙНЫХ ПАНЕЛЕЙ ДЛЯ КАРКАСНЫХ ОБЩЕСТВЕННЫХ ЗДАНИЙ, ПРОИЗВОДСТВЕННЫХ И ВСПОМОГАТЕЛЬНЫХ ЗДАНИЙ ПРОМЫШЛЕННЫХ ПРЕДПРИЯТИЙ

ПРОДОЛЖЕНИЕ

Эскиз	Марка изделия	Габаритные размеры, мм			Расход материалов			Масса изделия (при D I200), т
		L	H	B	Бетон, $м^3$	Раствор, $м^3$	Сталь, кг	
I	ПСК 60.9.3,5-Л	5980	885	350	I,667	0,I85	45,94	2,70
	ПСК 60.9.3,5-Л-I				I,667	0,I85	49,34	2,70
3	I ПСК 57.6.3,5-Л	5700	585	350	I,027	0,II4	72,69	I,73
	I ПСК 57.6.3,5-Л-I				I,027	0,II4	76,09	I,73
	I ПСК 57.9.3,5-Л		885		I,555	0,I73	43,67	2,53
	I ПСК 57.9.3,5-Л-I				I,555	0,I73	47,07	2,53
4	2 ПСК 57.6.3,5-Л	5700	585	350	I,027	0,II4	72,69	I,73
	2 ПСК 57.6.3,5-Л-I				I,027	0,II4	76,09	I,73
	2 ПСК 57.9.3,5-Л		885		I,555	0,I73	43,67	2,53
	2 ПСК 57.9.3,5-Л-I				I,555	0,I73	47,07	2,53
3	I ПС 27,5.6.3,5-Л	2750	585	350	0,485	0,053	I2,03	0,80
	I ПС 27,5.6.3,5-Л-I				0,485	0,053	I5,43	0,80
	I ПС 27,5.9.3,5-Л		885		0,734	0,080	I4,44	I,I8
	I ПС 27,5.9.3,5-Л-I				0,734	0,080	I7,84	I,I8
	I ПС 27,5.I2.3,5-Л		II85		0,983	0,I07	I6,60	I,58
	I ПС 27,5.I2.3,5-Л-I				0,983	0,I07	20,0I	I,58
	I ПС 27,5.I5.3,5-Л		I485		I,23I	0,I35	2I,34	I,98
	I ПС 27,5.I5.3,5-Л-I				I,23I	0,I35	24,74	I,98
	I ПС 27,5.I8.3,5-Л		I785		I,479	0,I6I	23,50	2,37
	I ПС 27,5.I8.3,5-Л-I				I,479	0,I6I	26,90	2,37
	I ПС 27,5.2I.3,5-Л		2085		I,728	0,I89	27,80	2,77
	I ПС 27,5.2I.3,5-Л-I				I,728	0,I89	3I,20	2,77
	I ПС 57,5.6.3,5-Л	5750	585	350	I,038	0,II4	23,75	I,70
	I ПС 57,5.6.3,5-Л-I				I,038	0,II4	27,I5	I,70
	I ПС 57,5.9.3,5-Л		885		I,570	0,I73	30,35	2,53
	I ПС 57,5.9.3,5-Л-I				I,570	0,I73	33,75	2,53
	I ПС 57,5.I2.3,5-Л		II85		2,I02	0,23I	3I,47	3,37
	I ПС 57,5.I2.3,5-Л-I				2,I02	0,23I	34,87	3,37
	I ПС 57,5.I5.3,5-Л		I485		2,634	0,29I	38,93	4,2I
	I ПС 57,5.I5.3,5-Л-I				2,634	0,29I	42,33	4,2I
	I ПС 57,5.I8.3,5-Л		I785		3,I66	0,349	48,I2	5,04
	I ПС 57,5.I8.3,5-Л-I				3,I66	0,349	5I,52	5,04
	I ПС 57,5.2I.3,5-Л		2085		3,699	0,408	55,I5	5,90
	I ПС 57,5.2I.3,5-Л-I				3,699	0,408	58,55	5,90
4	2 ПС 27,5.6.3,5-Л	2750	585	350	0,485	0,053	I2,03	0,80
	2 ПС 27,5.6.3,5-Л-I				0,485	0,053	I5,43	0,80
	2 ПС 27,5.9.3,5-Л		885		0,734	0,080	I4,44	I,I8
	2 ПС 27,5.9.3,5-Л-I				0,734	0,080	I7,84	I,I8
	2 ПС 27,5.I2.3,5-Л		II85		0,983	0,I07	I6,60	I,58
	2 ПС 27,5.I2.3,5-Л-I				0,983	0,I07	20,0I	I,58
	2 ПС 27,5.I5.3,5-Л		I485		I,23I	0,I35	2I,34	I,98
	2 ПС 27,5.I5.3,5-Л-I				I,23I	0,I35	24,74	I,98

СТЕНЫ НАРУЖНЫЕ ИЗ ОДНОСЛОЙНЫХ ПАНЕЛЕЙ ДЛЯ КАРКАСНЫХ ОБЩЕСТВЕННЫХ ЗДАНИЙ, ПРОИЗВОДСТВЕННЫХ И ВСПОМОГАТЕЛЬНЫХ ЗДАНИЙ ПРОМЫШЛЕННЫХ ПРЕДПРИЯТИЙ	СТРОИТЕЛЬНЫЕ КОНСТРУКЦИИ И ИЗДЕЛИЯ Сер.I.030.I-I/88 Выпуск I-4	Лист 3 Страница 6

Продолжение

Эскиз	Марка изделия	Габаритные размеры, мм			Расход материалов			Масса изделия (при D I200), т
		L	H	B	Бетон, м³	Раствор, м³	Сталь, кг	
4	2 ПС 27,5.I8.3,5-Л	2750	I785	350	I,479	0,I6I	23,50	2,37
	2 ПС 27,5.I8.3,5-Л-I				I,479	0,I6I	26,90	2,37
	2 ПС 27,5.2I.3,5-Л		2085		I,728	0,I89	27,80	2,77
	2 ПС 27,5.2I.3,5-Л-I				I,728	0,I89	3I,20	2,77
	2 ПС 57,5.6.3,5-Л	5750	585	350	I,038	0,II4	23,75	I,70
	2 ПС 57,5.6.3,5-Л-I				I,038	0,II4	27,I5	I,70
	2 ПС 57,5.9.3,5-Л		885		I,570	0,I73	30,35	2,53
	2 ПС 57,5.9.3,5-Л-I				I,570	0,I73	33,75	2,53
	2 ПС 57,5.I2.3,5-Л		II85		2,I02	0,23I	3I,47	3,37
	2 ПС 57,5.I2.3,5-Л-I				2,I02	0,23I	34,87	3,37
	2 ПС 57,5.I5.3,5-Л		I485		2,634	0,29I	38,93	4,2I
	2 ПС 57,5.I5.3,5-Л-I				2,634	0,29I	42,33	4,2I
	2 ПС 57,5.I8.3,5-Л		I785		3,I66	0,349	48,I2	5,04
	2 ПС 57,5.I8.3,5-Л-I				3,I66	0,349	5I,52	5,04
	2 ПС 57,5.2I.3,5-Л		2085		3,699	0,408	55,I5	5,90
	2 ПС 57,5.2I.3,5-Л-I				3,699	0,408	58,55	5,90
5	3 ПС 5I.60.35-Л	5I0	585	350	0,I27	0,0II	4,40	0,20
	3 ПС 5I.90.35-Л		885		0,I9I	0,0I7	5,II	0,3I
	3 ПС 5I.I20.35-Л		II85		0,256	0,022	5,67	0,42
	3 ПС 5I.I50.35-Л		I485		0,32I	0,028	6,23	0,5I
	3 ПС 5I.I80.35-Л		I785		0,387	0,033	7,32	0,62
	3 ПС 5I.2I0.35-Л		2085		0,45I	0,039	7,88	0,72
6	4 ПС 72.I20.35-Л	720	II85	350	0,408	0,043	6,30	0,62
	4 ПС 72.I80.35-Л		I785		0,6I3	0,064	7,58	0,93
	4 ПС 72.2I0.35-Л		2085		0,7I9	0,076	8,22	I,I0
3	I ПСК 57,5.6.3,5-Л	5750	585	350	I,038	0,II4	73,I8	I,75
	I ПСК 57,5.6.3,5-Л-I				I,038	0,II4	76,58	I,75
	I ПСК 57,5.9.3,5-Л		885		I,570	0,I73	43,94	2,54
	I ПСК 57,5.9.3,5-Л-I				I,570	0,I73	47,34	2,54
4	2 ПСК 57,5.6.3,5-Л		585		I,038	0,II4	73,I8	I,75
	2 ПСК 57,5.6.3,5-Л-I				I,038	0,II4	76,58	I,75
	2 ПСК 57,5.9.3,5-Л		885		I,570	0,I73	43,94	2,54
	2 ПСК 57,5.9.3,5-Л-I				I,570	0,I73	47,34	2,54

С2ВА УКАЗАНИЯ ПО ПРИМЕНЕНИЮ

Выпуск I-4 содержит рабочие чертежи однослойных панелей толщиной 350 мм. Панели предназначены для наружных стен каркасных зданий при строительстве в несейсмических районах.

Выбор варианта стен (самонесущего или навесного) осуществляется конкретно для каждого проекта с учетом этажности здания, решения фасадов и т.д.

Предел огнестойкости (по закладным деталям):

- для самонесущих панелей – I час;
- для навесных панелей – 0,25 часа.

J 30B НОРМАТИВНОЕ ВЕТРОВОЕ ДАВЛЕНИЕ – – 0,48 кПа

G2BQ СТЕПЕНЬ АГРЕССИВНОСТИ СРЕДЫ – – неагрессивная

N IBD РАСЧЕТНАЯ ТЕМПЕРАТУРА НАРУЖНОГО ВОЗДУХА – *определяется* в соответствии с указаниями выпуска 0-0. Часть I

G2EE ИНЖЕНЕРНО-ГЕОЛОГИЧЕСКИЕ УСЛОВИЯ – – *обычные*

Д О П О Л Н И Т Е Л Ь Н Ы Е Д А Н Н Ы Е

Расшифровка марок панелей: I ПС 27.6.3,5-Л; ПСК 60.6.3,5-Л.

Марки панелей состоят из буквенно-цифровых индексов, образующих три группы обозначений. Группы разделяются между собой дефисом. Первая группа содержит обозначение типа панели и ее габаритные размеры. Для обозначения панелей использованы следующие буквенно-цифровые индексы:

ПС – панель стеновая рядовая или простеночная;

ПСК – панель стеновая подкарнизная;

I ПС – панель стеновая рядовая для внутреннего угла (прямая);

2 ПС – панель стеновая рядовая для внутреннего угла (зеркальная);

3 ПС – панель стеновая для наружного угла здания;

4 ПС – панель стеновая простеночная для внутреннего угла здания.

Габаритные размеры, обозначающие соответственно длину, высоту и толщину, даны в дециметрах (округленно до 0,I), а для панелей 3 ПС и 4 ПС – в сантиметрах.

Во вторую группу обозначений входит буквенный индекс вида бетона и имеет следующее обозначение:

Л – легкий бетон на пористых заполнителях.

Третья группа содержит характеристики конструктивных особенностей панелей в зависимости от расположения закладных деталей и может состоять из двух подгрупп цифровых индексов, разделенных точкой, или одной подгруппы. Наличие цифрового индекса "I" в первой подгруппе всегда означает, что данные панели применяются для навесных стен.

Исключение составляют только простеночные панели длиной II80 мм, в которых цифровой индекс "I" первой подгруппы означает, что данная панель устанавливается с привязкой к оси, равной I0 мм. Цифровой индекс второй подгруппы означает наличие дополнительных закладных деталей в панелях.

В панелях, предназначенных для самонесущих стен, в первой подгруппе ставится цифровой индекс "0" только в случае наличия второй цифровой подгруппы. При отсутствии в панелях для самонесущих стен дополнительных закладных деталей третья цифровая группа отсутствует совсем.

Настоящий выпуск рассматривать совместно с выпуском I-7 "Панели из легких и ячеистых бетонов для стен общественных зданий и вспомогательных зданий промышленных предприятий. Пространственные каркасы. Рабочие чертежи" и выпуском I-8 "Панели из легких и ячеистых

бетонов. Арматурные и закладные изделия. Рабочие чертежи".

Общие указания по применению панелей приведены в выпуске 0-0 "Общие указания по применению и номенклатура изделий. Часть I. Общественные здания и вспомогательные здания промышленных предприятий".

Указания по расчету панелей и компоновке стен из однослойных панелей приведены в выпуске 0-I "Материалы для проектирования стен многоэтажных зданий с высотами этажей 3,3; 3,6 и 4,2 м".

В7ЕА СОСТАВ ПРОЕКТНОЙ ДОКУМЕНТАЦИИ

Выпуск I-4 – Панели из легких бетонов толщиной 350 мм для стен общественных зданий и вспомогательных зданий промышленных предприятий. Опалубка и армирование. Рабочие чертежи".

Объем проектных материалов, приведенных к формату А4, – 204 форматки.

В7ВА АВТОР ПРОЕКТА АО "ИНРЕКОН"
(ЦНИИП реконструкции городов)
I2IOI9, г.Москва, Г-I9, ул.Воздвиженка, 5

В7НА УТВЕРЖДЕНИЕ Утверждены Госстроем СССР, протокол № АЧ-IO от I7.03.89 г.
Введены в действие ЦНИИП реконструкции городов с 25 декабря I99I г.
Приказ от 04 декабря I99I г. № 2I. Срок действия 2000 г.

В7КА ПОСТАВЩИК АПП ЦИТП, I25878, ГСП, Москва, А-445, ул.Смольная, 22

Главный инженер проекта С.Б.Шац

Директор института В.И.Лейский

Инв. № 24766

Катал.л. 066199

gost.e-ecolog.ru