СК-3	СТРОИТЕЛЬНЫЙ КАТАЛОГ ЧАСТЬ 3 ТИПОВАЯ ДОКУМЕНТАЦИЯ НА КОНСТРУКЦИИ, ИЗДЕЛИЯ И УЗЛЫ ЗДАНИЙ И СООРУЖЕНИЙ	СТРОИТЕЛЬНЫЕ КОНСТРУКЦИИ И ИЗДЕЛИЯ Серия I.030.I-I/88 Выпуск I-2
АПП ЦИТП	СТЕНЫ НАРУЖНЫЕ ИЗ ОДНОСЛОЙНЫХ ПАНЕЛЕЙ ДЛЯ КАРКАСНЫХ ОБЩЕСТВЕННЫХ ЗДАНИЙ, ПРОИЗВОДСТВЕННЫХ И ВСПОМОГАТЕЛЬНЫХ ЗДАНИЙ ПРОМЫШЛЕННЫХ ПРЕДПРИЯТИЙ	
АВГУСТ **1992**		На 6 листах На I2 страницах Страница I

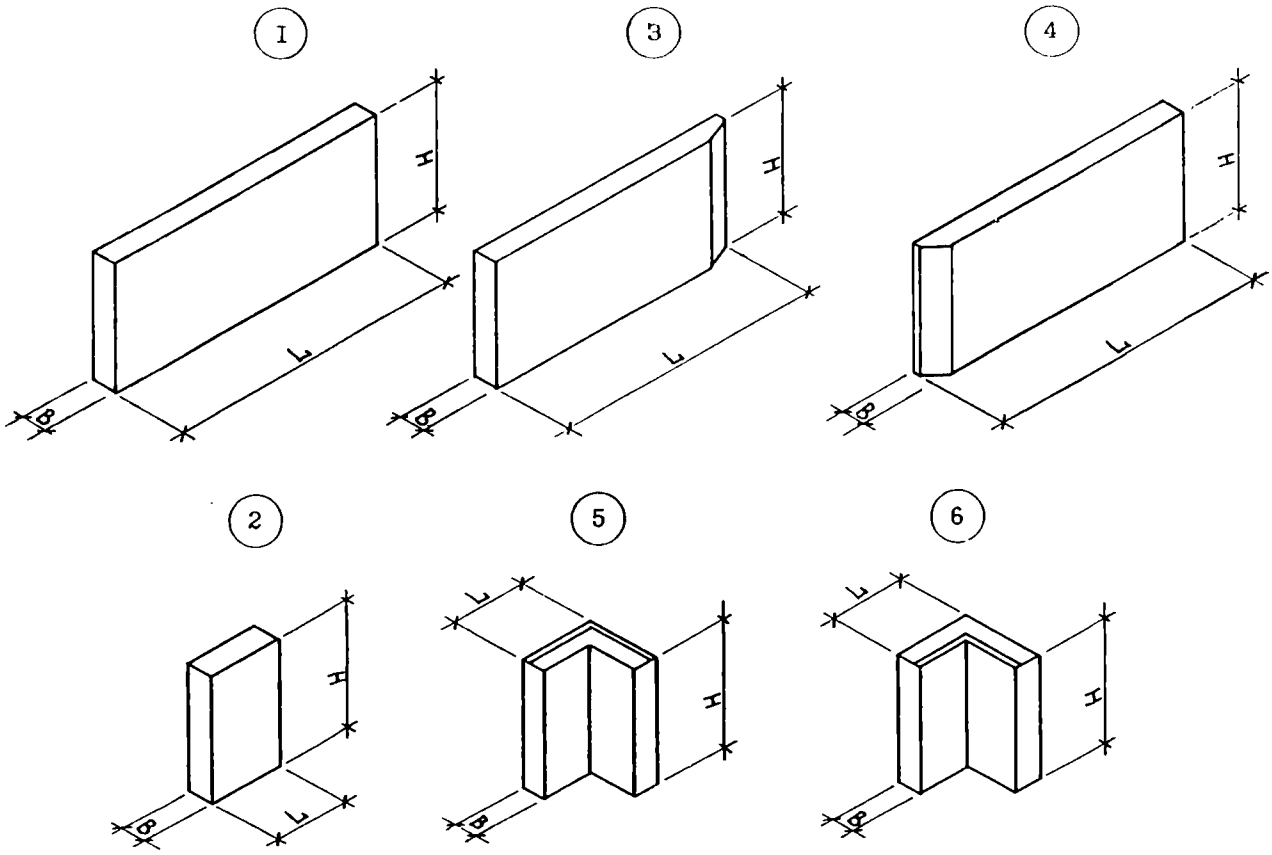

DIAA ТЕХНИЧЕСКАЯ ХАРАКТЕРИСТИКА

Панели представляют собой плоскую однослойную конструкцию, выполненную из легкого или ячеистого бетона, армированную пространственным каркасом.

Панели запроектированы из следующих видов бетона:

- легкий бетон на пористых заполнителях класса по прочности на сжатие B 3,5 с марками по среденей плотности D 900 ... D I200;
- ячеистый бетон класса по прочности на сжатие B 2,5 с марками по средней плотности D 600 ... D 800.

gost.e-ecolog.ru

СТЕНЫ НАРУЖНЫЕ ИЗ ОДНОСЛОЙНЫХ ПАНЕЛЕЙ ДЛЯ КАРКАСНЫХ ОБЩЕСТВЕННЫХ ЗДАНИЙ, ПРОИЗВОДСТВЕННЫХ И ВСПОМОГАТЕЛЬНЫХ ЗДАНИЙ ПРОМЫШЛЕННЫХ ПРЕДПРИЯТИЙ

НОМЕНКЛАТУРА ПАНЕЛЕЙ ИЗ ЛЕГКОГО БЕТОНА

Эскиз	Марка изделия	Габаритные размеры, мм			Расход материалов			Масса изделия (при D I200), т
		L	H	B	Бетон, $м^3$	Раствор, $м^3$	Сталь, кг	
I	ПС 30.6.2,5-Л	2980	585	250	0,375	0,06I	I2,I2	0,65
	ПС 30.6.2,5-Л-I				0,375	0,06I	I4,52	0,65
	ПС 30.9.2,5-Л		885		0,567	0,092	I2,48	0,97
	ПС 30.9.2,5-Л-I				0,567	0,092	I4,88	0,97
	ПС 30.I2.2,5-Л		II85		0,759	0,I24	I5,72	I,30
	ПС 30.I2.2,5-Л-I				0,759	0,I24	I8,I2	I,30
	ПС 30.I5.2,5-Л		I485		0,95I	0,I55	I7,92	I,62
	ПС 30.I5.2,5-Л-I				0,95I	0,I55	20,32	I,62
	ПС 30.I8.2,5-Л		I785		I,I44	0,I86	20,I2	I,94
	ПС 30.I8.2,5-Л-I				I,I44	0,I86	22,52	I,94
	ПС 30.2I.2,5-Л		2085		I,336	0,2I7	23,49	2,26
	ПС 30.2I.2,5-Л-I				I,336	0,2I7	25,89	2,26
	ПС 60.6.2,5-Л	5980	585	250	0,752	0,I22	22,66	I,30
	ПС 60.6.2,5-Л-I				0,752	0,I22	25,07	I,30
	ПС 60.9.2,5-Л		885		0,I38	0,I85	25,73	I,95
	ПС 60.9.2,5-Л-I				0,I38	0,I85	28,I3	I,95
	ПС 60.I2.2,5-Л		II85		I,524	0,248	3I,62	2,59
	ПС 60.I2.2,5-Л-I				I,524	0,248	34,02	2,59
	ПС 60.I5.2,5-Л		I485		I,909	0,3II	39,8I	3,24
	ПС 60.I5.2,5-Л-I				I,909	0,3II	42,2I	3,24
	ПС 60.I8.2,5-Л		I785		2,295	0,374	47,08	3,88
	ПС 60.I8.2,5-Л-I				2,295	0,374	49,48	3,88
	ПС 60.2I.2,5-Л		2085		2,68I	0,436	52,37	4,53
	ПС 60.2I.2,5-Л-I				2,68I	0,436	54,77	4,53
	ПС 72.9.2,5-Л	7I80	885	250	I,366	0,222	38,03	2,34
	ПС 72.9.2,5-Л-I				I,366	0,222	40,43	2,34
	ПС 72.I2.2,5-Л		II85		I,829	0,298	46,7I	3,I2
	ПС 72.I2.2,5-Л-I				I,829	0,298	49,II	3,I2
	ПС 72.I5.2,5-Л		I485		2,292	0,373	57,23	3,88
	ПС 72.I5.2,5-Л-I				2,292	0,373	59,63	3,88
	ПС 72.I8.2,5-Л-		I785		2,756	0,449	72,48	4,68
	ПС 72.I8.2,5-Л-I				2,756	0,449	74,88	4,68
	ПС 72.2I.2,5-Л		2085		3,2I9	0,524	76,99	5,44
	ПС 72.2I.2,5-Л-I				3,2I9	0,524	79,I9	5,44
	ПС 90.I2.2,5-Л	8980	II85	250	2,288	0,372	I09,59	3,95
	ПС 90.I2.2,5-Л-I				2,288	0,372	III,99	3,95
	ПС 90.I5.2,5-Л		I485		2,867	0,467	I25,45	4,93
	ПС 90.I5.2,5-Л-I				2,867	0,467	I27,85	4,93
	ПС 90.I8.2,5-Л		I785		3,446	0,56I	I47,37	5,90
	ПС 90.I8.2,5-Л-I				3,446	0,56I	I49,77	5,90

СТЕНЫ НАРУЖНЫЕ ИЗ ОДНОСЛОЙНЫХ ПАНЕЛЕЙ ДЛЯ КАРКАСНЫХ ОБЩЕСТВЕННЫХ ЗДАНИЙ, ПРОИЗВОДСТВЕННЫХ И ВСПОМОГАТЕЛЬНЫХ ЗДАНИЙ ПРОМЫШЛЕННЫХ ПРЕДПРИЯТИЙ

продолжение

Эскиз	Марка изделия	Габаритные размеры, мм			Расход материалов			Масса изделия (при D 1200), т
		L	H	B	Бетон, $м^3$	Раствор, $м^3$	Сталь, кг	
1	ПС 90.21.2,5-Л	8980	2085	250	4,026	0,655	154,66	6,88
	ПС 90.21.2,5-Л-1				4,026	0,655	157,06	6,88
2	ПС 3.12.2,5-Л	280	1185	250	0,071	0,012	3,54	0,12
	ПС 3.18.2,5-Л		1785		0,107	0,017	4,04	0,17
	ПС 3.21.2,5-Л		2085		0,126	0,020	4,30	0,20
	ПС 6.12.2,5-Л	580	1185	250	0,148	0,024	8,30	0,24
	ПС 6.18.2,5-Л		1785		0,144	0,036	9,49	0,35
	ПС 6.21.2,5-Л		2085		0,260	0,042	9,90	0,42
	ПС 12.12.2,5-Л	1180	1185	250	0,301	0,049	9,58	0,48
	ПС 12.18.2,5-Л		1785		0,453	0,074	11,39	0,70
	ПС 12.21.2,5-Л		2085		0,529	0,086	12,03	0,84
	ПС 12.12.2,5-Л-1		1185		0,301	0,49	9,58	0,48
	ПС 12.18.2,5-Л-1		1785		0,453	0,074	11,39	0,70
	ПС 12.21.2,5-Л-1		2085		0,529	0,086	12,03	0,84
3	1 ПС 27.6.2,5-Л	2700	585	250	0,331	0,053	11,59	0,57
	1 ПС 27.6.2,5-Л-1				0,331	0,053	13,99	0,57
	1 ПС 27.9.2,5-Л		885		0,501	0,080	12,02	0,86
	1 ПС 27.9.2,5-Л-1				0,501	0,080	14,42	0,86
	1 ПС 27.12.2,5-Л		1185		0,670	0,107	15,09	1,15
	1 ПС 27.12.2,5-Л-1				0,670	0,107	17,49	1,15
	1 ПС 27.15.2,5-Л		1485		0,840	0,135	17,11	1,43
	1 ПС 27.15.2,5-Л-1				0,840	0,135	19,51	1,43
	1 ПС 27.18.2,5-Л		1785		1,010	0,162	19,14	1,71
	1 ПС 27.18.2,5-Л-1				1,010	0,162	21,54	1,71
	1 ПС 27.21.2,5-Л		2085		1,179	0,186	22,38	1,98
	1 ПС 27.21.2,5-Л-1				1,179	0,186	24,78	1,98
	1 ПС 57.6.2,5-Л	5700	585	250	0,708	0,114	22,00	1,22
	1 ПС 57.6.2,5-Л-1				0,708	0,114	24,40	1,22
	1 ПС 57.9.2,5-Л		885		1,071	0,173	24,89	1,84
	1 ПС 57.9.2,5-Л-1				1,071	0,173	27,29	1,84
	1 ПС 57.12.2,5-Л		1185		1,435	0,232	30,62	2,44
	1 ПС 57.12.2,5-Л-1				1,435	0,232	33,02	2,44
	1 ПС 57.15.2,5-Л		1485		1,798	0,290	38,51	3,05
	1 ПС 57.15.2,5-Л-1				1,798	0,290	40,91	3,05
	1 ПС 57.18.2,5-Л		1785		2,161	0,349	45,61	3,65
	1 ПС 57.18.2,5-Л-1				2,161	0,349	48,01	3,65
	1 ПС 57.21.2,5-Л		2085		2,524	0,408	50,64	4,25
	1 ПС 57.21.2,5-Л-1				2,524	0,408	53,04	4,25

СТЕНЫ НАРУЖНЫЕ ИЗ ОДНОСЛОЙНЫХ ПАНЕЛЕЙ ДЛЯ КАРКАСНЫХ ОБЩЕСТВЕННЫХ ЗДАНИЙ, ПРОИЗВОДСТВЕННЫХ И ВСПОМОГАТЕЛЬНЫХ ЗДАНИЙ ПРОМЫШЛЕННЫХ ПРЕДПРИЯТИЙ

продолжение

Эскиз	Марка изделия	Габаритные размеры, мм			Расход материалов			Масса изделия (при D I200), т
		L	H	B	Бетон, м³	Раствор, м³	Сталь, кг	
4	2 ПС 27.6.2,5-Л	2700	585	250	0,33I	0,053	II,59	0,57
	2 ПС 27.6.2,5-Л-I				0,33I	0,053	I3,99	0,57
	2 ПС 27.9.2,5-Л		885		0,50I	0,080	I2,02	0,86
	2 ПС 27.9.2,5-Л-I				0,50I	0,080	I4,42	0,86
	2 ПС 27.I2.2,5-Л		II85		0,670	0,I07	I5,09	I,I5
	2 ПС 27.I2.2,5-Л-I				0,670	0,I07	I7,49	I,I5
	2 ПС 27.I5.2,5-Л		I485		0,840	0,I35	I7,II	I,43
	2 ПС 27.I5.2,5-Л-I				0,840	0,I35	I9,5I	I,43
	2 ПС 27.I8.2,5-Л		I785		I,0I0	0,I62	I9,I4	I,7I
	2 ПС 27.I8.2,5-Л-I				I,0I0	0,I62	2I,54	I,7I
	2 ПС 27.2I.2,5-Л		2085		I,I79	0,I89	22,38	I,99
	2 ПС 27.2I.2,5-Л-I				I,I79	0,I89	24,78	I,99
	2 ПС 57.6.2,5-Л	5700	585	250	0,708	0,II4	22,00	I,22
	2 ПС 57.6.2,5-Л-I				0,708	0,II4	24,40	I,22
	2 ПС 57.9.2,5-Л		885		I,07I	0,I73	24,89	I,84
	2 ПС 57.9.2,5-Л-I				I,07I	0,I73	27,29	I,84
	2 ПС 57.I2.2,5-Л		II85		I,435	0,232	30,62	2,44
	2 ПС 57.I2.2,5-Л-I				I,435	0,232	33,02	2,44
	2 ПС 57.I5.2,5-Л		I485		I,798	0,290	38,5I	3,05
	2 ПС 57.I5.2,5-Л-I				I,798	0,290	40,9I	3,05
	2 ПС 57.I8.2,5-Л		I785		2,I6I	0,349	45,6I	3,65
	2 ПС 57.I8.2,5-Л-I				2,I6I	0,349	48,0I	3,65
	2 ПС 57.2I.2,5-Л		2085		2,524	0,408	50,64	4,25
	2 ПС 57.2I.2,5-Л-I				2,524	0,408	53,04	4,25
5	3 ПС 46.60.2 5-Л	460	585	250	0,085	0,0II	4,23	0,I2
	3 ПС 46.90.2 5-Л		885		0,I30	0,0I6	4,57	0,I8
	3 ПС 46.I20.2 5-Л		II85		0,I75	0,02I	5,09	0,24
	3 ПС 46.I50.2 5-Л		I485		0,2I8	0,027	5,98	0,30
	3 ПС 46.I80.2 5-Л		I785		0,262	0,032	6,50	0,36
	3 ПС 46.2I0.2 5-Л		2085		0,308	0,036	7,02	0,4I
6	4 ПС 67.I20.25-Л	670	II85	250	0,280	0,044	5,38	0,50
	4 ПС 67.I80.25-Л		I785		0,420	0,066	7,33	0,69
	4 ПС 67.2I0.25-Л		2085		0,493	0,077	7,93	0,8I
I	ПСК 60.6.2,5-Л	5980	585	250	0,752	0,I22	90,I8	I,37
	ПСК 60.6.2,5-Л-I				0,752	0,I22	92,58	I,37
	ПСК 60.9.2,5-Л		885		I,I38	0,I85	43,44	I,97
	ПСК 60.9.2,5-Л-I				I,I38	0,I85	45,84	I,97
3	I ПСК 57.6.2,5-Л	5700	585	250	0,708	0,II5	84,75	I,29
	I ПСК 57.6.2,5-Л-I				0,708	0,II5	87,I5	I,29

продолжение

Эскиз	Марка изделия	Габаритные размеры, мм			Расход материалов			Масса изделия (при D I200)
		L	H	B	Бетон, $м^3$	Раствор, $м^3$	Сталь, кг	т
3	I ПСК 57.9.2,5-Л	5700	885	250	I,070	0,I74	4I,63	I,86
	I ПСК 57.9.2,5-Л-I				I,070	0,I74	44,03	I,86
4	2 ПСК 57.6.2,5-Л	5700	585	250	0,708	0,II5	84,75	I,29
	2 ПСК 57.6.2,5-Л-I				0,708	0,II5	87,I5	I,29
	2 ПСК 57.9.2,5-Л		885		I,070	0,I74	4I,63	I,86
	2 ПСК 57.9.2,5-Л-I				I,070	0,I74	44,03	I,86
3	I ПС 27,5.6.2,5-Л	2750	585	250	0,337	0,054	II,73	0,58
	I ПС 27,5.6.2,5-Л-I				0,337	0,054	I4,I3	0,58
	I ПС 27,5.9.2,5-Л		885		0,5II	0,082	I2,2I	0,87
	I ПС 27,5.9.2,5-Л-I				0,5II	0,082	I4,6I	0,87
	I ПС 27,5.I2.2,5-Л		II85		0,683	0,I09	I5,34	I,I7
	I ПС 27,5.I2.2,5-Л-I				0,683	0,I09	I7,74	I,I7
	I ПС 27,5.I5.2,5-Л		I485		0,856	0,I38	I7,42	I,46
	I ПС 27,5.I5.2,5-Л-I				0,856	0,I38	I9,82	I,46
	I ПС 27,5.I8.2,5-Л		I785		I,029	0,I65	I9,5I	I,74
	I ПС 27,5.I8.2,5-Л-I				I,029	0,I65	2I,9I	I,74
	I ПС 27,5.2I.2,5-Л		2085		I,20I	0,I93	22,8I	2,03
	I ПС 27,5.2I.2,5-Л-I				I,20I	0,I93	25,2I	2,03
	I ПС 57,5.6.2,5-Л	5750	585	250	0,7I4	0,II5	22,I8	I,23
	I ПС 57,5.6.2,5-Л-I				0,7I4	0,II5	24,58	I,23
	I ПС 57,5.9.2,5-Л		885		I,08I	0,I75	25,I3	I,85
	I ПС 57,5.9.2,5-Л-I				I,08I	0,I75	27,53	I,85
	I ПС 57,5.I2.2,5-Л		II85		I,448	0,234	30,92	2,46
	I ПС 57,5.I2.2,5-Л-I				I,448	0,234	33,32	2,46
	I ПС 57,5.I5.2,5-Л		I485		I,8I4	0,293	38,89	3,08
	I ПС 57,5.I5.2,5-Л-I				I,8I4	0,293	4I,29	3,08
	I ПС 57,5.I8.2,5-Л		I785		2,I8	0,352	46,05	3,68
	I ПС 57,5.I8.2,5-Л-I				2,I8	0,352	48,45	3,68
	I ПС 57,5.2I.2,5-Л		2085		2,546	0,4I2	5I,I6	4,30
	I ПС 57,5.2I.2,5-Л-I				2,546	0,4I2	53,56	4,30
4	2 ПС 27,5.6.2,5-Л	2750	585	250	0,337	0,054	II,73	0,58
	2 ПС 27,5.6.2,5-Л-I				0,337	0,054	I4,I3	0,58
	2 ПС 27,5.9.2,5-Л		885		0,5II	0,082	I2,2I	0,87
	2 ПС 27,5.9.2,5-Л-I				0,5II	0,082	I4,6I	0,87
	2 ПС 27,5.I2.2,5-Л		II85		0,683	0,I09	I5,34	I,I7
	2 ПС 27,5.I2.2,5-Л-I				0,683	0,I09	I7,74	I,I7
	2 ПС 27,5.I5.2,5-Л		I485		0,856	0,I38	I7,42	I,46
	2 ПС 27,5.I5.2,5-Л-I				0,856	0,I38	I9,82	I,46

СТЕНЫ НАРУЖНЫЕ ИЗ ОДНОСЛОЙНЫХ ПАНЕЛЕЙ ДЛЯ КАРКАСНЫХ ОБЩЕСТВЕННЫХ ЗДАНИЙ, ПРОИЗВОДСТВЕННЫХ И ВСПОМОГАТЕЛЬНЫХ ЗДАНИЙ ПРОМЫШЛЕННЫХ ПРЕДПРИЯТИЙ

продолжение

Эскиз	Марка изделия	Габаритные размеры, мм			Расход материалов			Масса изделия (при D I200)
		L	H	B	Бетон, $м^3$	Раствор, $м^3$	Сталь, кг	т
4	2 ПС 27,5.I8.2,5-Л	2750	I785	250	I,029	0,I65	I9,5I	I,74
	2 ПС 27,5.I8.2,5-Л-I				I,029	0,I65	2I,9I	I,74
	2 ПС 27,5.2I.2,5-Л		2085		I,20I	0,I93	22,8I	2,03
	2 ПС 27,5.2I.2,5-Л-I				I,20I	0,I93	25,2I	2,03
	2 ПС 57,5.6.2,5-Л	5750	585	250	0,7I4	0,II5	22,I8	I,23
	2 ПС 57,5.6.2,5-Л-I				0,7I4	0,II5	24,58	I,23
	2 ПС 57,5.9.2,5-Л		885		I,08I	0,I75	25,I3	I,85
	2 ПС 57,5.9.2,5-Л-I				I,08I	0,I75	27,53	I,85
	2 ПС 57,5.I2.2,5-Л		II85		I,448	0,234	30,92	2,46
	2 ПС 57,5.I2.2,5-Л-I				I,448	0,234	33,32	2,46
	2 ПС 57,5.I5.2,5-Л		I485		I,8I4	0,293	38,89	3,08
	2 ПС 57,5.I5.2,5-Л-I				I,8I4	0,293	4I,29	3,08
	2 ПС 57,5.I8.2,5-Л		I785		2,I8	0,352	46,05	3,68
	2 ПС 57,5.I8.2,5-Л-I				2,I8	0,352	48,45	3,68
	2 ПС 57,5.2I.2,5-Л		2085		2,546	0,4I2	5I,I6	4,30
	2 ПС 57,5.2I.2,5-Л-I				2,546	0,4I2	53,56	4,30
5	3 ПС 4I.60.25-Л	4I0	585	250	0,072	0,009	4,20	0,II
	3 ПС 4I.90.25-Л		885		0,III	0,0I3	4,53	0,I6
	3 ПС 4I.I20.25-Л		II85		0,I50	0,0I7	5,04	0,2I
	3 ПС 4I.I50.25-Л		I485		0,I86	0,022	5,92	0,27
	3 ПС 4I.I80.25-Л		I785		0,224	0,026	6,43	0,32
	3 ПС 4I.2I0.25-Л		2085		0,263	0,029	6,94	0,36
6	4 ПС 72.I20.25-Л	720	II85	250	0,30I	0,048	5,45	0,54
	4 ПС 72.I80.25-Л		I785		0,458	0,072	7,44	0,74
	4 ПС 72.2I0.25-Л		2085		0,538	0,084	8,06	0,87
3	I ПСК 57,5.6.2,5-Л	5750	585	250	0,7I4	0,II6	83,36	I,30
	I ПСК 57,5.6.2,5-Л-I				0,7I4	0,II6	87,76	I,30
	I ПСК 57,5.9.2,5-Л		885		I,080	0,I76	4I,88	I,87
	I ПСК 57,5.9.2,5-Л-I				I,080	0,I76	44,28	I,87
4	2 ПСК 57,5.6.2,5-Л	5750	585	250	0,7I4	0,II6	85,36	I,30
	2 ПСК 57,5.6.2,5-Л-I				0,7I4	0,II6	87,76	I,30
	2 ПСК 57,5.9.2,5-Л		885		I,080	0,I76	4I,88	I,87
	2 ПСК 57,5.9.2,5-Л-I				I,080	0.I76	44,28	I,87

НОМЕНКЛАТУРА ПАНЕЛЕЙ ИЗ ЯЧЕИСТОГО БЕТОНА

Эскиз	Марка изделия	Габаритные размеры, мм			Расход материалов		Масса изделия (при D 700), т
		L	H	B	Бетон, $м^3$	Сталь, кг	
I	ПС 30.6.2,5-Я	2980	585	250	0,436	II,38	0,40
	ПС 30.6.2,5-Я-I				0,436	I3,78	0,40
	ПС 30.9.2,5-Я		885		0,659	I2,48	0,59
	ПС 30.9.2,5-Я-I				0,659	I4,88	0,59
	ПС 30.I2.2,5-Я		II85		0,883	I4,68	0,80
	ПС 30.I2.2,5-Я-I				0,883	I7,08	0,80
	ПС 30.I5.2,5-Я		I485		I,I06	I6,88	I,00
	ПС 30.I5.2,5-Я-I				I,I06	I9,28	I,00
	ПС 30.I8.2,5-Я		I785		I,330	I9,08	I,20
	ПС 30.I8.2,5-Я-I				I,330	2I,48	I,20
	ПС 60.6.2,5-Я	5980	585	250	0,875	22,67	0,79
	ПС 60.6.2,5-Я-I				0,875	25,07	0,79
	ПС 60.9.2,5-Я		885		I,323	24,69	I,I7
	ПС 60.9.2,5-Я-I				I,323	27,09	I,I7
	ПС 60.I2.2,5-Я		II85		I,772	29,94	I,6I
	ПС 60.I2.2,5-Я-I				I,772	32,34	I,6I
	ПС 60.I5.2,5-Я		I485		2,220	36,23	2,0I
	ПС 60.I5.2,5-Я-I				2,220	38,63	2,0I
	ПС 60.I8.2,5-Я		I785		2,669	42,I4	2,42
	ПС 60.I8.2,5-Я-I				2,669	44,54	2,42
	ПС 72.9.2,5-Я	7I80	885	250	I,589	42,7I	I,46
	ПС 72.9.2,5-Я-I				I,589	45,II	I,46
	ПС 72.I2.2,5-Я		II85		2,I27	5I,I7	I,94
	ПС 72.I2.2,5-Я-I				2,I27	53,57	I,94
	ПС 72.I5.2,5-Я		I485		2,666	58,65	2,42
	ПС 72.I5.2,5-Я-I				2,666	6I,05	2,42
	ПС 72.I8.2,5-Я	7I80	I785	250	3,204	68,04	2,90
	ПС 72.I8.2,5-Я-I				3,204	70,44	2,90
2	ПС 6.I2.2,5-Я	580	II85	250	0,I72	8,30	0,I6
	ПС 6.I8.2,5-Я		I785		0,259	9,I2	0,24
	ПС 6.2I.2,5-Я		2085		0,302	9,90	0,28
	ПС I2.I2.2,5-Я	II80	II85	250	0,350	9,58	0,32
	ПС I2.I8.2,5-Я		I785		0,527	I0,87	0,47
	ПС I2.2I.2,5-Я		2085		0,6I5	II,5I	0,55
	ПС I2.I2.2,5-Я-I		II85		0,350	9,58	0,32
	ПС I2.I8.2,5-Я-I		I785		0,527	I0,87	0,47
	ПС I2.2I.2,5-Я-I		2085		0,6I5	II,5I	0,55

продолжение

Эскиз	Марка изделия	Габаритные размеры, мм			Расход материалов		Масса изделия (при D 700), т
		L	H	B	Бетон, м³	Сталь, кг	
3	I ПС 27.6.2,5-Я	2700	585	250	0,384	I0,85	0,35
	I ПС 27.6.2,5-Я-I				0,384	I3,25	0,35
	I ПС 27.9.2,5-Я		885		0,58I	I2,02	0,52
	I ПС 27.9.2,5-Я-I				0,58I	I4,42	0,52
	I ПС 27.I2.2,5-Я		II85		0,778	I4,05	0.70
	I ПС 27.I2.2,5-Я-I				0,778	I6,45	0,70
	I ПС 27.I5.2,5-Я		I485		0,974	I6,07	0,87
	I ПС 27.I5.2,5-Я-I				0,974	I8,47	0,87
	I ПС 27.I8.2,5-Я		I785		I,I7I	I8,I0	I,04
	I ПС 27.I8.2,5-Я-I				I,I7I	20,50	I,04
	I ПС 57.6.2,5-Я	5700	585		0,823	22,00	0,74
	I ПС 57.6.2,5-Я-I				0,823	24,40	0,74
	I ПС 57.9.2,5-Я		885		I,244	23,85	I,II
	I ПС 57.9.2,5-Я-I				I,244	26,25	I,II
	I ПС 57.I2.2,5-Я		II85		I,666	28,94	I,49
	I ПС 57.I2.2,5-Я-I				I,666	3I,34	I,49
	I ПС 57.I5.2,5-Я		I485		2,088	34,93	I,87
	I ПС 57.I5.2,5-Я-I				2,088	37,33	I,87
	I ПС 57.I8.2,5-Я		I785		2,5I0	40,67	2,23
	I ПС 57.I8.2,5-Я-I				2,5I0	43,07	2,23
4	2 ПС 27.6.2,5-Я	2700	585	250	0,384	I0,85	0,35
	2 ПС 27.6.2,5-Я-I				0,384	I3,25	0,35
	2 ПС 27.9.2,5-Я		885		0,58I	I2,02	0,52
	2 ПС 27.9.2,5-Я-I				0,58I	I4,42	0,52
	2 ПС 27.I2.2,5-Я		II85		0,778	I4,05	0,70
	2 ПС 27.I2.2,5-Я-I				0,778	I6,45	0,70
	2 ПС 27.I5.2,5-Я		I485		0,974	I6,07	0,87
	2 ПС 27.I5.2,5-Я-I				0,974	I8,47	0,87
	2 ПС 27.I8.2,5-Я		I785		I,I7I	I8,I0	I,04
	2 ПС 27.I8.2,5-Я-I				I,I7I	20,50	I,04
	2 ПС 57.6.2,5-Я	5700	585		0,823	22,0	0,74
	2 ПС 57.6.2,5-Я-I				0,823	24,40	0,74
	2 ПС 57.9.2,5-Я		885		I,244	23,85	I,II
	2 ПС 57.9.2,5-Я-I				I,244	26,25	I,II
	2 ПС 57.I2.2,5-Я,		II85		I,666	28,94	I,49
	2 ПС 57.I2.2,5-Я-I				I,666	3I,34	I,49
	2 ПС 57.I5.2,5-Я		I485		2,088	34,93	I,87
	2 ПС 57.I5.2,5-Я-I				2,088	37,33	I,87
	2 ПС 57.I8.2,5-Я		I785		2,5I0	40,67	2,23
	2 ПС 57.I8.2,5-Я-I				2,5I0	43,07	2,23

СТЕНЫ НАРУЖНЫЕ ИЗ ОДНОСЛОЙНЫХ ПАНЕЛЕЙ ДЛЯ КАРКАСНЫХ ОБЩЕСТВЕННЫХ ЗДАНИЙ,ПРОИЗВОДСТВЕННЫХ И ВСПОМОГАТЕЛЬНЫХ ЗДАНИЙ ПРОМЫШЛЕННЫХ ПРЕДПРИЯТИЙ

продолжение

Эскиз	Марка изделия	Габаритные размеры,мм			Расход материалов		Масса изделия (при D 700), т
		L	H	B	Бетон, $м^3$	Сталь, кг	
5	3 ПС 46.60.25-Я	460	585	250	0,096	4,23	0,09
	3 ПС 46.90.25-Я		885		0,I46	4,57	0,I3
	3 ПС 46.I20.25-Я		II85		0,I96	5,09	0,I8
	3 ПС 46.I50.25-Я		I485		0,245	5,6I	0,20
	3 ПС 46.I80.25-Я		I785		0,294	6,I3	0,24
	3 ПС 46.2I0.25-Я		2085		0,344	7,02	0,28
6	4 ПС 67.I20.25-Я	670	II85	250	0,324	5,38	0,29
	4 ПС 67.I80.25-Я		I785		0,486	6,59	0,43
	4 ПС 67.2I0.25-Я		2085		0,570	7,I9	0,50
3	I ПС 27,5.6.2,5-Я I ПС 27,5.6.2,5-Я-I	2750	585	250	0,39I	I0,99 I3,39	0,36
	I ПС 27,5.9.2,5-Я I ПС 27,5.9.2,5-Я-I		885		0,592	I2,2I I4,69	0,54
	I ПС 27,5.I2.2,5-Я I ПС 27,5.I2.2,5-Я-I		II85		0,793	I4,30 I6,70	0,7I
	I ПС 27,5.I5.2,5-Я I ПС 27,5.I5.2,5-Я-I		I485		I,0II	I6,38 I8,78	0,98
	I ПС 27,5.I8.2,5-Я I ПС 27,5.I8.2,5-Я-I		I785		I,I93	I8,47 20,87	I,07
3	I ПС 57,5.6.2,5-Я I ПС 57,5.6.2,5-Я-I	5750	585	250	0,830	22,I8 24,58	0,76
	I ПС 57,5.9.2,5-Я I ПС 57,5.9.2,5-Я-I		885		I,255	24,09 26,49	I,I2
	I ПС 57,5.I2.2,5-Я I ПС 57,5.I2.2,5-Я-I		II85		I,68I	29,24 3I,64	I,50
	I ПС 57,5.I5.2,5-Я I ПС 57,5.I5.2,5-Я-I		I485		2,I07	35,3I 37,7I	I,88
	I ПС 57,5.I8.2,5-Я I ПС 57,5.I8.2,5-Я-I		I785		2,532	4I,II 43,5I	2,24
4	2 ПС 27,5.6.2,5-Я 2 ПС 27,5.6.2,5-Я-I	2750	585	250	0,39I	I0,99 I3,39	0,36
	2 ПС 27,5.9.2,5-Я 2 ПС 27,5.9.2,5-Я-I		885		0,592	I2,2I I4,69	0,54
	2 ПС 27,5.I2.2,5-Я 2 ПС 27,5.I2.2,5-Я-I		II85		0,793	I4,30 I6,70	0,7I

продолжение

Эскиз	Марка изделия	Габаритные размеры, мм			Расход материалов		Масса изделия (при D 700), т
		L	H	B	Бетон, м³	Сталь, кг	
4	2 ПС 27,5.I5.2,5-Я	2750	I485	250	I,0II	I6,38	0,98
	2 ПС 27,5.I5.2,5-Я-I					I8,78	
	2 ПС 27,5.I8.2,5-Я		2085		I,I93	I8,47	I,07
	2 ПС 27,5.I8.2,5-Я-I					20,87	
4	2 ПС 57,5.6.2,5-Я	5750	585	250	0,830	22,I8	0,76
	2 ПС 57,5.6.2,5-Я-I					24,58	
	2 ПС 57,5.9.2,5-Я		885		I,255	24,09	I,I2
	2 ПС 57,5.9.2,5-Я-I					26,49	
	2 ПС 57,5.I2.2,5-Я		II85		I,68I	29,24	I,50
	2 ПС 57,5.I2.2,5-Я-I					3I,64	
	2 ПС 57,5.I5.2,5-Я		I485		2,I07	35,3I	I,88
	2 ПС 57,5.I5.2,5-Я-I					37,7I	
	2 ПС 57,5.I8.2,5-Я		I785		2,532	4I,II	2,24
	2 ПС 57,5.I8.2,5-Я-I					43,5I	
5	3 ПС 4I.60.25-Я	4I0	585	250	0,08I	4,20	0,07
	3 ПС 4I.90.25-Я		885		0,I24	4,53	0,II
	3 ПС 4I.I20.25-Я		II85		0,I66	5,04	0,I6
	3 ПС 4I.I50.25-Я		I485		0,20I	5,55	0,I9
	3 ПС 4I.I80.25-Я		I785		0,249	6,06	0,22
	3 ПС 4I.2I0.25-Я		2085		0,292	6,94	0,28
6	4 ПС 72.I20.25-Я	720	II85	250	0,354	5,45	0,3I
	4 ПС 72.I80.25-Я		I785		0,53I	6,70	0,47
	4 ПС 72.2I0.25-Я		2085		0,622	7,32	0,55

С2ВА УКАЗАНИЯ ПО ПРИМЕНЕНИЮ

Выпуск I-2 содержит рабочие чертежи однослойных панелей толщиной 250 мм. Панели предназначены для наружных стен каркасных зданий при строительстве в несейсмических районах.

Выбор варианта стен (самонесущего или навесного) осуществляется конкретно для каждого проекта с учетом этажности здания, решения фасадов и т.д.

Предел огнестойкости (по закладным изделиям):

- для самонесущих панелей – I час;
- для навесных панелей – 0,25 часа.

3ОВ НОРМАТИВНОЕ ВЕТРОВОЕ ДАВЛЕНИЕ – 0,48 кПа

С2ВQ СТЕПЕНЬ АГРЕССИВНОСТИ СРЕДЫ – неагрессивная

N IBD РАСЧЕТНАЯ ТЕМПЕРАТУРА НАРУЖНОГО ВОЗДУХА – определяется в соответствии с указаниями выпуска 0-0. Часть I

G2EE ИНЖЕНЕРНО-ГЕОЛОГИЧЕСКИЕ УСЛОВИЯ – – обычные

Д О П О Л Н И Т Е Л Ь Н Ы Е Д А Н Н Ы Е

Расшифровка марок панелей: ПС 30.6.2,5-Л; 3 ПС 46.60.25 .

Марки панелей состоят из буквенно-цифровых индексов, образующих три группы обозначений. Группы разделяются между собой дефисом.

Первая группа содержит обозначение типа панели и ее габаритные размеры.

Для обозначения панелей использованн следующие буквенно-цифровые индексы:

ПС – панель стеновая рядовая или простеночная;

ПСК – панель стеновая подкарнизная;

I ПС – панель стеновая рядовая для внутреннего угла (прямая);

2 ПС – панель стеновая рядовая для внутреннего угла (зеркальная);

3 ПС – панель стеновая для наружного угла здания;

4 ПС – панель стеновая простеночная для внутреннего угла здания.

Габаритные размеры, обозначающие соответственно длину, высоту и толщину, даны в дециметрах (округленно до 0,I), а для панелей 3 ПС ... и 4 ПС ... – в сантиметрах.

Во вторую группу обозначений входит буквенный индекс вида бетона и имеет следующие обозначения:

Л – легкий бетон на пористых заполнителях;

Я – ячеистый бетон.

Третья группа содержит характеристики конструктивных особенностей панелей в зависимости от расположения закладных деталей и может состоять из двух подгрупп цифровых индексов, разделенных точкой, или одной подгруппы. Наличие цифрового индекса "I" в первой подгруппе всегда означает, что данные панели применяются для навесных стен. Исключение составляют только простеночные панели длиной II80 мм, в которых цифровой индекс "I" первой подгруппы означает, что данная панель устанавливается с привязкой к оси, равной I0 мм. Цифровой индекс второй подгруппы означает наличие дополнительных закладных деталей в панелях.

В панелях, предназначенных для самонесущих стен, в первой подгруппе ставится цифровой индекс "0" только в случае наличия второй цифровой подгруппы. При отсутствии в панелях для самонесущих стен дополнительных закладных деталей третья цифровая группа отсутствует совсем.

Настоящий выпуск рассматривать совместно с выпуском I-7 "Панели из легких и ячеистых бетонов для стен общественных зданий и вспомогательных зданий промышленных предприятий. Пространственные каркасы. Рабочие чертежи" и выпуском I-8 "Панели из легких и ячеистых бетонов. Арматурные и закладные изделия. Рабочие чертежи".

Общие указания по применению панелей приведены в выпуске 0-0 "Общие указания по применению. Номенклатура изделий. Часть I. Общественные здания и вспомогательные здания промышленных предприятий".

Указания по расчету панелей и компоновке стен из однослойных панелей приведены в выпуске 0-I "Материалы для проектирования стен многоэтажных зданий с высотами этажей 3,3; 3,6; 4,2 м.

B7EA СОСТАВ ПРОЕКТНОЙ ДОКУМЕНТАЦИИ

Выпуск I-2 - Панели из легких и ячеистых бетонов толщиной 250 мм для стен общественных зданий и вспомогательных зданий промышленных предприятий. Опалубка и армирование. Рабочие чертежи.

Объем проектных материалов, приведенных к формату А4, - 302 форматки.

B7BA АВТОР ПРОЕКТА АО "ИНРЕКОН"
(ЦНИИП реконструкции городов)
I2I0I9, Москва, Г-I9, ул.Воздвиженка, 5

B7HA УТВЕРЖДЕНИЕ Утверждены Госстроем СССР, протокол № АЧ-I0 от I7.03.89 г.
Введены в действие ЦНИИП реконструкции городов с 25 декабря I99I г.
Приказ от 04 декабря I99I г. № 2I. Срок действия 2000 г.

B7KA ПОСТАВЩИК АПП ЦИТП, I25878, ГСП, Москва, А-445, ул.Смольная, 22

Инв. № 24764

Катал.л. № 066I97

Главный инженер проекта С.Б.Шац

Директор института В.И.Лепский

gost.e-ecolog.ru