СК-3	СТРОИТЕЛЬНЫЙ КАТАЛОГ ЧАСТЬ 3 ТИПОВАЯ ДОКУМЕНТАЦИЯ НА КОНСТРУКЦИИ, ИЗДЕЛИЯ И УЗЛЫ ЗДАНИЙ И СООРУЖЕНИЙ	СТРОИТЕЛЬНЫЕ КОНСТРУКЦИИ И ИЗДЕЛИЯ Серия I.020.I-7 Вып. 3-3, 3-4
ГП ЦПП	КОНСТРУКЦИИ КАРКАСА МЕЖВИДОВОГО ПРИМЕНЕНИЯ ДЛЯ МНОГОЭТАЖНЫХ ОБЩЕСТВЕННЫХ ЗДАНИЙ И ВСПОМОГАТЕЛЬНЫХ ЗДАНИЙ ПРОМЫШЛЕННЫХ ПРЕДПРИЯТИЙ	
ИЮЛЬ 1993		На 3 страницах Страница I

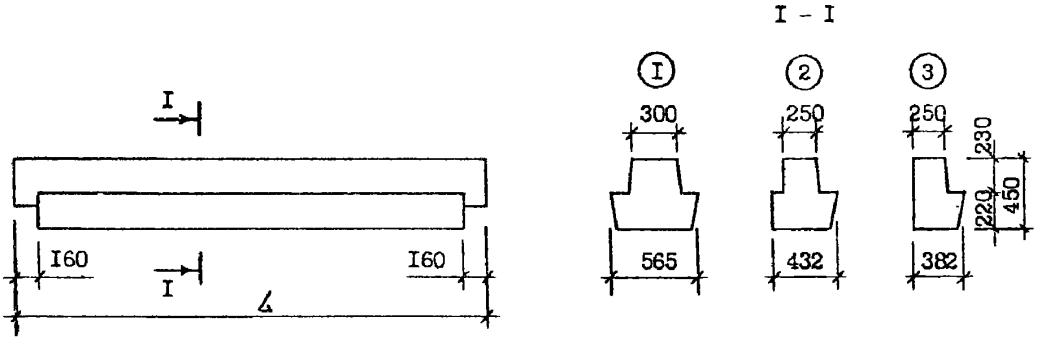

DIAA ТЕХНИЧЕСКАЯ ХАРАКТЕРИСТИКА

Бетон тяжелый класса В20, В30.

Ригели номинальным пролетом 3,0; 6,0 м – без предварительного напряжения.

Продольная арматура из стали класса Ат-IУС диаметром I4...25 мм по ГОСТ I0884-8I, класса А-IIIв диаметром I4...25 по ГОСТ 578I-82, класса А-III диаметром I0...I8 мм по ГОСТ 578I-82.

Ригели армированы пространственными каркасами.

gost.e-ecolog.ru

КОНСТРУКЦИЙ КАРКАСА МЕЖВИДОВОГО ПРИМЕНЕНИЯ ДЛЯ МНОГОЭТАЖНЫХ ОБЩЕСТВЕННЫХ ЗДАНИЙ И ВСПОМОГАТАЛЬНЫХ ЗДАНИЙ ПРОМЫШЛЕННЫХ ПРЕДПРИЯТИЙ

НОМЕНКЛАТУРА РИГЕЛЕЙ

Рис.	Марка ригеля	l, мм	Класс бетона	Расход материалов		Масса ригеля, т
				Бетон, $м^3$	Сталь, кг	
I	РДП4.27-60АтIУС	2660	В 20	0,47	49,I2	I,I8
	РДП4.27-60АШв				50,26	
	РДП4.27-80АтIУС				53,90	
	РДП4.27-80АШв				54,60	
2	РОП4.27-45АтIУС			0,38	52,08	0,95
	РОП4.27-45АШв				53,22	
3	РДП4.27-45АтIУС			0,35	50,32	0,88
	РДП4.27-45АШв				5I,46	
I	РДП4.57-50АтIУС	5660	В 30	I,04	II3,85	2,60
	РДП4.57-50АШв				I26,97	
	РДП4.57-60АтIУС				I23,99	
	РДП4.57-60АШв				I37,I2	
	РДП4.57-70АтIУС				I44,86	
	РДП4.57-70АШв				I57,98	
	РДП4.57-80АтIУС				I74,40	
	РДП4.57-80АШв				I87,53	
2	РОП4.57-30АтIУС			0,83	I03,2I	2,07
	РОП4.57-30АШв				I03,48	
	РОП4.57-40АтIУС				II2,36	
	РОП4.57-40АШв				I2I,88	
	РОП4.57-45АтIУС				I2I,93	
	РОП4.57-45АШв				I33,75	
3	РДП4.57-30АтIУС			0,77	I00,I7	I,92
	РДП4.57-30АШв				I00,44	
	РДП4.57-45АтIУС				II8,7I	
	РДП4.57-45АШв				I30,53	

С2ВА УКАЗАНИЯ ПО ПРИМЕНЕНИЮ

Ригели предназначены для применения в зданиях с перекрытиями из многопустотных плит высотой 220 мм.

Ригели применяются в поперечных рамах каркаса номинальным пролетом 3,0 и 6,0 м при шарнирном соединении с колоннами каркаса.

Ригели применяются под расчетные нагрузки 5,0...8,0 тс/ м (49,03...78,45 кН/ м).

Предел огнестойкости ригеля - 2 часа.

N1BD РАСЧЕТНАЯ ТЕМПЕРАТУРА НАРУЖНОГО ВОЗДУХА - минус 40°С

Q2BQ СТЕПЕНЬ АГРЕССИВНОСТИ ГАЗОВОЙ СРЕДЫ - неагрессивная

Д О П О Л Н И Т Е Л Ь Н Ы Е Д А Н Н Ы Е

Расшифровка марки изделия:

РДП4.27-80АтIУС; РОП4.27-45АШв; РЛП4.57-30АтIУС

РДП - ригель двухполочный под многопустотные плиты;
РОП - ригель однополочный под многопустотные плиты;
РЛП - ригель лестничный под многопустотные плиты;
4 - высота сечения ригелей 450 мм;
27, 57 - длина ригеля 2660, 5660 мм;
80, 45, 30 - величина расчетной нагрузки в сотнях килограммов на погонный метр ригеля;
АтIУС, АШв - класс стали рабочей арматуры.

Настоящие выпуски рассматривать совместно с выпуском 0-I.

В7ЕА СОСТАВ ПРОЕКТНОЙ ДОКУМЕНТАЦИИ

Выпуск 3-3 - "Ригели высотой 450 мм с ненапрягаемой арматурой класса А-Шв и Ат-IУС для опирания многопустотных плит перекрытий. Рабочие чертежи."

Выпуск 3-4 - "Ригели высотой 450 мм с ненапрягаемой арматурой класса А-Шв и Ат-IУС для опирания многопустотных плит перекрытий. Арматурные и закладные изделия. Рабочие чертежи."

Объем проектных материалов, приведенных к формату А4 - I62 форматки.

В7ВА АВТОР ПРОЕКТА Акционерное общество "ИНРЕКОН", Москва, I2I293, ул. Поклонная, I3.

В7НА УТВЕРЖДЕНИЕ Утверждены Управлением проектирования и инженерных изысканий Минстроя России, письмо от 25.I2.I992 № 9-I/4I0.
Введены в действие А/О "ИНРЕКОН" с 0I.03.I993 г.
Приказ от I5.03.I993 № 2а. Срок действия-2000 г.

В7КА ПОСТАВЩИК ГП ЦПП, I0I967, Москва, Фуркасовский пер., I2/5

Инв. № Ц00088
Катал.л.№ Ц000I73

Главный инженер А/О "ИНРЕКОН" В.И.Носков

Главный инженер проекта А.С.Семченков

gost.e-ecolog.ru