СССР	СТРОИТЕЛЬНЫЙ КАТАЛОГ ЧАСТЬ 3 ТИПОВАЯ ДОКУМЕНТАЦИЯ НА КОНСТРУКЦИИ, ИЗДЕЛИЯ И УЗЛЫ ЗДАНИЙ И СООРУЖЕНИЙ	СТРОИТЕЛЬНЫЕ КОНСТРУКЦИИ И ИЗДЕЛИЯ Серия I.020.I-6сп Выпуск 4-I
ЦИТП	ДОПОЛНИТЕЛЬНЫЕ ИЗДЕЛИЯ НУЛЕВОГО ЦИКЛА К КАРКАСУ I.020.I-2с/89 ДЛЯ ПРОСАДОЧНЫХ ГРУНТОВ (ДЛЯ ОБЩЕСТВЕННЫХ ЗДАНИЙ)	УДК 624.016.5
ИЮНЬ 1990		На 4 листах На 7 страницах Страница I

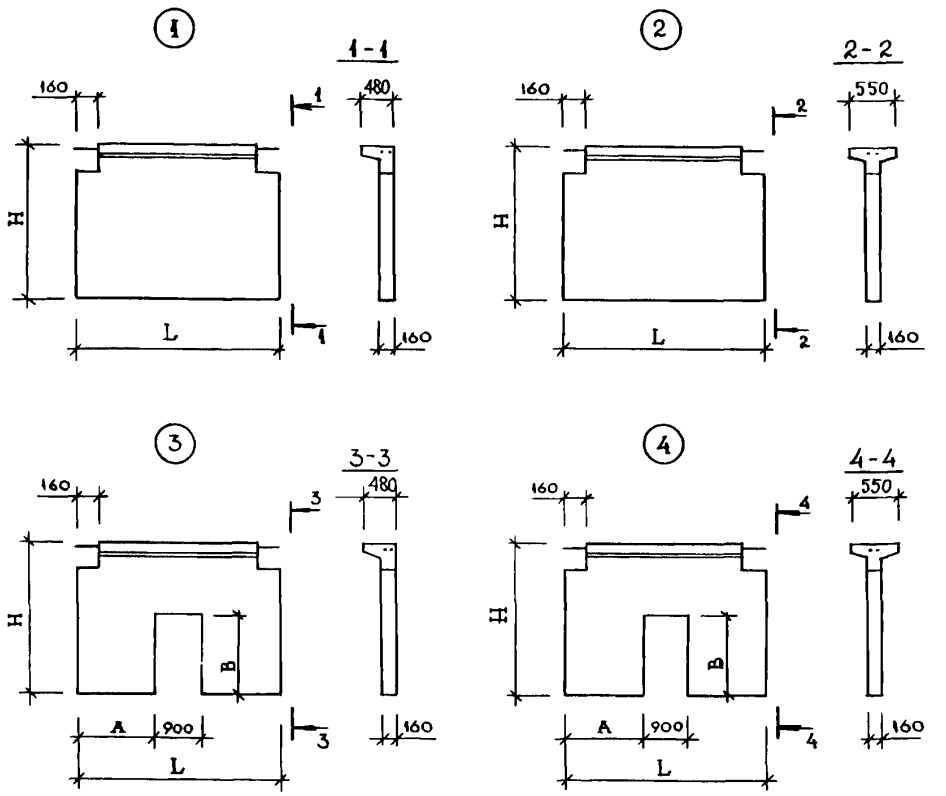

DIAA ТЕХНИЧЕСКАЯ ХАРАКТЕРИСТИКА

Бетон тяжелый класса В 25.

Армирование диафрагм жесткости предусмотрено пространственными каркасами, состоящими из плоских сварных сеток, каркасов, закладных изделий и отдельных стержней из стали класса А-III и А-I по ГОСТ 5781-82[X].

gost.e-ecolog.ru

ДОПОЛНИТЕЛЬНЫЕ ИЗДЕЛИЯ НУЛЕВОГО ЦИКЛА К КАРКАСУ I.020.I-2с/89 ДЛЯ ПРОСАДОЧНЫХ ГРУНТОВ (ДЛЯ ОБЩЕСТВЕННЫХ ЗДАНИЙ)	СТРОИТЕЛЬНЫЕ КОНСТРУКЦИИ И ИЗДЕЛИЯ Серия I.020.I-6сп Выпуск 4-I	Лист I Страница 2

НОМЕНКЛАТУРА ДИАФРАГМ ЖЕСТКОСТИ

Эскиз	Марка изделия	Размеры, мм				Класс бетона	Расход материалов		Масса изделия, т
		L	H	A	B		Бетон, м3	Сталь натуральная, кг	
I	ЦД26.I7-I-СП	2560	I770			B25	0,79	I02,76	I,97
	ЦД26.28-I-СП		2800				I,2I	II8,55	3,03
	ЦД26.33-I-СП		3300				I,4I	I25,I6	3,53
	ЦД26.36-I-СП		3600				I,54	I30,89	3,85
	ЦД26.I7-2-СП		I770				0,79	II7,00	I,97
	ЦД26.28-2-СП		2800				I,2I	I4I,27	3,03
	ЦД26.33-2-СП		3300				I,4I	I53,52	3,53
	ЦД26.36-2-СП		3600				I,54	I6I,37	3,85
	ЦД26.I7-3-СП		I770				0,79	I35,08	I,97
	ЦД26.28-3-СП		2800				I,2I	I70,7I	3,03
	ЦД26.33-3-СП		3300				I,4I	I88,96	3,53
	ЦД26.36-3-СП		3600				I,54	236,89	3,85
	ЦД34.I7-I-СП	3370	I770				I,05	II5,I4	2,63
	ЦД34.28-I-СП		2800				I,6I	I34,75	4,03
	ЦД34.33-I-СП		3300				I,88	I44,22	4,70
	ЦД34.36-I-СП		3600				2,04	I50,45	5,I0
	ЦД34.I7-2-СП		I770				I,05	I34,I4	2,63
	ЦД34.28-2-СП		2800				I,6I	I64,99	4,03
	ЦД34.33-2-СП		3300				I,88	I80,82	4,70
	ЦД34.36-2-СП		3600				2,04	I90,97	5,I0
	ЦД34.I7-3-СП		I770				I,05	I58,34	2,63
	ЦД34.28-3-СП		2800				I,6I	204,37	4,03
	ЦД34.33-3-СП		3300				I,88	228,22	4,70
	ЦД34.36-3-СП		3600				2,04	243,6I	5,I0
	ЦД56.I7-I-СП	5560	I770				I,77	I53,I7	4,43
	ЦД56.28-I-СП		2800				2,69	I84,67	6,73
	ЦД56.33-I-СП		3300				3,I3	204,I3	7,83
	ЦД56.36-I-СП		3600				3,40	2I4,0I	8,50
	ЦД56.I7-2-СП		I770				I,77	I84,95	4,43
	ЦД56.28-2-СП		2800				2,69	235,I3	6,73
	ЦД56.33-2-СП		3300				3,I3	265,I5	7,83
	ЦД56.36-2-СП		3600				3,40	28I,53	8,50
	ЦД56.I7-3-СП		I770				I,77	225,57	4,43
	ЦД56.28-3-СП		2800				2,69	30I,II	6,73
	ЦД56.33-3-СП		3300				3,I3	344,5I	7,83
	ЦД56.36-3-СП		3600				3,40	369,63	8,50

ДОПОЛНИТЕЛЬНЫЕ ИЗДЕЛИЯ НУЛЕВОГО ЦИКЛА К КАРКАСУ I.020.I-2с/89 ДЛЯ ПРОСАДОЧНЫХ ГРУНТОВ (ДЛЯ ОБЩЕСТВЕННЫХ ЗДАНИЙ)	СТРОИТЕЛЬНЫЕ КОНСТРУКЦИИ И ИЗДЕЛИЯ Серия I.020.I-6сп Выпуск 4-I	Лист 2 Страница 3

Продолжение

Эскиз	Марка изделия	Размеры, мм				Класс бетона	Расход материалов		Масса изделия, т
		L	H	A	B		Бетон м3	Сталь натуральная, кг	
2	2Д 26.I7-I-СП	2560	I770			B25	0,82	I06,66	2,06
	2Д 26.28-I-СП		2800				I,24	I22,45	3,I0
	2Д 26.33-I-СП		3300				I,45	I29,90	3,63
	2Д 26.36-I-СП		3600				I,57	I34,79	3,93
	2Д 26.I7-2-СП		I770				0,82	I20,90	2,06
	2Д 26.28-2-СП		2800				I,24	I45,I7	3,I0
	2Д 26.33-2-СП		3300				I,45	I57,42	3,63
	2Д 26.36-2-СП		3600				I,57	I65,27	3,93
	2Д 26.I7-3-СП		I770				0,82	I38,98	2,06
	2Д 26.28-3-СП		2800				I,24	I74,6I	3,I0
	2Д 26.33-3-СП		3300				I,45	I92,86	3,63
	2Д 26.36-3-СП		3600				I,57	240,79	3,93
	2Д 34.I7-I-СП	3370	I770				I,I0	I20,38	2,75
	2Д 34.28-I-СП		2800				I,66	I39,99	4,I5
	2Д 34.33-I-СП		3300				I,93	I49,46	4,83
	2Д 34.36-I-СП		3600				2,08	I55,69	5,20
	2Д 34.I7-2-СП		I770				I,I0	I39,38	2,75
	2Д 34.28-2-СП		2800				I,66	I70,23	4,I5
	2Д 34.33-2-СП		3300				I,93	I86,06	4,83
	2Д 34.36-2-СП		3600				2,08	I96,2I	5,20
	2Д 34.I7-3-СП		I770				I,I0	I63,58	2,75
	2Д 34.28-3-СП		2800				I,66	209,6I	4,I5
	2Д 34.33-3-СП		3300				I,93	233,46	4,83
	2Д 34.36-3-СП		3600				2,08	248,85	5,20
	2Д 56.I7-I-СП	5560	I770				I,85	I62,I4	4,63
	2Д 56.28-I-СП		2800				2,77	I93,64	6,93
	2Д 56.33-I-СП		3300				3,2I	2I3,I0	8,I3
	2Д 56.36-I-СП		3600				3,48	222,98	8,70
	2Д 56.I7-2-СП		I770				I,85	I94,I2	4,63
	2Д 56.28-2-СП		2800				2,77	244,I0	6,93
	2Д 56.33-2-СП		3300				3,2I	274,I2	8,I3
	2Д 56.36-2-СП		3600				3,48	290,5	8,70
	2Д 56.I7-3-СП		I770				I,85	234,54	4,63
	2Д 56.28-3-СП		2800				2,77	3I0,08	6,93
	2Д 56.33-3-СП		3300				3,2I	353,48	8,I3
	2Д 56.36-3-СП		3600				3,48	378,60	8,70
3	ІД 26.I7-I-ІСП	2560	I770	830	I270	B25	0,64	I03,20	I,60
	ІД 26.28-I-ІСП		2800		2I70		0,93	II3,60	2,32

ДОПОЛНИТЕЛЬНЫЕ ИЗДЕЛИЯ НУЛЕВОГО ЦИКЛА К КАРКАСУ I.020.I-2с/89 ДЛЯ ПРОСАДОЧНЫХ ГРУНТОВ (ДЛЯ ОБЩЕСТВЕННЫХ ЗДАНИЙ)

СТРОИТЕЛЬНЫЕ КОНСТРУКЦИИ И ИЗДЕЛИЯ Серия I.020.I-6сп Выпуск 4-I

Продолжение

Эскиз	Марка изделия	Размеры, мм				Класс бетона	Расход материалов		Масса изделия, т
		L	H	A	B		Бетон м3	Сталь натуральная, кг	
3	ЦД 26.I7-2-ICП	2560	I770	830	I270	B25	0,64	II3,76	I,60
	ЦД 26.28-2-ICП		2800		2I70		0,93	I30,28	2,32
	ЦД 26.33-2-ICП		3300		2I70		I,I4	I46,43	2,85
	ЦД 26.36-2-ICП		3600		2I70		I,26	I55,40	3,I5
	ЦД 26.I7-3-ICП		I770		I270		0,64	I39,94	I,60
	ЦД 26.28-3-ICП		2800		2I70		0,93	I62,70	2,32
	ЦД 26.33-3-ICП		3300		2I70		I,I4	I89,03	2,85
	ЦД 26.36-3-ICП		3600		2I70		I,26	202,74	3,I5
	ЦД 34.I7-I-3CП	3370	I770	630	I270		0,87	II7,I2	2,I7
	ЦД 34.28-I-3CП		2800		2I70		I,30	I33,I0	3,25
	ЦД 34.I7-2-3CП		I770		I270		0,87	I32,20	2,I7
	ЦД 34.28-2-3CП		2800		2I70		I,30	I56,86	3,25
	ЦД 34.33-2-3CП		3300		2I70		I,57	I76,59	3,92
	ЦД 34.36-2-3CП		3600		2I70		I,73	I87,88	4,32
	ЦД 34.I7-3-3CП		I770		I270		0,87	I62,94	2,I7
	ЦД 34.28-3-3CП		2800		2I70		I,30	I99,08	3,25
	ЦД 34.33-3-3CП		3300		2I70		I,57	223,39	3,92
	ЦД 34.36-3-3CП		3600		2I70		I,73	245,94	4,32
	ЦД 56.I7-I-ICП	5560	I770	2330	I270		I,59	I47,75	3,98
	ЦД 56.28-I-ICП		2800		2I70		2,38	I73,39	5,95
	ЦД 56.I7-2-ICП		I770		I270		I,59	I75,3I	3,98
	ЦД 56.28-2-ICП		2800		2I70		2,38	2I7,03	5,95
	ЦД 56.33-2-ICП		3300		2I70		2,82	248,34	7,05
	ЦД 56.36-2-ICП		3600		2I70		3,09	265,63	7,73
	ЦД 56.I7-3-ICП		I770		I270		I,59	223,9I	3,98
	ЦД 56.28-3-ICП		2800		2I70		2,38	286,79	5,95
	ЦД 56.33-3-ICП		3300		2I70		2,82	329,88	7,05
	ЦД 56.36-3-ICП		3600		2I70		3,09	356,5I	7,73
	ЦД 56.I7-I-3CП		I770	630	I270		I,59	I52,6I	3,98
	ЦД 56.28-I-3CП		2800		2I70		2,38	I80,29	5,95
	ЦД 56.I7-2-3CП		I770		I270		I,59	I80,67	3,98
	ЦД 56.28-2-3CП		2800		2I70		2,38	224,67	5,95
	ЦД 56.33-2-3CП		3300		2I70		2,82	258,62	7,05
	ЦД 56.36-2-3CП		3600		2I70		3,09	276,I5	7,73
	ЦД 56.I7-3-3CП		I770		I270		I,59	229,I3	3,98
	ЦД 56.28-3-3CП		2800		2I70		2,38	294,87	5,95
	ЦД 56.33-3-3CП		3300		2I70		2,82	338,52	7,05
	ЦД 56.36-3-3CП		3600		2I70		3,09	37I,77	7,73

ДОПОЛНИТЕЛЬНЫЕ ИЗДЕЛИЯ НУЛЕВОГО ЦИКЛА К КАРКАСУ I.020.I-2с/89 ДЛЯ ПРОСАДОЧНЫХ ГРУНТОВ (ДЛЯ ОБЩЕСТВЕННЫХ ЗДАНИЙ)

СТРОИТЕЛЬНЫЕ КОНСТРУКЦИИ И ИЗДЕЛИЯ Серия I.020.I-6сп Выпуск 4-I

Продолжение

Эскиз	Марка изделия	Размеры, мм				Класс бетона	Расход материалов		Масса изделия, т
		L	H	A	B		Бетон, м3	Сталь натуральная, кг	
4	1Д 26.I7-I-ICII	2560	I770	830	I270	B25	0,6I	I08,02	I,52
	2Д 26.28-I-ICII		2800		2I70		0,90	II8,42	2,25
	2Д 26.I7-2-ICII		I770		I270		0,6I	II8,58	I,52
	2Д 26.28-2-ICII		2800		2I70		0,90	I35,I0	2,25
	2Д 26.33-2-ICII		3300		2I70		I,I0	I5I,25	2,75
	2Д 26.36-2-ICII		3600		2I70		I,23	I60,22	3,07
	2Д 26.I7-3-ICII		I770		I270		0,6I	I44,76	I,52
	2Д 26.28-3-ICII		2800		2I70		0,90	I67,52	2,25
	2Д 26.33-3-ICII		3300		2I70		I,I0	I93,85	2,75
	2Д 26.36-3-ICII		3600		2I70		I,23	207,56	3,07
	2Д 34.I7-I-3CII	3370	I770	635	I270		0,92	I23,60	2,29
	2Д 34.28-I-3CII		2800		2I70		I,35	I39,58	3,37
	2Д 34.I7-2-3CII		I770		I270		0,92	I38,68	2,29
	2Д 34.28-2-3CII		2800		2I70		I,35	I63,34	3,37
	2Д 34.33-2-3CII		3300		2I70		I,62	I83,07	4,05
	2Д 34.36-2-3CII		3600		2I70		I,77	I94,36	2,I9
	2Д 34.I7-3-3CII		I770		I270		0,92	I69,42	2,29
	2Д 34.28-3-3CII		2800		2I70		I,35	205,56	3,37
	2Д 34.33-3-3CII		3300		2I70		I,62	229,87	4,05
	2Д 34.36-3-3CII		3600		2I70		I,77	252,42	2,I9
	2Д 56.I7-I-ICII	5560	I770	2330	I270		I,66	I62,72	4,I5
	2Д 56.28-I-ICII		2800		2I70		2,46	I89,84	6,I4
	2Д 56.I7-2-ICII		I770		I270		I,66	I90,28	4,I5
	2Д 56.28-2-ICII		2800		2I70		2,46	233,48	6,I4
	2Д 56.33-2-ICII		3300		2I70		2,90	267,03	7,35
	2Д 56.36-2-ICII		3600		2I70		3,I7	284,32	7,93
	2Д 56.I7-3-ICII		I770		I270		I,66	238,88	4,I5
	2Д 56.28-3-ICII		2800		2I70		2,46	303,24	6,I4
	2Д 56.33-3-ICII		3300		2I70		2,90	348,57	7,35
	2Д 56.36-3-ICII		3600		2I70		3,I7	375,20	7,93
	2Д 56.I7-I-3CII		I770	630	I270		I,66	I63,70	4,I5
	2Д 56.28-I-3CII		2800		2I70		2,46	I9I,38	6,I4
	2Д 56.I7-2-3CII		I770		I270		I,66	I9I,76	4,I5
	2Д 56.28-2-3CII		2800		2I70		2,46	235,76	6,I4
	2Д 56.33-2-3CII		3300		2I70		2,90	269,7I	7,35
	2Д 56.36-2-3CII		3600		2I70		3,I7	287,24	7,93
	2Д 56.I7-3-3CII		I770		I270		I,66	240,22	4,I5
	2Д 56.28-3-3CII		2800		2I70		2,46	305,96	6,I4

ДОПОЛНИТЕЛЬНЫЕ ИЗДЕЛИЯ НУЛЕВОГО ЦИКЛА К КАРКАСУ I.020.I-2с/89 ДЛЯ ПРОСАДОЧНЫХ ГРУНТОВ (ДЛЯ ОБЩЕСТВЕННЫХ ЗДАНИЙ)	СТРОИТЕЛЬНЫЕ КОНСТРУКЦИИ И ИЗДЕЛИЯ Серия I.020.I-6сп Выпуск 4-I	Лист 3 Страница 6

Эскиз	Марка изделия	Размеры, мм				Класс бетона	Расход материалов		Масса изделия, т
		L	H	A	B		Бетон, м3	Сталь натуральная, кг	
4	2Д 56.33-3-3СП	5560	3300	630	2I70	B25	2,90	349,6I	7,35
	2Д 56.36-3-3СП		3600		2I70		3,I7	382,86	7,93

G2BA УКАЗАНИЯ ПО ПРИМЕНЕНИЮ

Серия I.020.I-6сп, вып.4-I содержит рабочие чертежи диафрагм жесткости, предназначенных для строительства нулевого цикла зданий с высотой технического подполья 2,0 м и подвалов высотой 2,8; 3,3 и 3,6 м.

Диафрагмы жесткости запроектированы сплошными и с проемами, однопролочные и двухпролочные, для опирания плит перекрытий соответственно с одной или с двух сторон.

Диафрагмы жесткости по боковым граням снабжены закладными изделиями, посредством которых они соединяются с колоннами каркаса, а для соединения с верхним и нижним обвязочными поясами предусмотрены выпуски арматуры. Кроме этого нижняя часть диафрагм имеет зубчатую поверхность, воспринимающую сдвиговые усилия.

N1BD РАСЧЕТНАЯ ТЕМПЕРАТУРА НАРУЖНОГО ВОЗДУХА – до минус 40°С

G2EE ИНЖЕНЕРНО-ГЕОЛОГИЧЕСКИЕ УСЛОВИЯ – грунты просадочные II типа

G2MQ СЕЙСМИЧНОСТЬ – 7, 8, 9 баллов

G2BQ СТЕПЕНЬ АГРЕССИВНОСТИ СРЕДЫ – неагрессивная

ДОПОЛНИТЕЛЬНЫЕ ДАННЫЕ

Структура марок диафрагм жесткости

I Д 2 3 – 4 – 5 СП

I – тип диафрагмы:

I – однопролочная

2 – двупролочная

Д – наименование изделия – диафрагма жесткости

2 – длина диафрагмы в дециметрах

3 – высота диафрагмы в дециметрах

4 – индекс несущей способности диафрагмы жесткости

5 – расположение проемов в диафрагмах жесткости

I – симметричное расположение проема

3 – ассиметричное расположение проема

СП – диафрагма жесткости, применяемая в сейсмических районах на просадочных грунтах

Пример:

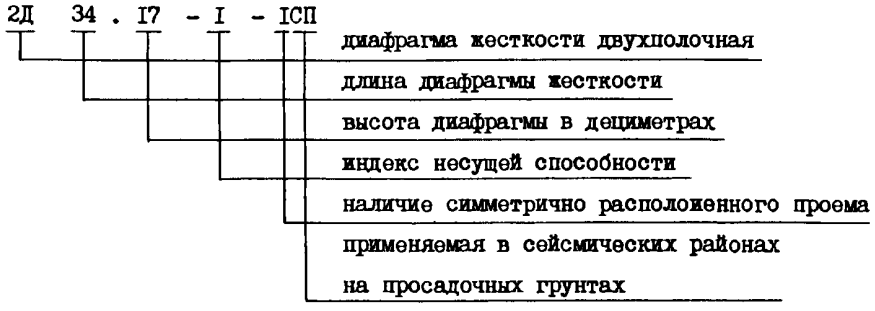

Настоящий выпуск рассматривать совместно с выпуском 0-0 "Общие указания. Номенклатура изделий", выпуском 0-I "Указания по применению изделий", выпуском 4-2 "Диафрагмы жесткости. Арматурные и закладные изделия . Рабочие чертежи".

В7ЕА СОСТАВ ПРОЕКТНОЙ ДОКУМЕНТАЦИИ

Выпуск 4-I. Диафрагмы жесткости. Рабочие чертежи.

Объем проектных материалов, приведенных к формату А4, – 84 форматки.

В7ВА АВТОР ПРОЕКТА ТашЗНИИЭП, 700000, Ташкент, а/я I08.

В7НА УТВЕРЖДЕНИЕ Утверждены Госкомархитектуры письмо от I2.07.I989 г. № ШШ-2-II70

Введены в действие ТашЗНИИЭП приказ № 2I-ТП от 20.09.89 г. с 0I.07.90 г. Срок действия I995 г.

В7КА ПОСТАВЩИК Тбилисский филиал ЦИТП, 380053, Тбилиси, 53, Авчальское шоссе, 86а

Инв. №

Катал.л. № 06454I

Главный инженер проекта Я.З.ГИЛЬМАН

Главный инженер института Л.А.МЕДЖИН

gost.e-ecolog.ru