СССР	СТРОИТЕЛЬНЫЙ КАТАЛОГ ЧАСТЬ 3 ТИПОВАЯ ДОКУМЕНТАЦИЯ НА КОНСТРУКЦИИ, ИЗДЕЛИЯ И УЗЛЫ ЗДАНИЙ И СООРУЖЕНИЙ	СТРОИТЕЛЬНЫЕ КОНСТРУКЦИИ И ИЗДЕЛИЯ Серия 1.020.1-4 Выпуск 5-1 УДК 691.87-427
ЦИТП	КОНСТРУКЦИИ РАМНОГО КАРКАСА МЕЖВИДОВОГО ПРИМЕНЕНИЯ ДЛЯ МНОГОЭТАЖНЫХ ОБЩЕСТВЕННЫХ ЗДАНИЙ, ПРОИЗВОДСТВЕННЫХ И ВСПОМОГАТЕЛЬНЫХ ЗДАНИЙ ПРОМЫШЛЕННЫХ ПРЕДПРИЯТИЙ	FJCG
СЕНТЯБРЬ 1987		На 2-х листах На 3 страницах Страница 1

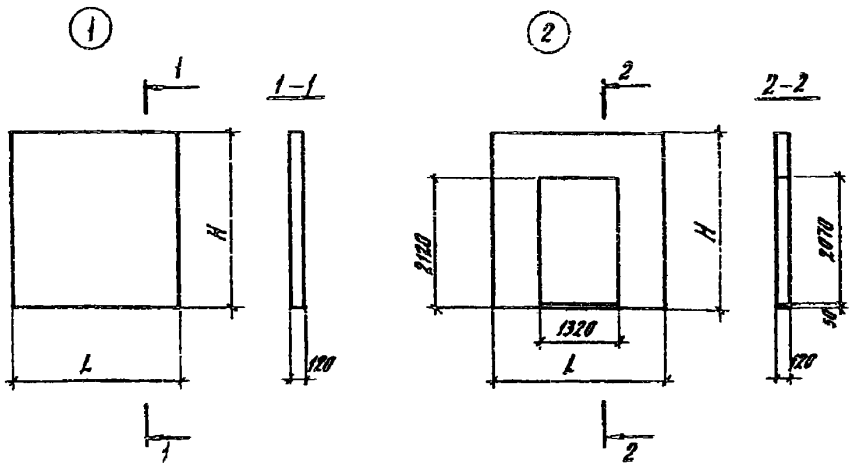

1АА ТЕХНИЧЕСКАЯ ХАРАКТЕРИСТИКА

Бетон тяжелый

Вертикальная арматура из стали класса А-III.

Горизонтальная арматура из стали класса Вр-I.

Панели армируются сетками, каркасами, отдельными стержнями.

Арматура плоских арматурных изделий принята из горячекатаной арматурной стали класса А-III по ГОСТ 5781-82* и стали класса Вр-I по ГОСТ 6727-80*.

Строповочные петли изготавливаются из горячекатаной арматурной стали класса А-I по ГОСТ 5781-82*.

Анкера закладных изделий приняты из арматурной стали класса А-III, для пластин закладных изделий применяется сталь марки ВСт3пс6-1 по ТУ 14-1-3023-80.

gost.e-ecolog.ru

КОНСТРУКЦИИ РАМНОГО КАРКАСА МЕЖВИДОВОГО ПРИМЕНЕНИЯ ДЛЯ МНОГОЭТАЖНЫХ ОБЩЕСТВЕННЫХ ЗДАНИЙ, ПРОИЗВОДСТВЕННЫХ И ВСПОМОГАТЕЛЬНЫХ ЗДАНИЙ И ПРОМЫШЛЕННЫХ ПРЕДПРИЯТИЙ

НОМЕНКЛАТУРА ПАНЕЛЕЙ ВНУТРЕННИХ СТЕН ЛЕСТНИЧНЫХ КЛЕТОК

Эскиз	Марка изделия	Размеры, мм		Расход материалов				Масса изделия, т
		L	H	Бетон			Сталь, кг	
				Марка М	Класс В	Объем, м³		
	ПГ 56.24	5560	2385	200	I5	I,59	90,85	3,98
	ПГ 46.24	4550				I,3I	68,50	3,26
	ПГ 56.I8	5560	I785			I,I9	66,83	2,98
(I)	ПГ 56.I2		II85			0,79	54,6I	I,98
	ПГ 56.6		585			0,39	39,59	0,98
	ПГ 26.3I	2560	3I20			C,96	63,73	2,40
	ПГ 26.28		2820			0,87	59,35	2,I7
	ПГ 26.27		2670			0,82	57,9I	2,05
	ПГ 26.25		2520			0,77	55,67	I,94
	ПГ 26.23		2320			0,7I	52,96	I,78
	ПГ 26.I2		II70			0,36	26,88	0,90
	ПГ 26.9		920			0,28	24,40	0,7I
	ПГ 26.3I-Д	2560	3I20			0,62	86,38	I,58
(2)	ПГ 26.28-Д		2820			0,53	79,90	I,35
	ПГ 26.27-Д		2670			0,48	74,62	I,23
	ПГ 26.25-Д		2520			0,44	7I,04	I,I2

C2BA УКАЗАНИЯ ПО ПРИМЕНЕНИЮ

Панели внутренних стен лестничных клеток предназначены для применения в многоэтажных зданиях каркасной конструкции со всеми жесткими узлами, при расстояниях между осями колонн 3,0; 6,0 и 9,0 м и высотах этажей 3,6; 4,2; 4,8; 5,4; 6,0 и 7,2 м.

Номенклатура панелей включает в себя сплошные и проемные панели.

Панели длиной 5560 мм устанавливаются в продольных стенах лестничных клеток, причем панель длиной 4550 предназначена для образования дверного проема. Панели длиной 2560 мм как сплошные, так и проемные, устанавливаются в торцевых стенах лестничных клеток.

Изготовление панелей предусматривается в кассетах.

Предел огнестойкости панелей - 2 часа.

N1BD РАСЧЕТНАЯ ТЕМПЕРАТУРА НАРУЖНОГО ВОЗДУХА - минус 40°С

G2BQ СТЕПЕНЬ АГРЕССИВНОСТИ СРЕДЫ - неагрессивная, средне- и слабоагрессивная

ДОПОЛНИТЕЛЬНЫЕ ДАННЫЕ

Расшифровка марок изделий;

ПГ - панель внутренней стены;

Д - наличие дверного проема;

Обозначение габаритов конструкций:

Первые числа – округленная длина панелей в дециметрах;

Вторые числа – округленная высота панелей в дециметрах.

Пример I: ПГ 56.3I – панель глухая длиной 5560 мм и высотой 3I20 мм;

Пример 2: ПГ 26.3I-Д – панель длиной 2560 мм и высотой 3I20 мм с дверным проемом.

Настоящий выпуск рассматривать совместно с выпуском 0-I "Указания по расчету прочности, устойчивости и деформативности".

Карта уровня разработана и распространяется ЦНИИпромзданий.

В7ЕА СОСТАВ ПРОЕКТНОЙ ДОКУМЕНТАЦИИ

Выпуск 5-I "Панели внутренних стен лестничных клеток. Рабочие чертежи".

Объем проектных материалов, приведенных к формату А4, – 88 форматок

В7ВА	АВТОР ПРОЕКТА	ЦНИИпромзданий, Москва И-238, Дмитровское шоссе, 46.
В7НА	УТВЕРЖДЕНИЕ	Утверждены Госстроем СССР, протокол от 05.II.86 № АЧ-72 Введены в действие с 0I.07.87
В7КА	ПОСТАВЩИК	ЦИТП, I25878, ГСП, Москва, А-445, ул.Смольная, 22.

Инв. № 22229

Катал. № 058244

gost.e-ecolog.ru