К100,200,300-9-87

СССР	СТРОИТЕЛЬНЫЙ КАТАЛОГ ЧАСТЬ 3 ТИПОВАЯ ДОКУМЕНТАЦИЯ НА КОНСТРУКЦИИ, ИЗДЕЛИЯ И УЗЛЫ ЗДАНИЙ И СООРУЖЕНИЙ	СТРОИТЕЛЬНЫЕ КОНСТРУКЦИИ И ИЗДЕЛИЯ Серия I.020.I-4 Выпуск 2-I УДК 691.87-427
ЦИТП	КОНСТРУКЦИИ РАМНОГО КАРКАСА МЕЖВИДОВОГО ПРИМЕНЕНИЯ ДЛЯ МНОГОЭТАЖНЫХ ОБЩЕСТВЕННЫХ ЗДАНИЙ, ПРОИЗВОДСТВЕННЫХ И ВСПОМОГАТЕЛЬНЫХ ЗДАНИЙ ПРОМЫШЛЕННЫХ ПРЕДПРИЯТИЙ	FJCG
СЕНТЯБРЬ 1987		На 9-и листах На I7-и страницах Страница I

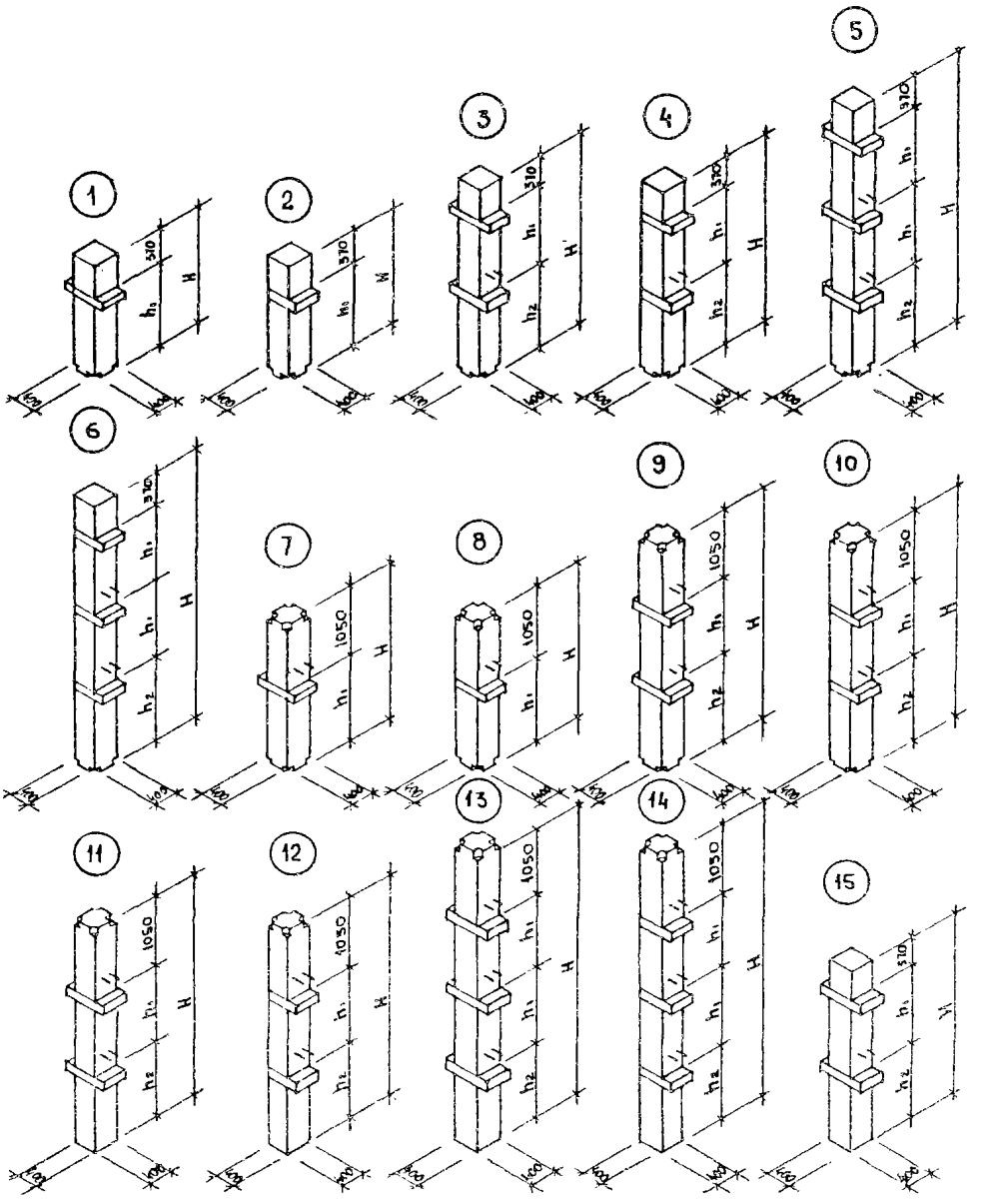

gost.e-ecolog.ru

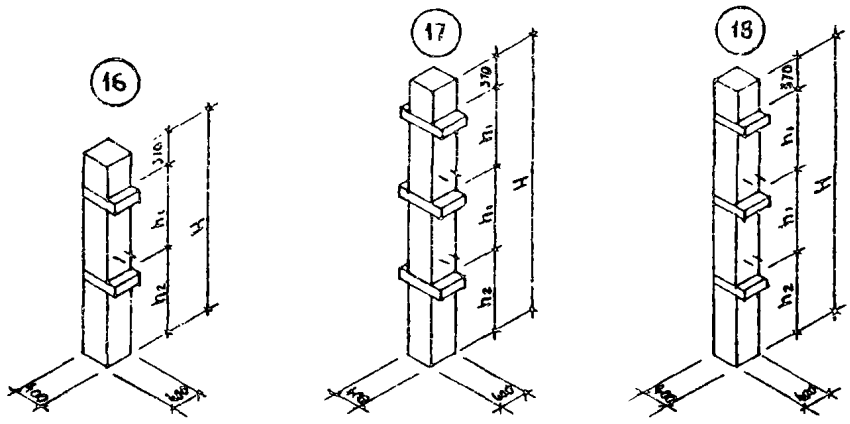

D1AA ТЕХНИЧЕСКАЯ ХАРАКТЕРИСТИКА

Бетон тяжелый марок М300, М400, М500, М600 (соответственно классов В22,5;В30;В40; В45). Продольная арматура из стали класса А-III, поперечная - из стали класса А-I, сетки косвенного армирования - из стали класса А-III.

Колонны армируются пространственными арматурными каркасами.

НОМЕНКЛАТУРА КОЛОНН

Эскиз	Марка изделия	Размеры, мм			Марка бетона	Класс бетона	Расход материалов		Масса издел., т
		H	h_1	h_2	М	В	Бетон, $м^3$	Сталь, кг	
1	ІКВД 36.00-3.20.00	2920	2550	-	300	22,5	0,49	94,50	I,22
	ІКВД 36.00-3.22.00							I05,70	
	ІКВД 36.00-3.25.00							I24,00	
2	ІКВО 36.00-3.20.00						0,48	87,90	I,20
	ІКВО 36.00-3.25.00							II7,40	
	ІКВО 36.00-3.28.00							I30,60	
	ІКВО 36.00-3.32.00							I63,70	
	ІКВО 36.00-3.36.00							I87,20	
1	ІКВД 42.00-3.20.00	3520	3I50	-	300	22,5	0,58	I0I.I0	I,45
	ІКВД 42.00-3.22.00							II3,50	
	ІКВД 42.00-3.25.00							I34,20	
	ІКВД 42.00-3.28.00							I49,30	
	ІКВД 42.00-3.32.00							I87,90	
2	ІКВО 42.00-3.22.00						0,57	I06,70	I,42
	ІКВО 42.00-3.25.00							I27,60	
	ІКВО 42.00-3.32.00							I80,00	
	ІКВО 42.00-3.36.00							208,20	
	ІКВО 42.00-3.40.00							235,90	
1	ІКВД 48.00-3.20.00	4I20	3750	-	300	22,5	0,68	I07,70	I,70
	ІКВД 48.00-3.22.00							I24,20	
	ІКВД 48.00-3.25.00							I44,60	
	ІКВД 48.00-3.28.00							I62,00	

КОНСТРУКЦИИ РАМНОГО КАРКАСА МЕЖВИДОВОГО ПРИМЕНЕНИЯ ДЛЯ МНОГОЭТАЖНЫХ ОБЩЕСТВЕННЫХ ЗДАНИЙ, ПРОИЗВОДСТВЕННЫХ И ВСПОМОГАТЕЛЬНЫХ ЗДАНИЙ ПРОМЫШЛЕННЫХ ПРЕДПРИЯТИЙ

Продолжение

Эскиз	Марка изделия	Размеры, мм			Марка бетона	Класс бетона	Расход материалов		Масса изделия, т
		H	h_1	h_2	М	В	Бетон, $м^3$	Сталь, кг	
2	IKBO 48.00-3.20.00	4I20	3750	-	300	22,5	0,67	I04,70	I,68
	IKBO 48.00-3.22.00							II8,30	
	IKBO 48.00-3.25.00							I37,90	
	IKBO 48.00-3.28.00							I56,00	
	IKBO 48.00-3.32.00							I96,30	
	IKBO 48.00-3.36.00							229,20	
	IKBO 48.00-3.40.00							26I,I0	
I	IKBД 54.00-3.20.00	4720	4350	-	300	22,5	0,77	II3,90	I,92
	IKBД 54.00-3.22.00							I29,00	
	IKBД 54.00-3.25.00							I54,90	
	IKBД 54.00-3.28.00							I74,70	
2	IKBO 54.00-3.20.00						0,76	I07,20	I,90
	IKBO 54.00-3.22.00							I22,30	
	IKBO 54.00-3.25.00							I48,20	
	IKBO 54.00-3.28.00							I68,70	
	IKBO 54.00-3.32.00							2I2,60	
	IKBO 54.00-3.36.00							250.20	
	IKBO 54.00-3.40.00							286,70	
I	IKBД 60.00-3.20.00	5320	4950	-	300	22,5	0,87	I20,50	2,I8
	IKBД 60.00-3.22.00							I36,40	
	IKBД 60.00-3.25.00							I65,60	
	IKBД 60.00-3.28.00							I87,40	
2	IKBO 60.00-3.20.00						0,86	II3,80	2,I5
	IKBO 60.00-3.22.00							I29,70	
	IKBO 60.00-3.25.00							I58,90	
	IKBO 60.00-3.28.00							I8I,40	
	IKBO 60.00-3.32.00							228,50	
	IKBO 60.00-3.36.00							27I,I0	
	IKBO 60.00-3.40.00							3I2,40	
3	2KBД 36.36-3.20.00	6520	3600	2550	300	22,5	I,08	I74,20	2,70
	2KBД 36.36-3.22.00							I92,50	
	2KBД 36.36-4.28.00				400	30		250,60	
	2KBД 36.36-4.32.00							3I2,70	
4	2KBO 36.36-3.22.00				300	22,5	I,06	I79,50	2,65
	2KBO 36.36-3.25.00							2I3,20	
	2KBO 36.36-3.28.00							238,90	
	2KBO 36.36-3.32.00							297,20	
	2KBO 36.36-4.36.00				400	30		346,60	
	2KBO 36.36-4.40.00							395,00	
3	2KBД 42.42-3.20.00	7720	4200	3150	300	22,5	I,27	I87,40	3,I8
	2KBД 42.42-3.28.00							276,00	

КОНСТРУКЦИИ РАМНОГО КАРКАСА МЕЖВИДОВОГО ПРИМЕНЕНИЯ ДЛЯ МНОГОЭТАЖНЫХ ОБЩЕСТВЕННЫХ ЗДАНИЙ, ПРОИЗВОДСТВЕННЫХ И ВСПОМОГАТЕЛЬНЫХ ЗДАНИЙ ПРОМЫШЛЕННЫХ ПРЕДПРИЯТИЙ

Продолжение

Эскиз	Марка изделия	Размеры, мм			Марка бетона	Класс бетона	Расход материалов		Масса изделия, т
		К	h_1	h_2	М	В	Бетон, $м^3$	Сталь, кг	
3	2КВД 42.42-4.32.00	7720	4200	3150	400	30	I,27	345,30	3,I8
	2КВД 42.42-3.40.00				300	22,5		458,80	
4	2КВО 42.42-3.22.00				300	22,5	I,25	I95,I0	3,I2
	2КВО 42.42-3.25.00							233,80	
	2КВО 42.42-3.28.00							264,30	
	2КВО 42.42-3.32.00							329,80	
	2КВО 42.42-3.36.00							368,60	
	2КВО 42.42-4.36.00				400	30			
	2КВО 42.42-3.40.00				300	22,5		445,80	
	2КВО 42.42-4.40.00				400	30			
3	2КВД 48.48-3.20.00	8920	4800	3750	300	22,5	I,46	200,20	3,65
	2КВД 48.48-3.22.00							223,70	
	2КВД 48.48-3.28.00							30I,40	
	2КВД 48.48-4.32.00				400	30		377,50	
	2КВД 48.48-3.40.00				300	22,5		509,90	
4	2КВО 48.48-3.20.00				300	22,5	I,45	I87,20	3,62
	2КВО 48.48-3.22.00							2I0,70	
	2КВО 48.48-3.25.00							254,40	
	2КВО 48.48-3.28.00							289,70	
	2КВО 48.48-3.32.00							362,00	
	2КВО 48.48-3.36.00							430,50	
	2КВО 48.48-3.40.00							496,90	
	2КВО 48.48-4.40.00				400	30			
	2КЗО 48.48-4.28.20							384,00	
	2КВО 48.48-4.32.20							456,30	
	2КВО 48.48-4.32.28							539,90	
3	2КВД 60,60-3.20.00	II320	6000	4950	300	22,5	I,85	226,20	4,62
	2КВД 60.60-3.22.00							254,50	
	2КВД 60.60-3.25.00							309,0	
	2КВД 60.60-3.28.00							35I,8	
	2КВД 60.60-4.28.00				400	30			
	2КВД 60.60-5.28.00				500	40			
	2КВД 60.60-3.32.00				300	22,5		442,7	
	2КВД 60.60-5.32.00				500	40			
	2КВД 60.60-4.36.00				400	30		528,7	
	2КВД 60.60-5.36.00				500	40			
	2КВД 60.60-3.40.00				300	22,5		6II,8	
	2КВД 60.60-4.40.00				400	30			
	2КВД 60.60-5.40.00				500	40			
4	2КВО 60.60-3.20.00				300	22,5	I,83	2I3,2	4,58
	2КВО 60.60-3.22.00							24I,5	
	2КВО 60.60-3.25.00							296,0	

КОНСТРУКЦИИ РАМНОГО КАРКАСА МЕЖВИДОВОГО ПРИМЕНЕНИЯ ДЛЯ МНОГОЭТАЖНЫХ ОБЩЕСТВЕННЫХ ЗДАНИЙ, ПРОИЗВОДСТВЕННЫХ И ВСПОМОГАТЕЛЬНЫХ ЗДАНИЙ ПРОМЫШЛЕННЫХ ПРЕДПРИЯТИЙ

Продолжение

Эскиз	Марка изделия	Размеры, мм			Марка бетона	Класс бетона	Расход материалов		Масса изделия, т
		H	h_1	h_2	М	В	Бетон, $м^3$	Сталь, кг	
4	2КВО 60.60-3.28.00	II320	6000	4950	300	22,5	I,83	340,10	4,58
	2КВО 60.60-3.32.00							427,20	
	2КВО 60.60-4.32.00				400	30			
	2КВО 60.60-3.36.00				300	22,5		514,40	
	2КВО 60.60-4.36.00				400	30			
	2КВО 60.60-3.40.00				300	22,5		598,80	
	2КВО 60.60-4.40.00				400	30			
5	3КВД 36.36-3.20.00	I0I20	3600	2550	300	22,5	I,67	254,30	4,18
	3КВД 36.36-4.22.00				400	30		279,90	
	3КВД 36.36-3.28.00				300	22,5		364,40	
6	3КВО 36.36-3.25.00						I,65	308,6	4,12
	3КВО 36.36-3.28.00							346,5	
	3КВО 36.36-3.32.00							430,4	
	3КВО 36.36-3.36.00							506,30	
	3КВО 36.36-3.40.00							579,30	
5	3КВД 42.42-3.20.00	II920	4200	3150	300	22,5	I,96	273,70	4,90
	3КВД 42.42-3.22.00							303,30	
	3КВД 42.42-3.25.00							359,60	
	3КВД 42.42-3.32.00							502,80	
	3КВД 42.42-5.32.00				500	40			
	3КВД 42.42-4.36.00				400	30		558,6	
	3КВД 42.42-5.40.00				500	40		675,50	
6	3КВО 42.42-3.28.00				300	22,5	I,93	384,6	4,82
	3КВО 42.42-3.32.00							479,30	
	3КВО 42.42-3.36.00							569,20	
	3КВО 42.42-3.40.00							655,80	
	3КВО 42.42-4.40.00				400	30			
5	3КВД 48.48-3.20.00	I3720	4800	3750	300	22,5	2,25	293,50	5,62
	3КВД 48.48-3.22.00							326,70	
	3КВД 48.48-3.25.00							390,60	
	3КВД 48.48-4.28.00				400	30		440,60	
	3КВД 48.48-3.32.00				300	22,5		551,30	
	3КВД 48.48-5.32.20				500	40		693,70	
	3КВД 48.48-3.36.00				300	22,5		653,80	
	3КВД 48.48-4.36.00				400	30			
6	3КВО 48.48-3.22.00				300	22,5	2,22	306,90	5,55
	3КВО 48.48-3.25.00							370,80	
	3КВО 48.48-3.28.00							422,70	
	3КВО 48.48-3.32.00							527,80	
	3КВО 48.48-4.32.00				400	30			
	3КВО 48.48-3.36.00				300	22,5		632,2	

КОНСТРУКЦИИ РАМНОГО КАРКАСА МЕЖВИДОВОГО ПРИМЕНЕНИЯ ДЛЯ МНОГОЭТАЖНЫХ ОБЩЕСТВЕННЫХ ЗДАНИЙ, ПРОИЗВОДСТВЕННЫХ И ВСПОМОГАТЕЛЬНЫХ ЗДАНИЙ ПРОМЫШЛЕННЫХ ПРЕДПРИЯТИЙ

Продолжение

Эскиз	Марка изделия	Размеры, мм H	h_1	h_2	Марка бетона М	Класс бетона В	Расход материалов: Бетон, $м^3$	Сталь, кг	Масса изделия, т
6	ЗКВО 48.48-4.40.00	I3720	4800	3750	400	30	2,22	732,40	5,55
	ЗКВО 48.48-4.28.20							564,70	
	ЗКВО 48.48-4.32.20							670,20	
	ЗКВО 48.48-4.36.32							980,80	
7	ІКСД 36.00-3.20.00	3600	2550	-	300	22,5	0,59	97,40	I,48
	ІКСД 36.00-3.22.00							II4,80	
	ІКСД 36.00-3.28.00							I47,80	
	ІКСД 36.00-3.40.00							237,80	
	ІКСД 36.00-4.40.00				400	30			
	ІКСД 36.00-5.40.00				500	40			
	ІКСД 36.00-4.28.20				400	30		I96,00	
	ІКСД 36.00-5.40.22				500	40		279,80	
8	ІКСО 36.00-3.25.00				300	22,5	0,58	I22,90	I,45
	ІКСО 36.00-4.36.00				400	30		I99,40	
	ІКСО 36.00-3.40.00				300	22,5		23I,20	
	ІКСО 36.00-4.28.20				400	30		I90,I0	
	ІКСО 36.00-4.40.22							273,20	
7	ІКСД 42.00-3.20.00	4200	3I50	-	300	22,5	0,69	I03,60	I,73
	ІКСД 42.00-3.22.00							I22,20	
	ІКСД 42.00-3.28.00							I60,I0	
	ІКСД 42.00-3.36.00							227,60	
	ІКСД 42.00-4.36.00				400	30			
	ІКСД 42.00-5.36.00				500	40			
	ІКСД 42.00-5.40.00							263,60	
8	ІКСО 42.00-3.25.00				300	22,5	0,68	I32,80	I,70
	ІКСО 42.00-3.32.00							I83,60	
	ІКСО 42.00-4.36.00				400	30		220,40	
	ІКСО 42.00-3.40.00				300	22,5		257,00	
	ІКСО 42.00-4.40.22				400	30		305,80	
7	ІКСД 48.00-3.20.00	4800	3750	-	300	22,5	0,79	II0,20	I,98
	ІКСД 48.00-3.25.00							I50,I0	
	ІКСД 48.00-3.28.00							I73,20	
	ІКСД 48.00-3.32.00							207,90	
	ІКСД 48.00-3.36.00							248,60	
	ІКСД 48.00-4.36.00				400	30			
	ІКСД 48.00-4.40.00							289,00	
	ІКСД 48.00-5.40.00				500	40			
8	ІКСО 48.00-3.20.00				300	22,5	0,78	I03,50	I,95
	ІКСО 48.00-3.25.00							I43,50	
	ІКСО 48.00-3.28.00							I67,30	
	ІКСО 48.00-3.32.00							200,00	
	ІКСО 48.00-3.40.00							282,40	

КОНСТРУКЦИИ РАМНОГО КАРКАСА МЕЖВИДОВОГО ПРИМЕНЕНИЯ ДЛЯ МНОГОЭТАЖНЫХ ОБЩЕСТВЕННЫХ ЗДАНИЙ, ПРОИЗВОДСТВЕННЫХ И ВСПОМОГАТЕЛЬНЫХ ЗДАНИЙ ПРОМЫШЛЕННЫХ ПРЕДПРИЯТИЙ | СТРОИТЕЛЬНЫЕ КОНСТРУКЦИИ И ИЗДЕЛИЯ Серия I.020.I-4 Выпуск 2-I | Лист 4 Страница 7

Продолжение

Эскиз	Марка изделия	Размеры, мм			Марка бетона	Класс бетона	Расход материалов		Масса изделия, т
		H	h_1	h_2	М	В	Бетон, $м^3$	Сталь, кг	
8	IKCO 48.00-4.40.00	4800	3750	-	400	30	0,78	282,40	I,95
7	IKCД 54.00-3.20.00	5400	4350	-	300	22,5	0,88	II4,50	2,20
	IKCД 54.00-3.22.00							I38,20	
	IKCД 54.00-3.28.00							I85,90	
	IKCД 54.00-3.32.00							224,2	
	IKCД 54.00-4.32.00				400	30			
	IKCД 54.00-3.40.00				300	22,5		3I4,40	
	IKCД 54.00-5.40.00				500	40		378,0	
	IKCД 54.00-5.40.22								
	IKCД 54.00-5.40.36							485,2	
8	IKCO 54.00-3.20.00				300	22,5	0,87	II0,I0	2,I8
	IKCO 54.00-3.25.00							I53,80	
	IKCO 54.00-3.28.00							I80,00	
	IKCO 54.00-3.32.00							2I6,30	
	IKCO 54.00-3.36.00							262,40	
	IKCO 54.00-3.40.00							307,80	
	IKCO 54.00-4.40.00				400	30			
7	IKCД 60.00-3.20.00	6000	4950	-	300	22,5	0,98	I23,40	2,45
	IKCД 60.00-3.22.00							I46,00	
	IKCД 60.00-3.28.00							I98,60	
	IKCД 60.00-3.32.00							240,I0	
	IKCД 60.00-3.40.00								
	IKCД 60.00-4.40.00				400	30		339,70	
	IKCД 60.00-5.40.00				500	40			
	IKCД 60.00-5.40.22							4I0,50	
	IKCД 60.00-5.40.36							529,70	
8	IKCO 60.00-3.20.00				300	22,5	0,97	II6,70	2,42
	IKCO 60.00-3.25.00							I64,I0	
	IKCO 60.00-3.28.00							I92,70	
	IKCO 60.00-3.32.00							230,70	
	IKCO 60.00-3.36.00							283,30	
	IKCO 60.00-3.40.00							333,I0	
	IKCO 60.60-4.40.00				400	30			
9	2KCД 42.42-3.32.00	8400	4200	3I50	300	22,5	I,38	349,00	3,45
	2KCД 42.42-5.32.00				500	30			
	2KCД 42.42-5.36.00							4I5,50	
	2KCД 42.42-5.40.00							479,80	
I0	2KCO 42.42-3.36.00				300	22,5	I,36	40I,20	3,40
	2KCO 42.42-3.40.00							466,80	
	2KCO 42.42-4.40.00				400	30			
	2KCO 42.42-4.40.22							566,40	

КОНСТРУКЦИИ РАМНОГО КАРКАСА МЕЖВИДОВОГО ПРИМЕНЕНИЯ ДЛЯ МНОГОЭТАЖНЫХ ОБЩЕСТВЕННЫХ ЗДАНИЙ, ПРОИЗВОДСТВЕННЫХ И ВСПОМОГАТЕЛЬНЫХ ЗДАНИЙ ПРОМЫШЛЕННЫХ ПРЕДПРИЯТИЙ

Продолжение

Эскиз	Марка изделия	Размеры, мм			Марка бетона	Класс бетона	Расход материалов		Масса изделия, т
		H	h_1	h_2	М	В	Бетон, $м^3$	Сталь, кг	
(9)	2КСД 48.48-3.20.00	9600	4800	3750	300	22,5	I,57	203,I0	3,92
	2КСД 48.48-3.25.00							272,80	
	2КСД 48.48-4.28.00				400	30		3I2,60	
	2КСД 48.48-3.32.00				300	22,5		38I,60	
	2КСД 48.48-3.36.00							457,00	
	2КСД 48.48-4.36.00				400	30			
	2КСД 48.48-4.40.00							530,90	
	2КСД 48.48-5.40.00				500	40			
	2КСД 48.48-5.32.20							489,40	
(I0)	2КСО 48.48-3.20.00				300	22,5	I,55	I90,I0	3,88
	2КСО 48.48-3.22.00							2I9,80	
	2КСО 48.48-3.25.00							259,80	
	2КСО 48.48-3.28.00							300,90	
	2КСО 48.48-3.32.00							366,I0	
	2КСО 48.48-4.32.00				400	30			
	2КСО 48.48-4.36.00							442,70	
	2КСО 48.48-4.40.00							5I7,90	
	2КСО 48.48-4.28.20							408,70	
	2КСО 48.48-4.32.20							473,90	
	2КСО 48.48-4.32.28							563,90	
(9)	2КСД 60.60-3.20.00	I2000	6000	4950	300	22,5	I,96	229,I0	4,90
	2КСД 60.60-3.28.00							363,40	
	2КСД 60.60-3.32.00							446,40	
	2КСД 60.60-4.32.00				400	30			
	2КСД 60.60-3.36.00				300	22,5		540,70	
	2КСД 60.60-4.36.00				400	30			
	2КСД 60.60-5.36.00				500	40			
	2КСД 60.60-4.40.00				400	30		632,40	
	2КСД 60.60-5.40.00				500	30			
	2КСД 60.60-5.40.22							774,80	
	2КСД 60.60-5.40.36							I0I4,00	
(I0)	2КСО 60.60-3.22.00				300	22,5	I,94	240,60	4,85
	2КСО 60.60-3.25.00							292,60	
	2КСО 60.60-3.28.00							35I,70	
	2КСО 60.60-3.32.00							430,90	
	2КСО 60.60-4.32.00				400	30			
	2КСО 60.60-3.36.00				300	22,5		526,60	
	2КСО 60.60-4.36.00				400	30			
	2КСО 60.60-4.40.00							6I9,40	
(II)	2КНД 42.42-3.22.00	9650	4200	4400	300	22,5	I,58	236,60	3,95
	2КНД 42.42-3.28.00							3I6,3	
	2КНД 42.42-3.36.00							46I,I	

КОНСТРУКЦИИ РАМНОГО КАРКАСА МЕЖВИДОВОГО ПРИМЕНЕНИЯ ДЛЯ МНОГОЭТАЖНЫХ ОБЩЕСТВЕННЫХ ЗДАНИЙ, ПРОИЗВОДСТВЕННЫХ И ВСПОМОГАТЕЛЬНЫХ ЗДАНИЙ ПРОМЫШЛЕННЫХ ПРЕДПРИЯТИЙ	СТРОИТЕЛЬНЫЕ КОНСТРУКЦИИ И ИЗДЕЛИЯ Серия I.020.I-4 Выпуск 2-I	Лист 5 Страница 9

Продолжение

Эскиз	Марка изделия	Размеры, мм			Марка бетона	Класс бетона	Расход материалов		Масса элемента, т
		H	h_1	h_2	М	В	Бетон, $м^3$	Сталь, кг	
II	2КНД 42.42-4.36.00	9650	4200	4400	400	30	I,58	461,I0	3,95
	2КНД 42.42-4.40.00							535,I0	
	2КНД 42.42-5.40.00				500	40			
	2КНД 42.42-5.40.36							842,30	
I2	2КНО 42.42-3.32.00				300	22,5	I,56	369,80	3,90
	2КНО 42.42-4.32.00				400	30			
	2КНО 42.42-3.36.00				300	22,5		446,80	
	2КНО 42.42-3.40.00							522,I0	
	2КНО 42.42-4.40.00				400	30			
	2КНО 42.42-5.32.28				500	40		568,90	
	2КНО 42.42-5.36.32							696,00	
II	2КНД 48.60-3.20.00	I2050	4800	6200	300	22,5	I,96	23I,70	4,90
	2КНД 48.60-3.22.00							267,50	
	2КНД 48.60-3.28.00							367,I0	
	2КНД 48.60-3.32.00							450,5	
	2КНД 48.60-4.32.00				400	30			
	2КНД 48.60-3.36.00				300	22,5		545,00	
	2КНД 48.60-4.36.00				400	30			
	2КНД 48.60-5.36.00				500	40			
	2КНД 48.60-3.40.00				300	22,5			
	2КНД 48.60-4.40.00				400	30		637,00	
	2КНД 48.60-5.40.00				500	40			
	2КНД 48.60-5.32.28							696,00	
	2КНД 48.60-5.36.32							855,00	
	2КНД 48.60-6.36.32				600	45			
	2КНД 48.60-6.36.36							935,80	
	2КНД 48.60-6.40.40							IIII,00	
	2КНД 48.60-5.40.22				500	40		780,20	
	2КНД 48.60-6.40.22				600	45			
I2	2КНО 48.60-3.20.00				300	22,5	I,95	218,6	4,88
	2КНО 48.60-3.25.00							304,80	
	2КНО 48.60-3.28.00							355,40	
	2КНО 48.60-3.32.00							435,00	
	2КНО 48.60-4.32.00				400	30			
	2КНО 48.60-5.32.00				500	40			
	2КНО 48.60-3.36.00				300	22,5		530,70	
	2КНО 48.60-4.36.00				400	30			
	2КНО 48.60-5.36.00				500	40			
	2КНО 48.60-4.40.00				400	30		624,0	
	2КНО 48.60-5.40.00				500				
	2КНО 48.60-5.32.28							680,5	

КОНСТРУКЦИИ РАМНОГО КАРКАСА МЕЖВИДОВОГО ПРИМЕНЕНИЯ ДЛЯ МНОГОЭТАЖНЫХ ОБЩЕСТВЕННЫХ ЗДАНИЙ, ПРОИЗВОДСТВЕННЫХ И ВСПОМОГАТЕЛЬНЫХ ЗДАНИЙ ПРОМЫШЛЕННЫХ ПРЕДПРИЯТИЙ

Продолжение

Эскиз	Марка изделия	Размеры, мм			Марка бетона	Класс бетона	Расход материалов		Масса элемента, т
		H	h_1	h_2	М	В	Бетон, $м^3$	Сталь, кг	
I2	2КНО 48.60-6.32.28	I2050	4800	6200	600	45	I,95	680,5	4,88
	2КНО 48.60-5.36.32				500	40		840,70	
	2КНО 48.60-6.36.32				600	45			
	2КНО 48.60-6.40.22							767,20	
	2КНО 48.60-6.40.36							I008,0	
II	2КНД 48.48-3.20.00	I0850	4800	5000	300	22,5	I,77	2I8,60	4,43
	2КНД 48.48-3.22.00							25I,80	
	2КНД 48.48-3.28.00							34I,70	
	2КНД 48.48-3.32.00							4I7,90	
	2КНД 48.48-4.32.00				400	30			
	2КНД 48.48-3.36.00				300	22,5		503,I0	
	2КНД 48.48-4.36.00				400	30			
	2КНД 48.48-5.36.00				500	40			
	2КНД 48.48-3.40.00				300	22,5		585,90	
	2КНД 48.48-4.40.00				400	30			
	2КНД 48.48-5.40.00				500	40			
	2КНД 48.48-5.32.28							640,20	
	2КНД 48.48-6.36.32				600	45		782,70	
	2КНД 48.48-6.36.36							855,50	
	2КНД 48.48-6.40.22							7I4,70	
	2КНД 48.48-6.40.36							93I,50	
I2	2КНО 48.48-3.20.00				300	22,5	I,75	205,40	4,38
	2КНО 48.48-3.22.00							238,80	
	2КНО 48.48-3.25.00							284,20	
	2КНО 48.48-3.28.00							330,00	
	2КНО 48.48-3.32.00							402,40	
	2КНО 48.48-4.32.00				400	30			
	2КНО 48.48-3.36.00				300	22,5		488,80	
	2КНО 48.48-4.36.00				400	30			
	2КНО 48.48-5.36.00				500	40			
	2КНО 48.48-3.40.00				300	22,5		572,90	
	2КНО 48.48-4.40.00				400	30			
	2КНО 48.48-5.40.00				500	40			
	2КНО 48.48-5.32.28							624,70	
	2КНО 48.48-5.40.36							9I8,50	
II	2КНД 60.72-3.20.00	I4450	6000	7400	300	22,5	2,35	257,60	5,88
	2КНД 60.72-3.22.00							298,60	
	2КНД 60.72-3.25.00							358,60	
	2КНД 60.72-3.32.00							5I5,30	
	2КНД 60.72-4.32.00				400	30			
	2КНД 60.72-3.36.00				300	22,5		628,90	
	2КНД 60.72-4.36.00				400	30			

КОНСТРУКЦИИ РАМНОГО КАРКАСА МЕЖВИДОВОГО ПРИМЕНЕНИЯ ДЛЯ МНОГОЭТАЖНЫХ ОБЩЕСТВЕННЫХ ЗДАНИЙ, ПРОИЗВОДСТВЕННЫХ И ВСПОМОГАТЕЛЬНЫХ ЗДАНИЙ ПРОМЫШЛЕННЫХ ПРЕДПРИЯТИЙ

Продолжение

Эскиз	Марка изделия	Размеры, мм			Марка бетона	Класс бетона	Расход материалов		Масса элемента, т
		H	h_1	h_2	M	B	Бетон, $м^3$	Сталь, кг	
II	2КНД 60.72-5.36.00	14450	6000	7400	500	40	2,35	628,90	5,88
	2КНД 60.72-3.40.00				300	22,5		738,90	
	2КНД 60.72-4.40.00				400	30			
	2КНД 60.72-5.40.00				500	40			
	2КНД 60.72-5.32.28							807,20	
	2КНД 60.72-6.32.28				600	45			
	2КНД 60.72-5.36.32				500	40		999,30	
	2КНД 60.72-6.36.32				600	45			
	2КНД 60.72-6.36.36							1096,10	
	2КНД 60.72-5.40.22				500	40		910,90	
	2КНД 60.72-6.40.22				600	45			
	2КНД 60.72-6.40.36							1199,30	
	2КНД 60.72-6.40.40							1307,70	
I2	2КНО 60.72-3.20.00				300	22,5	2,33	244,60	5,82
	2КНО 60.72-3.25.00							345,60	
	2КНО 60.72-3.28.00							406.20	
	2КНО 60.72-3.32.00							499,80	
	2КНО 60.72-4.32.00				400	30			
	2КНО 60.72-5.32.00				500	40			
	2КНО 60.72-3.36.00				300	22,5		614,60	
	2КНО 60.72-4.36.00				400	30			
	2КНО 60.72-5.36.00				500	40			
	2КНО 60.72-4.40.00				400	30		725,90	
	2КНО 60.72-5.40.00				500	40			
	2КНО 60.72-5.32.28							791,70	
	2КНО 60.72-6.32.28				600	45			
	2КНО 60.72-5.36.32				500	40		985,0	
	2КНО 60.72-6.36.32				600	45			
	2КНО 60.72-6.40.36							1186,30	
	2КНО 60.72-6.40.40							1294,70	
	2КНО 60.72-5.32.20				500	B40		655,70	
II	2КНД 60.60-3.20.00	13250	6000	6200	300	22,5	2,16	244,40	5,40
	2КНД 60.60-3.22.00							283,00	
	2КНД 60.60-3.25.00							338,40	
	2КНД 60.60-3.32.00							482,.0	
	2КНД 60.60-4.32.00				400	30			
	2КНД 60.60-3.36.00				300	22,5			
	2КНД 60.60-4.36.00				400	30		587,00	
	2КНД 60.60-5.36.00				500	40			
	2КНД 60.60-3.40.00				300	22,5		687,80	
	2КНД 60.60-4.40.00				400	30			

КОНСТРУКЦИИ РАМНОГО КАРКАСА МЕЖВИДОВОГО ПРИМЕНЕНИЯ ДЛЯ МНОГОЭТАЖНЫХ ОБЩЕСТВЕННЫХ ЗДАНИЙ, ПРОИЗВОДСТВЕННЫХ И ВСПОМОГАТЕЛЬНЫХ ЗДАНИЙ ПРОМЫШЛЕННЫХ ПРЕДПРИЯТИЙ

Продолжение

Эскиз	Марка изделия	Размеры, мм			Марка бетона	Класс бетона	Расход материалов		Масса элемента, т
		H	h_1	h_2	М	В	Бетон, $м^3$	Сталь, кг	
II	2КНД 60.60-5.40.00	I3250	6000	6200	500	40	2,I6	687,80	5,40
	2КНД 60.60-5.32.28							75I,40	
	2КНД 60.60-6.32.28				600	45			
	2КНД 60.60-5.36.32				500	40		927,40	
	2КНД 60.60-6.36.32				600	45			
	2КНД 60.60-6.36.36							I0I5,60	
	2КНД 60.60-5.40.22				500	40		845,40	
	2КНД 60.60-6.40.22				600	45			
	2КНД 60.60-6.40.36							II09,80	
	2КНД 60.60-6.40.40							I209,40	
I2	2КНО 60.60-3.20.00				300	22,5	2,I4	23I,40	5,35
	2КНО 60.60-3.25.00							325,40	
	2КНО 60.60-3.28.00							380,80	
	2КНО 60.60-3.32.00							467,20	
	2КНО 60.60-4.32.00				400	30			
	2КНО 60.60-5.32.00				500	40			
	2КНО 60.60-3.36.00				300	22,5		572,70	
	2КНО 60.60-4.36.00				400	30			
	2КНО 60.60-5.36.00				500	40			
	2КНО 60.60-4.40.00				400	30		674,80	
	2КНО 60.60-5.40.00				500	40			
	2КНО 60.60-5.28.20							524,7	
	2КНО 60.60-5.32.28							735,90	
	2КНО 60.60-6.32.28				600	45			
	2КНО 60.60-5.36.32				500	40		9I3,I0	
	2КНО 60.60-6.36.32				600	45			
	2КНО 60.60-6.40.22							832,40	
	2КНО 60.60-6.40.36							I096,80	
I3	3КНД 36.48-3.20.00	I3250	3600	5000	300	22,5	2,I7	285,30	5,42
	3КНД 36.48-3.22.00							324,40	
	3КНД 36.48-3.28.00							430,60	
	3КНД 36.48-3.32.00							526,60	
	3КНД 36.48-3.36.00							628,I0	
	3КНД 36.48-4.40.00				400	30		726,I0	
	3КНД 36.48-4.32.28							795,20	
	3КНД 36.48-5.36.32				500	40		968,40	
	3КНД 36.48-5.40.36							II48,I0	
I4	3КНО 36.48-3.20.00				300	22,5	2,I5	265,50	5,38
	3КНО 36.48-3.22.00							304,60	
	3КНО 36.48-3.25.00							348,80	
	3КНО 36.48-3.28.00							4I2,80	
	3КНО 35.48-3.32.00							503,I0	

КОНСТРУКЦИИ РАМНОГО КАРКАСА МЕЖВИДОВОГО ПРИМЕНЕНИЯ ДЛЯ МНОГОЭТАЖНЫХ ОБЩЕСТВЕННЫХ ЗДАНИЙ, ПРОИЗВОДСТВЕННЫХ И ВСПОМОГАТЕЛЬНЫХ ЗДАНИЙ ПРОМЫШЛЕННЫХ ПРЕДПРИЯТИЙ

Продолжение

Эскиз	Марка изделия	Размеры, мм			Марка бетона	Класс бетона	Расход материалов		Масса элементов, т
		H	h_1	h_2	М	В	Бетон, $м^3$	Сталь, кг	
I4	ЗКНО 36.48-4.32.00	I3250	3600	5000	400	30	2,I5	503,I0	5,38
	ЗКНО 36.48-5.32.00				500	40			
	ЗКНО 36.48-3.36.00				300	22,5		606,50	
	ЗКНО 36.48-3.40.00							706,40	
	ЗКНО 36.48-4.40.00				400	30			
	ЗКНО 36.48-5.40.00				500	40			
	ЗКНО 36.48-5.32.28							77I,70	
I3	ЗКНД 36.36-3.20.00	I2050	3600	3800	300	22,5	I,98	272,50	4,95
	ЗКНД 36.36-3.22.00							308,40	
	ЗКНД 36.36-3.28.00							405,20	
	ЗКНД 36.36-3.32.00							494,40	
	ЗКНД 36.36-3.36.00							586,I0	
	ЗКНД 36.36-4.40.00				400	30		675,30	
	ЗКНД 36.36-4.32.28							739,80	
	ЗКНД 36.36-5.36.32				500	40		896,00	
I4	ЗКНО 36.36-3.20.00				300	22,5	I,96	252,70	4,90
	ЗКНО 36.36-3.22.00							288,60	
	ЗКНО 36.36-3.25.00							338,40	
	ЗКНО 36.36-3.28.00							387,40	
	ЗКНО 36.36-3.32.00							470,90	
	ЗКНО 36.36-4.32.00				400	30			
	ЗКНО 36.36-5.32.00				500	40			
	ЗКНО 36.36-3.36.00				300	22,5		564,50	
	ЗКНО 36.36-5.36.00				500	40			
	ЗКНО 36.36-3.40.00				300	22,5		655,60	
	ЗКНО 36.36-4.40.00				400	30			
	ЗКНО 36.36-5.40.00				500	В40			
I3	ЗКНД 42.42-3.20.00	I3850	4200	4400	300	22,5	2,27	29I,90	5,68
	ЗКНД 42.42-3.22.00							33I,80	
	ЗКНД 42.42-3.28.00							443,50	
	ЗКНД 42.42-3.32.00							542,90	
	ЗКНД 42.42-3.36.00							649,I0	
	ЗКНД 42.42-4.40.00				400	30		75I,50	
	ЗКНД 42.42-5.40.00				500	40			
	ЗКНД 42.42-5.40.36							II92,70	
I4	ЗКНО 42.42-3.32.00				300	22,5	2,24	5I9,40	5,60
	ЗКНО 42.42-4.32.00				400	30			
	ЗКНО 42.42-3.36.00				300	22,5		627,50	
	ЗКНО 42.42-3.40.00							73I,80	
	ЗКНО 42.42-4.40.00				400	30			
	ЗКНО 42.42-5.32.28				500	40		799,60	

КОНСТРУКЦИИ РАМНОГО КАРКАСА МЕЖВИДОВОГО ПРИМЕНЕНИЯ ДЛЯ МНОГОЭТАЖНЫХ ОБЩЕСТВЕННЫХ ЗДАНИЙ, ПРОИЗВОДСТВЕННЫХ И ВСПОМОГАТЕЛЬНЫХ ЗДАНИЙ ПРОМЫШЛЕННЫХ ПРЕДПРИЯТИЙ

Продолжение

Эскиз	Марка изделия	Размеры, мм H	h_1	h_2	Марка бетона М	Класс бетона В	Расход материалов: Бетон, $м^3$	Расход материалов: Сталь, кг	Масса элемента, т
I3	3КНД 48.48-3.20.00	I5650	4800	5000	300	22,5	2,56	307,7	6,40
	3КНД 48.48-3.22.00							355,20	
	3КНД 48.48-3.28.00							481,40	
	3КНД 48.48-3.32.00							59I,80	
	3КНД 48.48-4.32.00				400	30			
	3КНД 48.48-3.36.00				300	22,5		712,00	
	3КНД 48.48-4.36.00				400	30			
	3КНД 48.48-3.40.00				300	22,5		828,00	
	3КНД 48.48-4.40.00				400	30			
	3КНД 48.48-5.40.00				500	40			
	3КНД 48.48-5.32.28							906,80	
	3КНД 48.48-6.36.32				600	45		III2,70	
	3КНД 48.48-5.40.22				500	40		I0I4,40	
	3КНД 48.48-6.40.22				600	45			
I4	3КНО 48.48-3.20.00				300	22,5	2,53	287,90	6,33
	3КНО 48.48-3.22.00							335,40	
	3КНО 48.48-3.25.00							400,70	
	3КНО 48.48-3.28.00							463,60	
	3КНО 48.48-3.32.00							568,30	
	3КНО 48.48-3.36.00							690,40	
	3КНО 48.48-4.36.00				400	30			
	3КНО 48.48-5.36.00				500	40			
	3КНО 48.48-5.40.00							808,30	
I5	2КБД 36.36-3.20.00	7770	3600	3800	300	22,5	I,28	I89,60	3,20
	2КБД 36.36-3.22.00							2II,90	
	2КБД 36.36-4.32.00				400	30		349,00	
	2КБД 36.36-4.36.00							407,I0	
I6	2КБО 36.36-3.20.00				300	22,5	I,26	I76,60	3,I5
	2КБО 36.36-3.22.00							I98,90	
	2КБО 36.36-3.25.00							237,60	
	2КБО 36.36-3.32.00							333,50	
	2КБО 36.36-4.32.00				400	30			
	2КБО 36.36-4.40.00							450,30	
I5	2КБД 42.42-3.20.00	8970	4200	4400	300	22,5	I,47	202,80	3,68
	2КБД 42.42-3.22.00							227,I0	
	2КБД 42.42-4.32.00				400	30		38I,60	
	2КБД 42.42-4.36.00							449,00	
I6	2КБО 42.42-3.20.00				300	22,5	I,45	I89,60	3,63
	2КБО 42.42-3.25.00							258,20	
	2КБО 42.42-3.32.00							366,I0	
	2КБО 42.42-5.36.00				500	40		434,70	
I5	2КБД 48.48-3.20.00	I0I70	4800	5000	300	22,5	I,66	2I5,60	4,I5

КОНСТРУКЦИИ РАМНОГО КАРКАСА МЕЖВИДОВОГО ПРИМЕНЕНИЯ ДЛЯ МНОГОЭТАЖНЫХ ОБЩЕСТВЕННЫХ ЗДАНИЙ, ПРОИЗВОДСТВЕННЫХ И ВСПОМОГАТЕЛЬНЫХ ЗДАНИЙ ПРОМЫШЛЕННЫХ ПРЕДПРИЯТИЙ

Продолжение

Эскиз	Марка изделия	Размеры, мм			Марка бетона	Класс бетона	Расход материалов		Масса элемента, т
		H	h_1	h_2	М	В	Бетон, $м^3$	Сталь, кг	
I5	2КБД 48.48-3.22.00	10170	4800	5000	300	22,5	I,66	242,70	4,I5
	2КБД 48.48-4.25.00				400	30		29I,80	
	2КБД 48.48-4.32.00							4I4,20	
	2КБД 48.48-4.36.00							49I,00	
I6	2КБО 48.48-3.20.00				300	22,5	I,65	202,60	4,I3
	2КБО 48.48-3.22.00							229,70	
	2КБО 48.48-3.25.00							278,80	
	2КБО 48.48-3.32.00							398,70	
	2КБО 48.48-3.36.00							476,60	
	2КБО 48.48-3.40.00							552,20	
I5	2КБД 60.60-3.20.00	I2570	6000	6200	300	22,5	2,05	242,00	5,I2
	2КБД 60.60-3.22.00							273,90	
	2КБД 60.60-3.25.00							333,40	
	2КБД 60.60-3.28.00							38I,30	
I6	2КБО 60.60-3.20.00						2,03	229,00	5,08
	2КБО 60.60-3.25.00							320,40	
	2КБО 60.60-3.28.00							369,60	
	2КБО 60.60-3.32.00							463,50	
	2КБО 60.60-3.36.00							560,60	
	2КБО 60.60-3.40.00							654,I0	
	2КБО 60.60-4.40.00				400	30			
I7	3КБД 36.48-3.20.00	I2570	3600	5000	300	22,5	2,06	282,90	5,I5
	3КБД 36.48-3.22.00							3I4,80	
	3КБД 36.48-3.28.00							4I9,40	
	3КБД 36.48-3.32.00							522,90	
	3КБД 36.48-4.32.00				400	30			
	3КБД 36.48-4.36.00							6I6,00	
I8	3КБО 36.48-3.22.00				300	22,5	2,04	295,00	5,I0
	3КБО 36.48-3.25.00							353,90	
	3КБО 36.48-3.28.00							40I,50	
	3КБО 36.48-3.32.00							499,40	
	3КБО 36.48-4.32.00				400	30			
	3КБО 36.48-3.36.00				300	22,5		594,40	
	3КБО 36.48-3.40.00							685,70	
	3КБО 36.48-4.40.00				400	30			
	3КБО 36.48-5.40.00				500	40			
I7	3КБД 36.36-3.20.00	II370	3600	3800	300	22,5	I,87	270,I0	4,68
	3КБД 36.36-3.22.00							299,20	
	3КБД 36.36-3.28.00							394,00	
	3КБД 36.36-4.32.00				400	30		490,70	
	3КБД 36.36-3.36.00				300	22,5		574,00	

КОНСТРУКЦИИ РАМНОГО КАРКАСА МЕЖВИДОВОГО ПРИМЕНЕНИЯ ДЛЯ МНОГОЭТАЖНЫХ ОБЩЕСТВЕННЫХ ЗДАНИЙ, ПРОИЗВОДСТВЕННЫХ И ВСПОМОГАТЕЛЬНЫХ ЗДАНИЙ ПРОМЫШЛЕННЫХ ПРЕДПРИЯТИЙ	СТРОИТЕЛЬНЫЕ КОНСТРУКЦИИ И ИЗДЕЛИЯ Серия I.020.I-4 Выпуск 2-I	Лист 8 Страница I6

Продолжение

Эскиз	Марка изделия	Размеры, мм			Марка бетона	Класс бетона	Расход материалов		Масса элемента, т
		H	h_1	h_2	М	В	Бетон, $м^3$	Сталь, кг	
I8	ЗКБО 36.36-3.20.00	II370	3600	3800	300	22,5	I,85	250,30	4,62
	ЗКБО 36.36-3.25.00							332,90	
	ЗКБО 36.36-3.28.00							376,I0	
	ЗКБО 36.36-3.32.00							467,20	
	ЗКБО 36.36-4.32.00				400	30			
	ЗКБО 36.36-4.40.00							675,80	
I7	ЗКБД 42.42-3.20.00	I3I70	4200	4400	300	22,5	2,I6	289,I0	5,40
	ЗКБД 42.42-3.28.00							432,I0	
	ЗКБД 42.42-3.22.00							322,60	
	ЗКБД 42.42-3.36.00							637,00	
	ЗКБД 42.42-4.36.00				400	30			
I8	ЗКБО 42.42-3.32.00				300	22,5	2,I3	5I5,70	5,32
	ЗКБО 42.42-3.36.00							6I5,40	
	ЗКБО 42.42-3.40.00							7II,I0	
	ЗКБО 42.42-4.40.00				400	30			
I7	ЗКБД 48.48-3.20.00	I4970	4800	5000	300	22,5	2,45	308,90	6,I2
	ЗКБД 48.48-3.22.00							345,60	
	ЗКБД 48.48-3.28.00							470,20	
	ЗКБД 48.48-3.36.00							699,90	
	ЗКБД 48.48-4.40.00				400	30		806,90	
	ЗКБД 48.48-5.40.00				500	40			
I8	ЗКБО 48.48-3.25.00				300	22,5	2,42	395,I0	6,05
	ЗКБО 48.48-3.28.00							452,30	
	ЗКБО 48.48-3.32.00							580,90	
	ЗКБО 48.48-3.36.00							678,30	
	ЗКБО 48.48-3.40.00							787,20	

С2ВА УКАЗАНИЯ ПО ПРИМЕНЕНИЮ

Колонны сечением 400х400 предназначены для применения в строительстве каркасных двух ... шестиэтажных общественных зданий, производственных и вспомогательных зданий промышленных предприятий с регулярными высотами этажей 3,6; 4,2; 4,8; 6 м и сочетаниями высот 4,8+3,6; 6,0+4,8; 7,2+6,0 м; (4,8; 6,0 и 7,2 м - только в I этаже).

При применении колонн с поэтажной разрезкой каркасы зданий могут быть с перебивкой высот этажей. Эти колонны позволяют получать следующие высоты этажей: 3,6; 4,2; 4,8; 5,4 и 6,0 м. начиная с 3-го этажа.

В номенклатуру включены верхние, средние и нижние колонны, а также бесстыковые колонны, устанавливаемые на всю высоту здания.

В зависимости от положения колонн в каркасе здания в номенклатуре предусмотрены одноконсольные и двухконсольные колонны.

Предел огнестойкости колонн - 3 часа.

J3OB СКОРОСТНОЙ НАПОР ВЕТРА - 45 кгс/м2 (0,44 кПа)

J3NB ВЕС СНЕГОВОГО ПОКРОВА - I50 кгс/м2 (I,47 кПа)

N1BD РАСЧЕТНАЯ ТЕМПЕРАТУРА НАРУЖНОГО ВОЗДУХА - минус 40°С

G2EE ИНЖЕНЕРНО-ГЕОЛОГИЧЕСКИЕ УСЛОВИЯ - обычные

G2BQ СТЕПЕНЬ АГРЕССИВНОСТИ СРЕДЫ - неагрессивная, слабо- и среднеагрессивная

Д О П О Л Н И Т Е Л Ь Н Ы Е Д А Н Н Ы Е

Расшифровка марки изделия:

ІК23 4.5-6.7.8, где:

I - количество этажей,

К - наименование изделия - колонна,

2 - индекс, характеризующий положение колонны в каркасе здания по высоте:
- В - верхняя,
- С - средняя,
- Н - нижняя,
- Б - бесстыковая.

3 - индекс, характеризующий тип колонны в зависимости от количества консолей:
- Д - двухконсольная колонна,
- О - одноконсольная колонна.

4 - высота этажей, кроме первого в дециметрах,

5 - высота первого этажа в дециметрах,

6 - марка бетона:
- 3 - марка бетона М300 (класс В22,5)
- 4 - марка бетона М400 (класс В30)
- 5 - марка бетона М500 (класс В40)
- 6 - марка бетона М600 (класс В45)

7 - диаметр угловых стержней продольной арматуры в миллиметрах,

8 - диаметр промежуточных стержней продольной арматуры в миллиметрах.

П Р И М Е Р: ЗКНД 36.48-5.40.00

Трехэтажная колонна, нижняя, двухконсольная с высотами двух этажей 3,6 м и высотой первого этажа 4,8 м, марка бетона колонны М500, класс бетона В40, стержня угловой арматуры диаметром 40 мм, стержни промежуточной арматуры отсутствуют.

Настоящий выпуск рассматривать совместно с выпуском 0-I "Указания по расчету прочности, устойчивости и деформативности", выпуском 0-2 "Указания по подбору элементов каркаса", выпуском 2-2 "Колонны. Пространственные каркасы, арматурные и закладные изделия". Карта уровня разработана и распространяется Ленпромстройпроектом.

B7EA СОСТАВ ПРОЕКТНОЙ ДОКУМЕНТАЦИИ

Выпуск 2-I. Колонны. Рабочие чертежи.

Объем проектных материалов, приведенных к формату А4 - 270 форматок.

B7BA АВТОР ПРОЕКТА — Ленинградский Промстройпроект, I96247, Ленинград, Ленинский проспект, I60

B7HA УТВЕРЖДЕНИЕ — Утверждены Госстроем СССР, протокол от 05.II.86 г. № АЧ-72, введены в действие с 0I.07.87 г.

B7KA ПОСТАВЩИК — ЦИТП, I25878, ГСП, Москва А-445, улица Смольная, 22

Инв.№ 22226

Катал.л.№ 05824I

gost.e-ecolog.ru